Art no: 126170
Fun: 991.0386.422

Brasserie E/F

114928-07
2019-01

NO **med komfyrvakt**
SV **med spisvakt**
FI **liesivahdilla**



NO **Bruker-/Monteringsveiledning**
SV **Bruker-/Monteringsanvisning**
FI **Käyttö- ja asennusohje**

ART.NR.:
114753
114754
114756

NO **Bruker-/Monteringsveiledning** **3-17**
SV **Monterings-/Bruksanvisning** **18-32**
FI **Käyttö- ja asennusohje** **33-47**

NO Innhold

1. Sikkerhetsforskrifter 4
2. Slik bruker du Brasserie E/F 6
   - 2.1. Vedlikehold/Rengjøring 6
   - 2.2. Bytte av lysrør 6
   - 2.3. Hvis kjøkkenhetten ikke fungerer 6
   - 2.4. Komfyrvakt 7
   - 2.4.1. Oppstart og kalibrering 8
   - 2.4.2. Justering av alarmgrense 9
   - 2.4.3. Låsing av alarmgrense 10
   - 2.4.4. Funksjonskontroll 11
   - 2.4.5. Feilsøking 11
3. Montering 13
   - 3.1. Brasserie E/F - Tekniske data 13
   - 3.2. Brasserie E/F - Installasjon 14
4. Innregulering 15
   - 4.1. Brasserie E/F 16
5. Samsvarserklæring C.E. 17
6. Produkt / Miljødeklarasjon 17

Våre produkter er i kontinuerlig utvikling og vi forbeholder oss derfor retten til endringer.
Vi tar også forbehold om eventuelle trykkfeil som måtte oppstå.

E (Ekstern) = Tilkobling til ventilasjonsaggregat / F (Felles) = Tilkobling til fellesanlegg

Modellene leveres for både ventilasjonsaggregat og fellesanlegg. Medfølgende styrekabel brukes mot ventilasjonsaggregat. Ved installasjoner hvor kjøkkenhetten tilkobles en sentral avtrekksenhet for flere boligere (fellesanlegg) brukes ikke styrekabel.

Som standard er spjeldet utstyrt med tett spjeldplate. Dette gir ikke mulighet for grunnventilasjon gjennom kjøkkenhetten. Ønskes grunnventilasjon så byttes spjeldplaten ut med spjeldplate for grunnventilasjon som medfølger som tilbehør.

Tilkobling til ventilasjonsaggregat
Kjøkkenhetter kobles direkte på ventilasjonsaggregatet.
Under matlaging åpnes spjeldet i kjøkkenhetten og aggregatet forseres. Avtrekksluften føres fra kjøkkenhetten i bypass utenom rotorveksleren og ut gjennom aggregates avkastkanal til takhatt eller kombiboks.
En økt mengde tilluft føres samtidig inn i bygget for å kompensere for økt avtrekksmengde. Kjøkkenhetten har spjeldløsning hvor grunnventilasjon og forsert ventilasjon kan innjusteres til ønsket luftmengde.

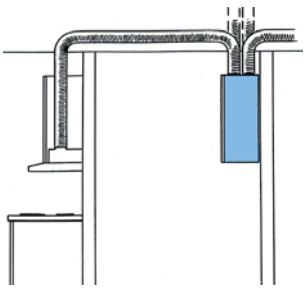

Tilkobling til fellesanlegg
Kjøkkenhetter for fellesanlegg beregnet for blokkleiligheter. Siden viften ikke er plassert i selve kjøkkenhetten oppnås et lydsvakt avtrekk. Sentralanlegget sørger for avtrekk gjennom kjøkkenhetten. Frisk luft tilføres gjennom ventiler eller vinduer. Kjøkkenhetten har spjeldløsning hvor grunnventilasjon kan innjusteres til ønsket luftmengde.

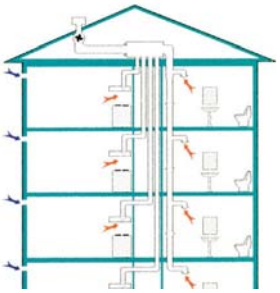

*På dette produkt gjelder reklamasjonsrett i henhold til gjeldende salgsbetingelser - **forutsatt at produktet er riktig brukt og vedlikeholdt**. Filter er forbruksmatriell .*



Symbolet på produktet viser at dette produktet ikke må behandles som husholdningsavfall. Det skal derimot bringes til et mottak for resirkulering av elektrisk og elektronisk utstyr.
Ved å sørge for korrekt avhending av apparatet, vil du bidra til å forebygge de negative konsekvensene for miljø og helse som gal håndtering kan medføre. For nærmere informasjon om resirkulering av dette produktet, vennligs kontakt kommunen, renovasjonsselskapet eller forretningen der du anskaffet det.

Reklamasjon som skyldes feilaktig eller mangelfull montering rettes til det ansvarlige monteringsfirmaet.
Reklamasjonsretten kan bortfalle ved feilaktig bruk eller grov forsømmelse av vedlikeholdet av anlegget.

1. Sikkerhetsforskrifter

Les nøye gjennom denne bruker og monteringsveiledningen og spesielt sikkerhetsforskriftene før du installerer og begynner å bruke produktet.
Lagre brukerveiledningen for senere bruk eller til den som eventuelt overtar produktet etter deg.
Gjør produktet strømløst før all form for rengjøring og pleie.

- *Avledning av utblåsningsluften må utføres i samsvar med gjeldende offentlige forskrifter.*
- *Utblåsningsluften kan ikke ledes inn i røykkanaler som blir brukt til å avlede røykgasser fra f.eks. gasskaminer, peiser, vedovner, oljekjeler, osv.*
- *Avstanden mellom komfyren og produktet må være 40-70 cm. Komfyrvakt kan ikke monteres over gasskomfyr.*
- *For å unngå at det oppstår fare skal fast installasjon, utskifting av kabel eller annen type tilkobling utføres av en fagperson.*
- *Det er ikke tillatt å flambere under avtrekkshetten.*
- *Rommet må ha tilstrekkelig lufttilførsel når avtrekkshetten er i bruk samtidig med produkter som bruker annen energi enn strøm, f.eks. gasskomfyrer, gasskaminer, peiser, vedovner, oljekjeler osv.*
- *Produktet kan brukes av barn fra åtte år og personer med nedsatt mental, sensorisk eller fysisk evne eller som mangler erfaring og kunnskap hvis de informeres om hvordan produktet er tenkt å bli brukt.*
- *Barn skal ikke leke med produktet. Rengjøring og vedlikehold av produktet skal ikke utføres av barn uten tilsyn.*
- *Lett tilgjengelige deler av produktet kan bli varme i forbindelse med matlagning.*
- *Faren for brannspredning øker hvis ikke avtrekkshetten blir rengjort så ofte som angitt.*
- *Elektrisk installasjon, kalibrering og justering skal kun utføres av autorisert fagperson.*

Dette produktet er utstyrt med Safety System (komfyrvakt), alternativt Safety System Plus (begge heretter kalt "Systemet"). Systemet overvåker situasjonen på komfyren ved hjelp av innebygde sensorer, og har mulighet til å varsle brukeren med lydsignal og stenge strømtilførselen til komfyren samt utløse slukkeutstyr (bare Safety System Plus) dersom situasjonen på komfyren bedømmes til å avvike fra det normale. Systemet beror på sensorenes oppfatning av situasjonen og kan ikke garantere at branner eller andre ulykker grunnet overoppheting ikke oppstår på eller i tilslutning til komfyren på grunn av utilsiktet eller uforsiktig håndtering. Det garanteres heller ikke at slike branner kan slukkes på en slik måte at det ikke oppstår skade på person eller eiendom.

Systemet overtar på ingen måte brukerens ansvar for overvåkning av komfyren og reduserer heller ikke brukerens ansvar for normal forsiktighet ved bruk av komfyren, og reduserer ikke brukerens ansvar for skade på person og/eller eiendom som følge av bruken av komfyren og eventuelle ulykker som følge av dette. Produsenten av Systemet tar således intet ansvar for skade på person eller gjenstand som kan forekomme som følge av at en brann eller annen skade som har oppstått ved bruk av komfyren, som Systemet ikke har lykkes i å forebygge eller forhindre uansett om dette beror på feil i Systemet eller om Systemet fungerer som forutsatt, men likevel ikke lykkes i å forhindre skaden.

2. Slik bruker du Brasserie E/F

Funksjon fig. 1
A - Vrider for spjeld/timer
B - Trykknapp for belysning

Ved matlaging åpnes spjeldet. Spjeldet stenges automatisk etter maksimum 60 minutter, eller ved å vri spjeldet til |•|. Når timeren aktiveres forseres luftbehandlingsaggregatet i tillegg til spjeldfunksjonen. Forseringsfunksjon gjelder ikke ved bruk i fellesanlegg.

2.1. Vedlikehold/Rengjøring

Kjøkkenhetten rengjøres med mildt såpevann og fuktet fille. Filteret bør rengjøres ca. 2 ganger i måneden ved normalt bruk. Filterkassetten løsnes ved å trykke inn sneppertlåsene i framkant, fig. 2. Ta ifra hverandre filteret og frigjør filterduken ved å løsne filterholderen. Bløtlegg filterduken og filterkurven i varmt vann blandet med oppvaskmiddel. Fettfilter i metall kan også vaskes i oppvaskmaskin. Noen ganger pr. år bør kjøkkenhetten rengjøres innvendig. Tørk innvendig med en fille fuktet i såpevann. Sett tilbake filterkassetten og press den opp på plass slik at den låses fast i sneppertlåsene.

Faren for brannspredning øker hvis ikke avtrekkshetten blir rengjort så ofte som angitt.

2.2. Bytte av lysrør

Lampeglasset løsnes ved å trykke sneppertlåsene i pilens retning, fig. 3. Lysrøret er nå tilgjengelig for bytte. Lysrørsokkel 2G7.

2.3. Hvis kjøkkenhetten ikke fungerer

Sjekk at sikringen er hel.

Det er ikke tillatt å flambere under avtrekkshetten. Rommet må ha tilstrekkelig lufttilførsel når avtrekkshetten er i bruk samtidig med produkter som bruker annen energi enn strøm, f.eks. gasskomfyrer, gasskaminer, peiser, vedovner, oljekjeler osv.

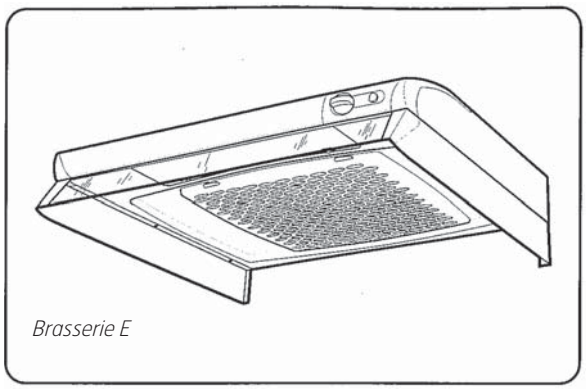

Brasserie E

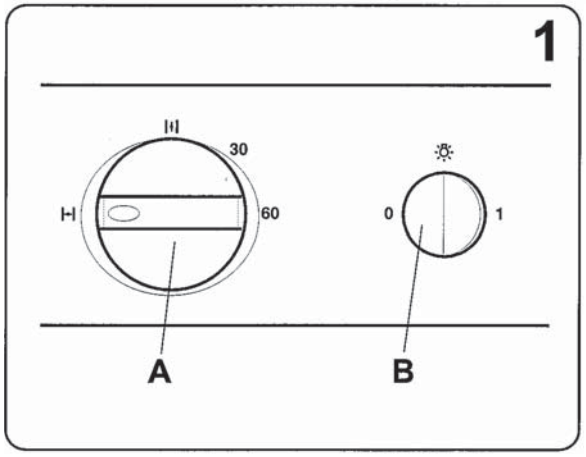

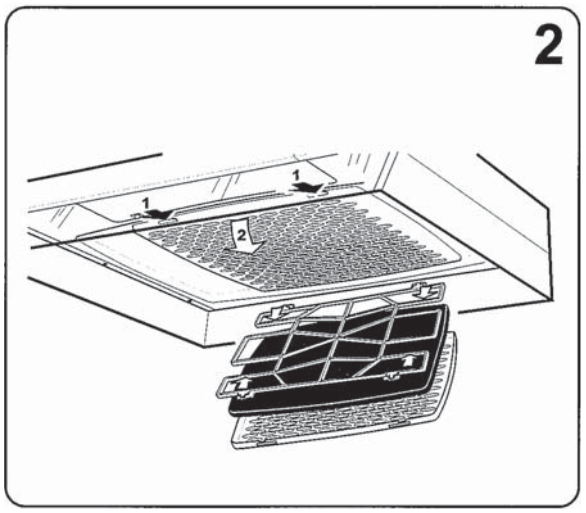

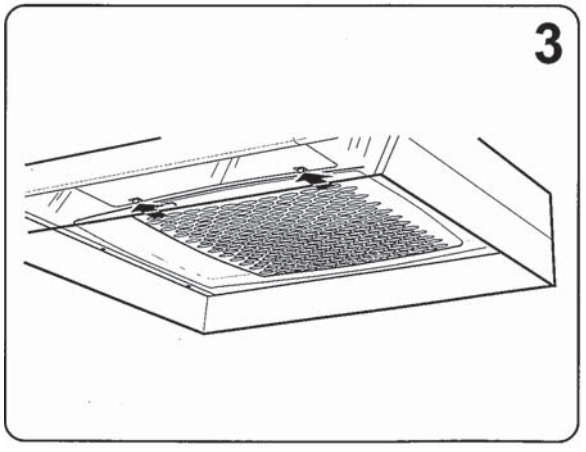

2.4. Komfyrvakt

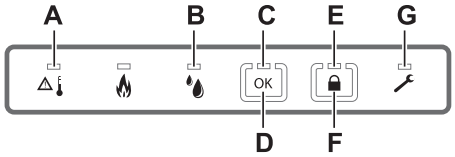

A. Varsellampe ved overopphetet plate eller ovn.
B. Varsellampe for vannlekkasjer, hvis vannsensor (tilbehør) er installert.
C. Indikatorlampe for aktiverte funksjoner.
D. Knapp for tilbakestilling av funksjoner.
E. Indikatorlampe for barnesikring.
F. Knapp for barnesikring på komfyren.
G. Indikatorlampe ved servicebehov.

Komfyrvakten overvåker automatisk temperaturendringer på komfyren. Når en situasjon med forhøyet temperatur oppstår, varsler systemet og stenger av strømmen til komfyren.
Maksimal innkoblingstid for platene er 5 timer. Hvis ingen aktivitet eller tilstedeværelse rundt komfyren registreres, reduseres innkoblingstiden til 3 timer.
Maksimal innkoblingstid for ovnen er 12 timer.
For å bruke komfyren eller ovnen igjen, trykk på OK-knappen.
Når systemet er innkoblet og fungerer normalt, blinker OK-symbolets indikatorlampe med fem sekunders intervaller.

Funksjon for barnesikring



Aktiver barnesikringen ved å trykke på låssymbolet. Når indikatorlampen lyser, er funksjonen slått på.

Koble ut barnesikringen ved å trykke på låssymbolet for å bruke komfyren. Indikatorlampen slukkes. En alarm vil høres og indikatorlampen blinker når du prøver å bruke ovn og plater på komfyren uten å koble ut barnesikringen. Slå av komfyren.
Trykk deretter på låssymbolet for å deaktivere barnesikringen og slå deretter komfyren på igjen.

Automatisk barnesikring



Aktiver den automatiske barnesikringen ved å holde inne låsknappen i fem sekunder til det høres to høye lydsignaler.
Når den automatiske barnesikringen er aktivert, kobles barnesikringen automatisk inn ca. 10 minutter etter bruk av komfyren eller 60 minutter etter bruk av ovnen.

Deaktiver den automatiske barnesikringen ved å holde inne låsknappen i fem sekunder til det høres et høyt lydsignal.

Funksjoner ved alarm

Overopphetet stekeplate eller ovn

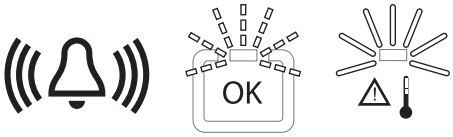

Komfyrvakten varsler med lydsignaler. Indikatorlampen for aktiverte funksjoner blinker og varsellampen for overopphetet plate eller ovn lyser.



For å kvittere en alarmsituasjon, hvis det ikke har oppstått noen fare, trykk inn OK-symbolet innen 15 sekunder for å unngå at komfyrvakten kobler ut komfyren.
I løpet av 45 minutter etter kvittert alarm reagerer systemet ikke like raskt ved en liknende situasjon.

Om situasjonen er kritisk etter at alarmen er utløst og det fortsatt foreligger fare, kontakt redningstjenesten omgående.

Tiltak etter at komfyrvakten har brutt strømmen til komfyren

Platene er varme, fare for brannskade! Kontroller at alle plater og ovnen er slått av.



Trykk på OK-symbolet for å tilbakestille til normal funksjon. Hvis situasjonen tillater det, og ingen skade oppsto, kan komfyren tas i bruk igjen.

Vannlekkasje

Vannsensor er ikke en del av standardutstyret, selges som tilbehør.

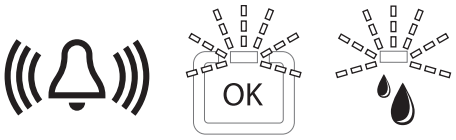

Vannsensoren varsler med lydsignaler. Indikatorlampen for aktiverte funksjoner og varsellampen for vann-lekkasje blinker.



Deaktiver alarmen ved å trykke på OK-symbolet. Kontroller årsaken til at alarmen har utløst og reparer feilen. Tørk av vannsensoren, ellers vil alarmen utløses igjen etter en time.

2.4.1. Oppstart og kalibrering

Oppstart skal kun utføres av autorisert fag-person.

Oppstart

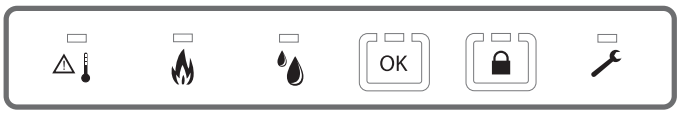

Kontroller at komfyrens sikringer er utkoblet og at platene og ovnen er slått av.



Koble ledningen for avtrekkhetten til vegguttaket. Symbolet for programmeringsinnstilling blinker.

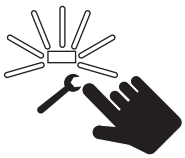

Trykk på OK-symbolet.



Søket etter PCU-enheten starter, og varsellampene blinker vekselvis.



Koble til komfyrens sikringer. Et lydsignal høres, og alle varsellampene blinker samtidig.

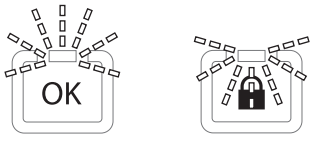

Når avtrekkshetten og strømutkoblingsenheten får for-bindelse med hverandre, begynner indikatorlampene for OK- og låsesymbolet å blinke vekselvis og komfyren kan kalibreres.

Kalibrering

Kalibrering skal kun utføres av autorisert fagperson.

For komfyrer med ovn



Skru ovnen på maks. innstilling. Trykk på og hold inne låsesymbolet. Slå av ovnen når du hører et lydsignal.

For komfyr uten ovn



Start den største platen på maks. innstilling. Trykk på og hold inne OK-symbolet. Slå av platen når du hører et lydsignal.

Hvis du har komfyr med induksjonsplate, må du plassere et kokekar på platen.



Kalibreringen er avsluttet og indikatorlampen på OK-symbolet blinker med fem sekunders intervaller.



Start kalibrering på nytt

Kalibreringen kan startes på nytt hvis nødvendig. Koble fra komfyrens sikringer. Vent til indikatorlampen for programmeringsmodus lyser.

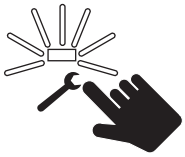

Trykk på og hold inne programmeringssymbolet.

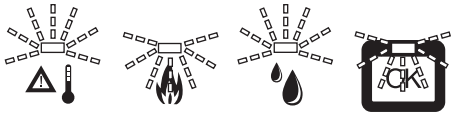

Når varsellampene og indikatorlampen på OK-symbolet blinker vekselvis, starter søket etter PCU-enheten. Koble til komfyrens sikringer for å fullføre oppstarten. (Se oppstart).

For å avbryte oppstarten



Trykk på OK-symbolet. Koble til komfyrens sikringer.



Indikatorlampen for programmeringsmodus lyser.

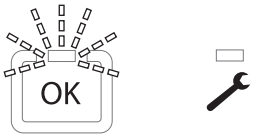

Når indikatorlampen for programmeringsmodus slukkes og indikatorlampen på OK-symbolet blinker med fem sekunders intervaller, er PCU-enheten tilkoblet med tidligere kalibrering.

2.4.2.Justering av alarmgrense

Systemet overvåker automatisk temperaturendringer på komfyren. For å oppnå pålitelig overvåking av komfyren, skal alarmens følsomhet være tilpasset komfyrens plassering i kjøkkenet og monteringshøyden av avtrekkshetten.

Plassering av komfyr	Monteringshøyde	Alarmgrense
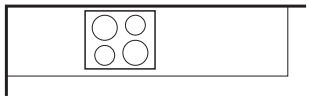	65 cm	6
	55 cm	7
	45 cm	8
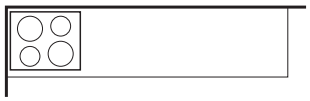	65 cm	7
	55 cm	8
	45 cm	9

Normverdi for alarm
Den innstilte verdien på alarmen ved levering er 7. Hvis systemet varsler ofte eller ved feilsituasjoner, kan du justere følsomheten for alarmen.

Ikke innstill alarmen på en høyere verdi enn 9 ved montering og oppstart. Det er tryggere med en høyere følsomhet på alarmen fra begynnelsen.

Justering av alarm

Justering av alarm skal kun utføres av autorisert fagperson.



Aktiver justering av alarmen ved å trykke én gang på knappen for programmeringsmodus.



Indikatorlampen for funksjonene som er aktivert, lyser.



Hev alarmgrensen ved å trykke på OK-knappen. Det tar lengre tid før alarmen varsler.



Senk alarmgrensen ved å trykke på låssymbolet.
Alarmen reagerer hurtigere.
Følsomheten for alarmen kan ikke justeres mer enn ett trinn av gangen. For lav følsomhet kan medføre til dårlig overvåkning av komfyren, noe som kan føre til alvorlige konsekvenser.

Når alarmgrensen justeres, angis den på følgende måte:

Farge på indikerings-lampe	Antall signaler	Alarm-grense
 Rødt signal	●●● ●●●	12
	●●● ●●	11
	●●● ●	10
	●●●	9
	●●	8
	●	7
 Grønt signal	●●● ●●●	6
	●●● ●●	5
	●●● ●	4
	●●●	3
	●●	2
	●	1

Lav følsomhet

Høy følsomhet

2.4.3. Låsing av alarmgrense

Etter oppstart, kalibrering og justering av alarmgrensen skal innstillingene låses.



Lås innstillingen ved å trykke på OK-knappen og låse-symbolet samtidig i fem sekunder.



Når justeringen er låst, høres to høye lydsignaler, og indikatorlampen for programmeringsmodus blinker tre ganger.

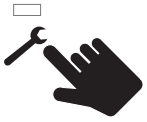

Innstilling av alarmgrensen kan kontrolleres ved å trykke på knappen for programmeringsmodus.



Hvis innstilling av alarmgrensen må justeres, deaktiver låsingen ved å trykke på OK-knappen og låssymbolet samtidig i fem sekunder.



Når låsingen er deaktivert, høres et lavt lydsignal og indikatorlampen for programmeringsmodus lyser i tre sekunder.

2.4.4. Funksjonskontroll



Etter installasjon, kalibrering og justering av alarmgrensen skal det utføres funksjonskontroll. For å utføre kontrollen må barnesikringen være aktivert.



Kontroller at barnesikringen varsler med lyd- og lyssignal for deretter å bryte strømmen når man slår på én av platene. Når barnesikringen bryter strømmen, slås platen av.



Trykk deretter to ganger på låsesymbolet slik at indikatorlampen tennes.
Funksjonskontrollen gjentas for alle platene og ovnen. Lydsignalet for ovnen er noe lavere enn for platene.

Hvis du har komfyr med induksjonsplate, må du plassere et kokekar på platen.

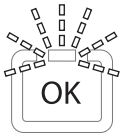

Kontroller at indikatorlampen på OK-symbolet blinker med fem sekunders intervaller.



Kontroller at indikatorlampen for service ikke lyser.
Hvis vannsensor er montert, utfør funksjonskontroll også for denne. Test funksjonen ved å legge en fuktig klut mot sensoren i cirka femten sekunder.

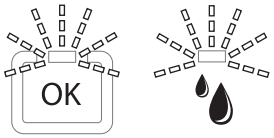

Kontroller at et lydsignal høres og at indikatorlampen på OK-symbolet og varsellampen for vannlekkasje blinker.



Deaktiver alarmen ved å trykke på OK-knappen og tørk av sensoren. For at sensoren ikke skal varsle på nytt blir alarmen deaktivert i åtte timer.

2.4.5. Feilsøking

Feilmeldinger

Kontroller følgende feilmeldinger og feilsøkingsskjema før du kontakter kundeservice.

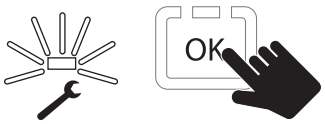

Trykk på OK-symbolet hvis indikatorlampen for service lyser kontinuerlig.
Systemet viser med indikatorlampene hvilken feiltype som har oppstått.

Feil på strømutkoblingsenheten



x 1

Hvis symbolet for vannsensor blinker én gang, er forbindelsen med strømutkoblingsenheten for svak. Koble fra komfyrens sikringer. Koble sikringene inn igjen for å starte systemet på nytt. Hvis problemet vedvarer, start kalibreringen på nytt, se avsnitt for kalibrering. Hvis varsellampen fortsatt lyser, kontakt kundeservice.



x 2

Hvis symbolet for vannsensor blinker to ganger, er det feil på strømutkoblingsenheten.
Koble fra komfyrens sikringer. Koble sikringene inn igjen for å starte systemet på nytt. Hvis problemet vedvarer, start kalibreringen på nytt, se avsnitt for kalibrering. Hvis varsellampen fortsatt lyser, kontakt kundeservice.



x 3

Hvis symbolet for vannsensor blinker tre ganger, er strømutkoblingsenheten overopphetet. Kontakt kundeservice.

Feil på styrenhetens sensor

 x 1

Hvis symbolet for varm komfyr blinker én gang, er det feil på styreenhetens sensor. Kontakt kundeservice.

Feil på den elektriske tilkoblingen

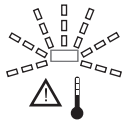 x 3

Hvis symbolet for varm komfyr blinker tre ganger, er det feil på styreenhetens strømforsyning. Kontakt kunde-service.

Feilsøkingsskjema

Feil/problem	Tiltak
Komfyren starter ikke.	Kontroller om barnesikringen er aktivert. Se avsnitt om barnesikring.
Systemet varsler ofte og feilaktig.	Gjennomfør ny funksjonskontroll. Se avsnitt for "Funksjonskontroll". Hvis systemet fortsetter å varsle ofte og feilaktig, kan alarmgrensen justeres. Se avsnitt for "Justering av alarmgrense".
Indikatorlampen for barnesikringen blinker hele tiden.	Komfyren er startet med barnesikringen aktivert. For å tilbakestille komfyrens funksjon, se avsnitt om barnesikring.
Strømutkoblingsenheten slår av strømmen for deretter å koble den til igjen like etter at strømmen er brutt.	Kontroller at strømutkoblingsenheten er riktig tilkoblet. Obs! Installasjon og reparasjon skal utføres av en fagperson.
Indikatorlampen for aktiverte funksjoner blinker ikke med fem sekunders intervaller.	Kontroller at tilkoblingskontakten er skikkelig koblet til vegguttaket og at uttaket har strømtilførsel. Koble tilkoblingskontakten fra uttaket hvis problemet vedvarer. Kontakt kundeservice. For å kunne bruke komfyren som vanlig til problemet er løst, bryt strømmen til komfyren via sikringene. Strømmen må være brutt i minst fem minutter før sikringene kobles til igjen.
Oppstart og kalibrering mislykkes.	Strømutkoblingsenheten kan være koblet feil. En fagperson må kontrollere den elektriske installasjonen. Hvis den elektriske installasjonen ble gjennomført korrekt, kan det være feil på strømutkoblingsenheten. Kontakt kundeservice.

3. Montering

3.1. Brasserie E/F – Tekniske data

Bredde: 60 cm
Øvrige mål: Se figur 7
El. tilkobling: 230 V jordet
Belysning: Lysrørsokkel 2G7, 11 W
Type FSDH-11-I-2G7-26/12/190
Komfyrvakt:
Maks. tilslutningseffekt for hovedledning:
900 W vid 230 V ~
Strømbryterenhet:
Se separat veiledning

Ikke koble til avtrekkshetten før strøm-bryterenheten skal kalibreres.

Strømbryterenhet

Strømbryterenhet leveres separat, art.nr. 114756.

Montering av strømbryterenhet skal kun utføres av autorisert fagperson.

Kontroller at komfyren og ovnen er slått av.
Gjør ovnen strømløs ved å koble ut komfyrsikringene.
Trekk komfyren frem og koble den fra strømuttaket.
Monter strømutkoblingsenheten på et passende sted bak komfyren, Fig. 8.
Elektrisk installasjon av strømbryterenheten, se separat veiledning.

Ikke koble til komfyrens sikringer!

7

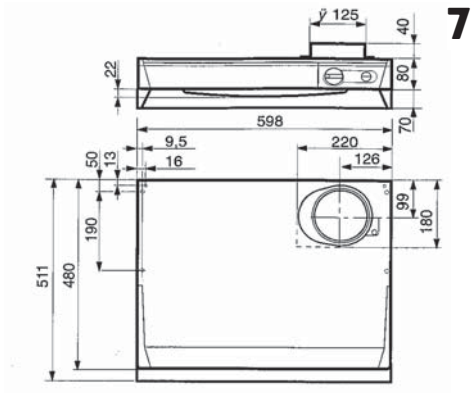

8

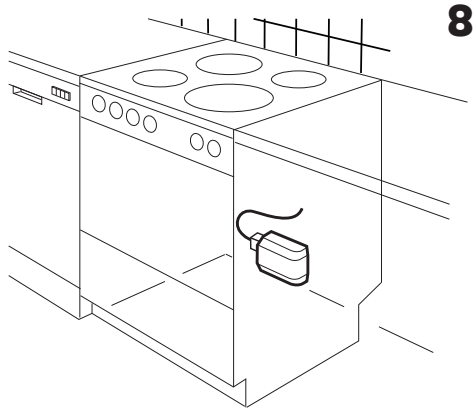

3.2. Brasserie E/F – Installasjon

Avstanden mellom komfyren og produktet må være 40–70 cm. Komfyrvakt kan ikke monteres over gasskomfyr.

Avledning av utblåsingsluften skal utføres i henhold til forskrifter fra ansvarlig myndighet (Statens bygnings-tekniske etat).
Utblåsningsluften må ikke føres inn i røykkanal som brukes som avledning av røykgasser fra f.eks. gass/ved-kaminer, ved-/oljekjeler eller liknende.

Montering av stuss med spjeld

Stussen ligger ved levering inne i kjøkkenhetten. Spjeldakselen A plasseres i bøylen under spjeldlokket, se fig. 9. Pass på at festene B havner under platekanten. Stussen sneppes fast.

Når kanal festes til stuss må det ikke skrus for hardt, slik at stuss/spjeld deformeres. Dette vil skape lekkasje og ulyd. Sjekk stuss/spjeldinnfesting etter at kanal er festet.

Montering av kjøkkenhette

Kjøkkenhetten kan plasseres under eller innfelt i skaprekken, se fig. 10.
Kjøkkenhetten kan også monteres ved hjelp av vegg-fester som kan kjøpes som tilbehør, fig. 11. Instruksjon for montering av tilbehør følger med tilbehøret.
OBS! Ved montering av fleksibel kanal, må denne være rett nærmest ventilator stussen, fig. 12.

Elektrisk installasjon

Kjøkkenhetten leveres med ledning og jordet plugg for tilkobling til jordet veggkontakt. **Installasjon skal utføres av autorisert fagperson.**

Tilkobling (ventilasjonsaggregat)

Styreledning (2-leder) kobles mellom kjøkkenhette og ventilasjonsaggregat. Styreledningen skal minimum være av typen 2 x 0,75 mm². Spenningen som går mellom enhetene er på 24V DC (Nordic)/12 V DC (UNI). Se fig. 13.

NORDIC Flexit GO	**Kabel**	**Kretskort**	**Funksjon**
	Brun	DI1	HIGH
	Hvit	+24V (REF)	24V DC

UNI CS 60	**Kabel**	**Kretskort**	**Funksjon**
	Brun	P5-8	Speed 3
	Hvit	P5-10	GO

Innjustering

For innjustering av aggregatet, se aggregatets veiledning.

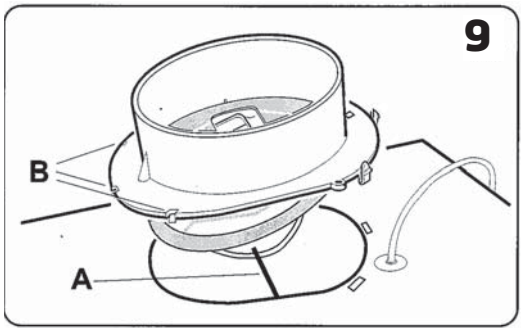

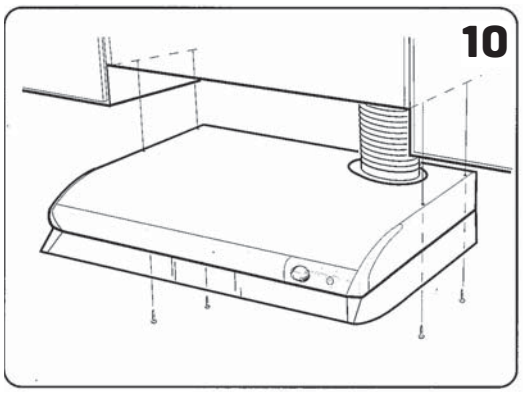

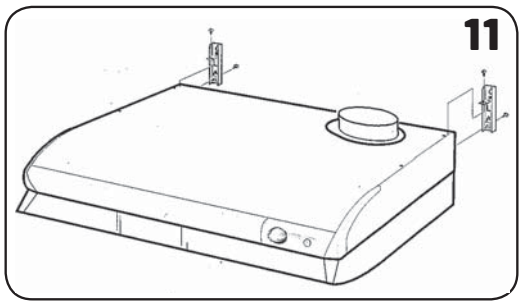

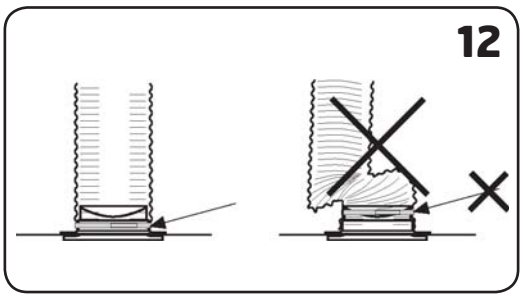

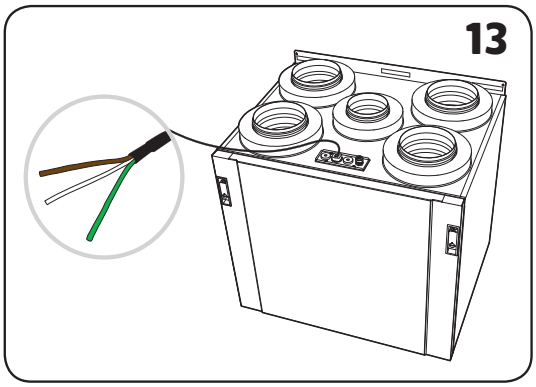

4. Innregulering

Grunnventilasjon
NB! Spjeldet er montert med tett strupeplate. Ønskes grunnventilasjon gjennom hetten så erstattes denne med medfølgende reguleringsplate for grunnventilasjon. Illustrert i figur. 1.

Grunnventilasjonen stilles inn ved at skyvespjeldet A føres i ønsket stilling i henhold til markeringen B, fig. 1, (Se diagram).

Forsert ventilasjon
Åpne spjeldet og ta ut strupeplate C, fig. 2.

Forsert ventilasjon stilles vedå skjære ut hensiktmessig antall ringer i strupeplaten, fig. 3, (se diagram). Se til at styresporet D ligger i stilling når platen settes på plass.

Trykkfallsmåling
Trykkfallsmålingen gjøres ved at slangen monters på måleuttaket i spjeldets fremkant, fig. 4.

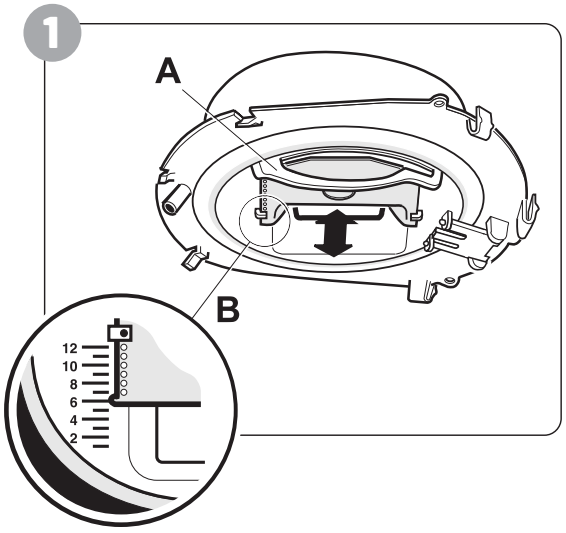

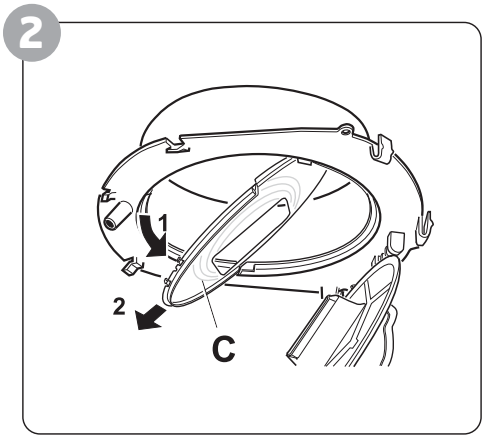

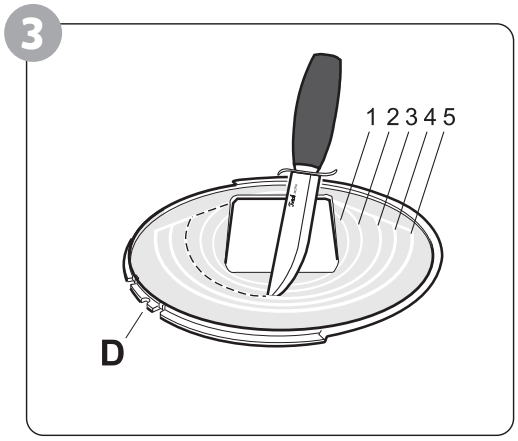

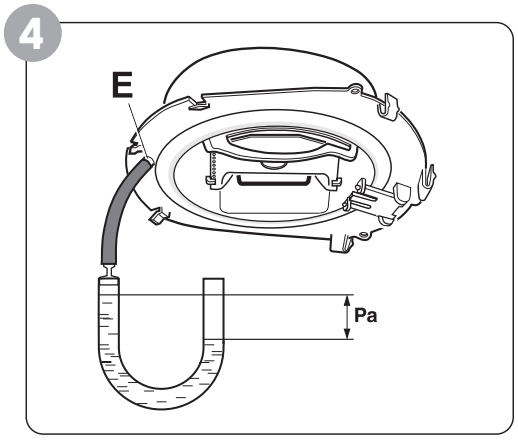

4.1. Brasserie E/F

Innreguleringsdiagram grunnventilasjon

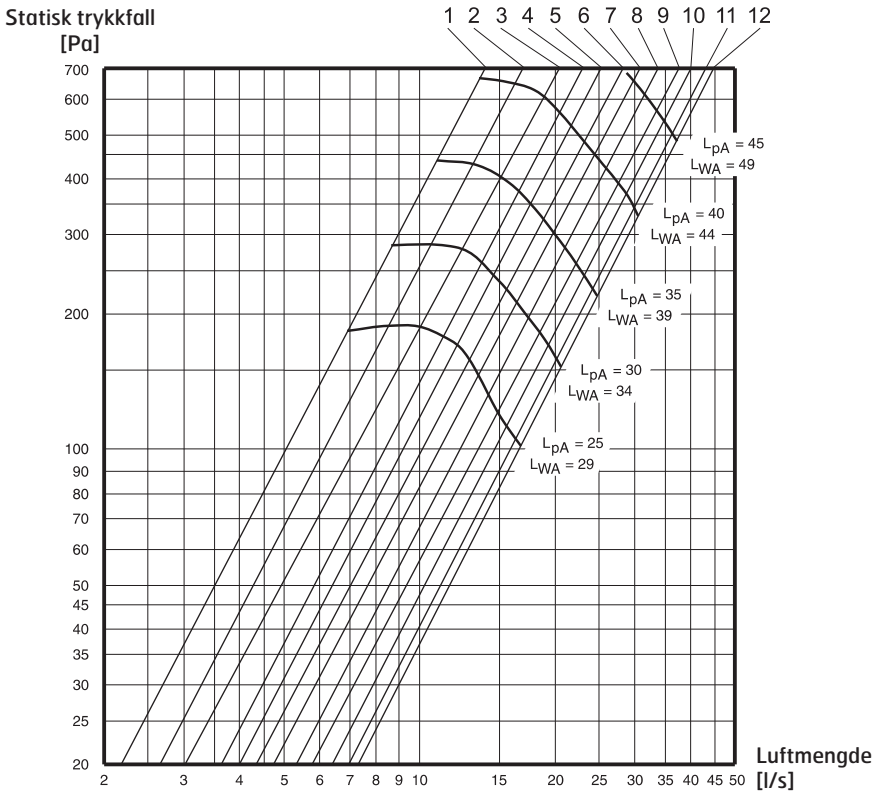

L_{pA}= A-veid lydtrykknivå ved 10m² Sabin

L_{WA}= Relativt A-veid lydeffektnivå 1pW

Innreguleringsdiagram forsert ventilasjon

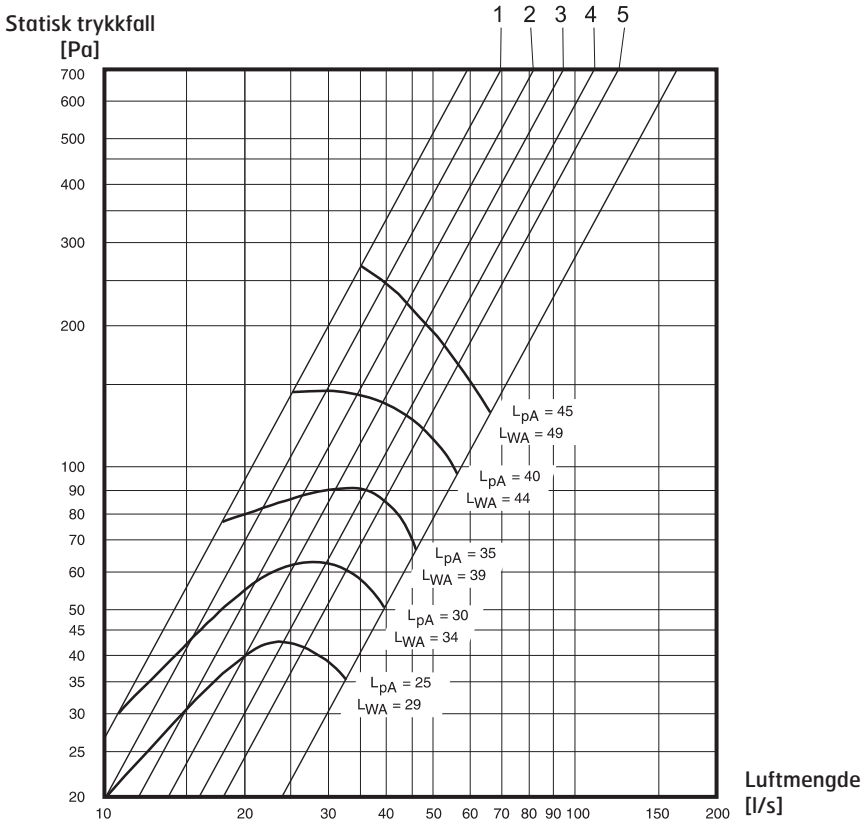

5. Samsvarserklæring C.E.

Denne erklæring bekrefter at produktene tilfredstiller kravene i følgende direktiv/standarder:
73/23/EEC, 93/68/EEC Lavspenningsdirektivet
89/336/EEC Elektromagnetisk kompatibilitet (EMC)

Produsent Franke Futurum AB, Box 9, 930 47 Byske, Sverige

Type Brasserie E/F

Overenstemmer med følgende standarder:

Sikkerhetsstandard	EN 60335-1:2002 EN 60335-2-31:2003 EN 50366:2003
EMC standard	EN 55014-1 EN 55015 EN 61000-3-2 EN 61000-3-3 EN 55014-2 EN 61547

Økodesigndirektivet
Produktet tilfredsstiller og er testet i henhold til økodesigndirektiv 66/2014.

6. Produkt / Miljødeklarasjon

Produkt og produksjon samsvarer med gjeldende internasjonale miljøkrav som WEEE og RoHS-direktivet.

EE-produkter (Elektriske og Elektroniske produkter)

Flexit oppfyller sine forpliktelser i henhold til Avfallsforskriften/EE-forskriften ved å være medlem av følgende returselskap:
- Renas AS for næringselektro (f.eks. avtrekksvifter, ventilasjonsaggregater)
- El-retur AS for hvitvareelektro (f.eks. baderomsvifter, kjøkkenventilatorer)



EE-avfall skal ikke kastes sammen med annet avfall, men ved kassering innleveres forhandler eller anvist plass på stedlig deponi/mottak.
EE-produkter er (fra 2005) merket med en overkrysset søppeldunk og inngår i et system for retur og gjenvinning og tas i mot vederlagsfritt (se side 3).

SV

Innehåll

1. Säkerhetsföreskrifter 19
2. Så här använder du Brasserie E/F 21
   - 2.1. Underhåll/rengöring 21
   - 2.2. Byte av lysrör 21
   - 2.3. Om spiskåpan inte fungerar 21
   - 2.4. Spisvakt 22
   - 2.4.1. Uppstart och kalibrering 23
   - 2.4.2. Justering av larmgräns 24
   - 2.4.3. Låsning av larmgräns 25
   - 2.4.4. Funktionskontroll 26
   - 2.4.5. Felsökning 26
3. Montering 28
   - 3.1. Brasserie E/F – Tekniska data 28
   - 3.2. Brasserie E/F – Installation 29
4. Injustering 30
   - 4.1. Brasserie E/F 31
5. Försäkran om överensstämmelse CE 32
6. Produkt/miljödeklaration 32

Våra produkter utvecklas ständigt och vi förbehåller oss därför rätten till ändringar.
Vi tar inte heller ansvar för eventuella tryckfel som kan uppstå.

E (Extern) = Anslutning till ventilationsaggregat / F (Gemensam) = Anslutning till gemensam anläggning

Modellerna levereras för både ventilationsaggregat och gemensamma anläggningar. Den medföljande styrkabeln används till ventilationsaggregat. Vid installationer där köksenheten ansluts till en central frånluftsenhet för flera bostäder (gemensam anläggning) används styrkabeln inte.

Som standard är spjället utrustat med tät spjällplåt. Detta innebär att det inte finns någon möjlighet till grundventilation genom spiskåpan. Om du önskar grundventilation så ska spjällplåten bytas ut mot en spjällplåt för grundventilation som medföljer som tillbehör.

Anslutning till ventilationsaggregat
Spiskåpor ansluts direkt till ventilationsaggregatet.
Under matlagning öppnas spjället i spiskåpan och aggregatet forceras. Frånluften leds från spiskåpan förbi rotorväxlaren och ut genom aggregatets utloppskanal till takhuv eller kombibox.
En ökad mängd tilluft leds samtidigt in i byggnaden för att kompensera för ökad frånluftsmängd. Spiskåpan har en spjällösning där grundventilation och forcerad ventilation kan injusteras till önskad luftmängd.

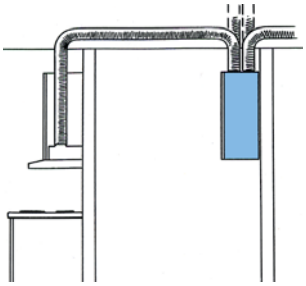

Anslutning till gemensam anläggning
Spiskåpor för gemensamma anläggningar avsedda för lägenheter. I och med att fläkten inte sitter i själva spiskåpan får man ett ljudsvagt utsug. Centralanläggningen ansvarar för utsug genom spiskåpan. Frisk luft tillförs genom ventiler eller fönster. Spiskåpan har en spjällösning där grundventilation kan injusteras till önskad luftmängd.

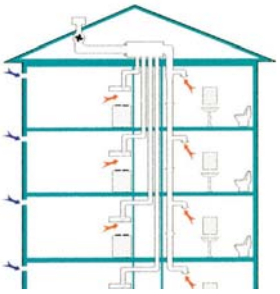

*För den här produkten gäller reklamationsrätt i enlighet med gällande försäljningsvillkor – **under förutsättning att produkten används korrekt och att den underhålls**. Filter är förbrukningsmaterial.*



Symbolen på produkten visar att denna produkt inte får behandlas som hushållsavfall, utan den ska lämnas där man återvinner elektrisk och elektronisk utrustning.
Genom att sörja för korrekt avfallshantering av apparaten kommer du att bidra till att förebygga de negativa konsekvenserna för miljö och hälsa som felaktig hantering kan leda till. Kontakta kommunen, renhållningsbolaget eller den affär där du har köpt produkten för mer information om återvinning av denna produkt.

Reklamation som beror på felaktig eller bristande montering ska riktas till ansvarigt monteringsföretag.
Reklamationsrätten kan bortfalla vid felaktig användning eller grov försummelse av anläggningens underhåll.

1. Säkerhetsföreskrifter

Läs noga igenom denna bruker och monteringsanvisning, i synnerhet säkerhetsföreskrifterna, innan du installerar och börjar använda produkten.
Spara bruksanvisningen för senare användning eller till den som eventuellt övertar produkten efter dig.
Gör produkten strömlös innan all form av rengöring och skötsel.

- *Avledning av utblåsningsluften skall utföras i enlighet med föreskrifter utfärdade av berörd myndighet.*
- *Utblåsningsluften får inte ledas in i rökkanal som används för avledning av rökgaser från t ex gas- eller braskaminer, ved- eller oljepannor etc.*
- *Avståndet mellan spis och produkt måste vara 40–70 cm. Spisvakt får inte monteras över gasspis.*
- *För att undvika att fara uppstår ska fast installation, utbyte av sladdställ eller annan typ av anslutning utföras av behörig fackman.*
- *Att flambera under produkten är inte tillåtet.*
- *Tillräckligt med luft måste tillföras rummet när produkten används samtidigt med produkter som använder annan energi än el-energi, t ex gasspis, gas- eller braskaminer, ved- eller oljepannor etc.*
- *Produkten kan användas av barn från 8 år och personer med nedsatt mental, sensorisk eller fysisk förmåga, eller brist på erfarenhet och kunskap, om de informeras om hur produkten är avsedd att användas.*
- *Barn skall inte leka med produkten. Rengöring och underhåll av produkten skall inte utföras av barn utan tillsyn.*
- *Åtkomliga delar av produkten kan bli heta i samband med matlagning.*
- *Risken för brandspridning ökar om inte rengöring sker så ofta som anges.*
- *Elektrisk installation, kalibrering och justering skall utföras av behörig fackman.*

Denna produkt är utrustad med Safety System (spisvakt) alternativt Safety System Plus (tillsammans ”Systemet”). Systemet övervakar situationen på spisen med hjälp av inbyggda sensorer och har möjlighet att varna brukaren genom ljudsignal och bryta elektrisk spänning till spisen samt utlösa släckningsutrustning (endast Safety System Plus) om situationen på spisen bedöms avvika från det normala. Systemet är beroende av sensorernas uppfattning av situationen och kan inte garantera att bränder, eller andra olyckor hänförliga till överhettning, inte uppstår på eller i anslutning till spisen på grund av oavsiktlig eller vårdslös hantering, ej heller garanteras att sådana bränder kan släckas på ett sådant sätt att skada på person eller egendom ej uppstår.

Systemet förtar på intet sätt brukarens ansvar för övervakning av spisen och minskar heller inte brukarens ansvar för normal försiktighet vid användandet av spisen samt minskar ej brukarens ansvar för skada på person och/eller egendom till följd användningen av spisen och eventuella olyckor till följd av detta. Tillverkaren av Systemet tar således inget ansvar för den person eller sakskada som kan uppkomma till följd av att en brand eller annan skada som uppkommit vid användandet av spisen som Systemet inte lyckats förebygga eller förhindra oavsett om detta beror på fel i Systemet eller om Systemet fungerar såsom avsett, men ändå inte förmår förhindra skadan.

2. Så här använder du Brasserie E/F

Funktion fig. 1
A – Vred för spjäll/timer
B – Tryckknapp för belysning

Vid matlagning öppnas spjället. Spjället stängs automatiskt efter max. 60 minuter eller genom att man vrider spjället till I•I. När timern aktiveras, forceras luftbehandlingsaggregatet förutom spjällfunktionen. Forceringsfunktionen gäller inte vid anslutning till gemensamma anläggningar.

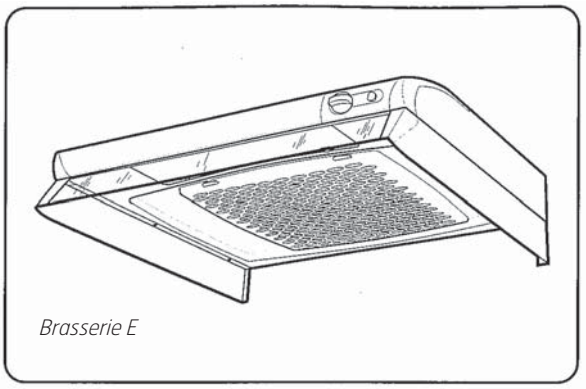

Brasserie E

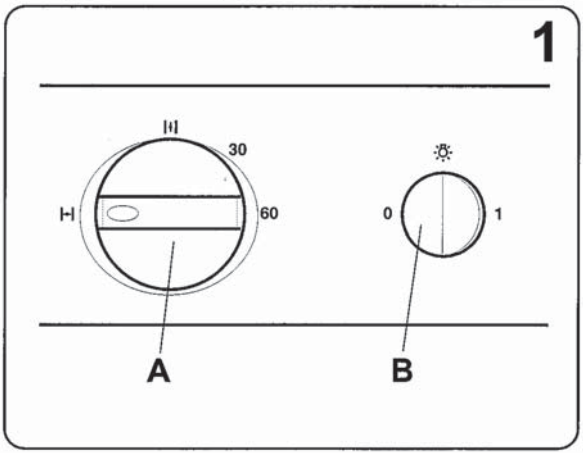

2.1. Underhåll/rengöring

Spiskåpan rengörs med milt tvålvatten och fuktad trasa. Filtret bör rengöras ca 2 gånger i månaden vid normal användning. Lossa filterkassetten genom att trycka in snäpplåsen i framkant, fig. 2.
Ta isär filtret och ta loss filterduken genom att lossa filterhållaren. Blötlägg filterduken och filterkorgen i varmt vatten blandat med diskmedel. Fettfilter i metall kan även diskas i diskmaskinen. Några gånger per år bör spiskåpan rengöras invändigt. Torka invändigt med en trasa som är fuktad med tvålvatten. Sätt tillbaka filterkassetten och tryck upp på plats så att den låses fast i snäpplåsen.

Risken för brand ökar om spiskåpan inte rengörs så ofta som rekommenderas.

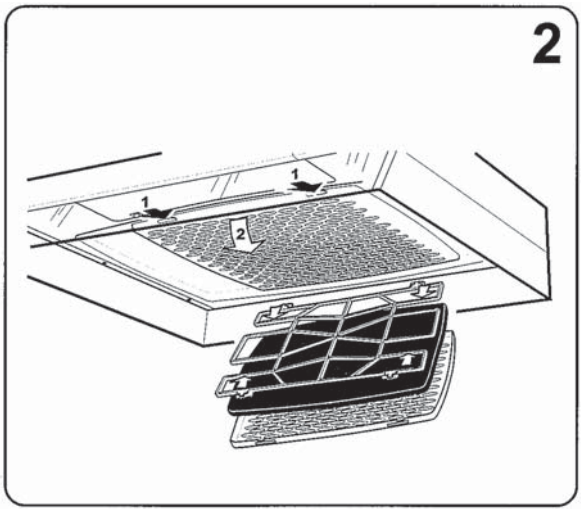

2.2. Byte av lysrör

Lossa lampglaset genom att trycka snäpplåsen i pilens riktning, fig. 3. Lysröret går nu att byta. Lysrörsockel 2G7.

2.3. Om spiskåpan inte fungerar

Kontrollera att säkringen är hel.

Det är inte tillåtet att flambera under spiskåpan. Det måste tillföras tillräckligt mycket luft till rummet när spiskåpan används samtidigt som produkter som använder annan energi än ström, t.ex. gasspis, gas-/vedkamin, ved-/oljepanna eller liknande.

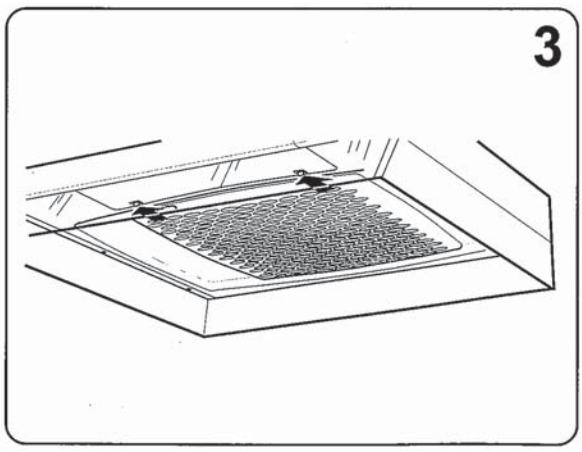

2.4. Spisvakt

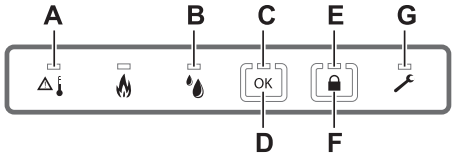

A. Varningslampa vid överhettad platta eller ugn.
B. Varningslampa vid vattenläckage, om vattensensor (tillbehör) har monterats.
C. Indikeringslampa för aktiverade funktioner.
D. Knapp för återställning av funktioner.
E. Indikeringslampa för barnsäkerhetslås.
F. Knapp för barnsäkerhetslås på spis.
G. Indikeringslampa vid servicebehov.

Spisvakten övervakar automatiskt temperaturförändringar på spisen. När en situation med förhöjd temperatur uppstår larmar systemet och stänger av strömmen till spisen.
Max inkopplingstid för plattorna är 5 timmar.
Om ingen aktivitet eller närvaro registreras runt spisen, begränsas inkopplingstiden till 3 timmar.
Max inkopplingstid för ugn är 12 timmar.
För att använda spis eller ugn igen, tryck på OK-knappen.
När systemet är inkopplat och fungerar normalt,blinkar OK-symbolens indikeringslampa med fem sekunders intervall.

Funktion för barnsäkerhetslås



Aktivera barnsäkerhetslåset genom att trycka på låssymbolen. När indikeringslampan lyser är funktionen påkopplad.

För att använda spisen, koppla från barnsäkerhetslåset genom att trycka på låssymbolen.
Indikeringslampan slocknar. Ett larm ljuder och indikeringslampan börjar blinka när man försöker använda spisens ugn och plattor utan att ha kopplat ifrån barnsäkerhetslåset. Stäng av spisen. Tryck sedan på låssymbolen för att avaktivera barnsäkerhetslåset och starta sedan spisen igen.

Automatiskt barnsäkerhetslås



Aktivera det automatiska barnsäkerhetslåset genom att hålla inne låsknappen i fem sekunder tills två höga ljudsignaler hörs.
När det automatiska barnsäkerhetslåset är aktiverat kopplas barnsäkerhetslåset automatiskt till cirka 10 minuter efter att spisen använts eller 60 minuter efter att ugnen använts.

Avaktivera det automatiska barnsäkerhetslåset genom att hålla inne låsknappen i fem sekunder tills en hög ljudsignal hörs.

Funktioner vid larm

Överhettad spisplatta eller ugn

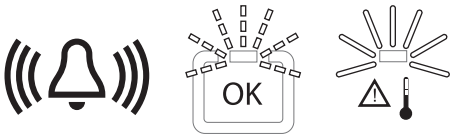

Spisvakten larmar med ljudsignaler. Indikeringslampan för aktiverade funktioner blinkar och varningslampan för överhettad platta eller ugn lyser.



För att kvittera en larmsituation, om ingen fara uppstått, tryck in OK-symbolen inom 15 sekunder för att undvika att spisvakten kopplar ifrån spisen.
Inom 45 minuter efter ett kvitterat larm reagerar systemet inte lika snabbt vid en liknande situation.

Om situationen är kritisk efter att larmet utlöst och fara forfarande föreligger kontakta omedelbart räddningstjänsten.

Åtgärder efter att spisvakten brutit strömmen till spisen

Plattorna är heta, risk för brännskada! Kontrollera att alla plattor och ugn stängts av.



Tryck på OK-symbolen för att återställa normal funktion. Om situationen tillåter och ingen fara uppstått kan spisen användas igen.

Vattenläckage

Vattensensor ingår inte i standardutrustningen, säljs som tillbehör.

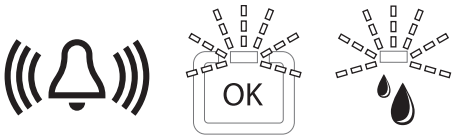

Vattensensorn larmar med ljudsignaler. Indikeringslampan för aktiverade funktioner och varningslampan för vattenläckage blinkar.



Avaktivera larmet genom att trycka på OK-symbolen. Kontrollera orsaken till att larmet utlösts och åtgärda felet. Torka av vattensensorn, larmet kommer annars att utlösa igen efter en timme.

2.4.1. Uppstart och kalibrering

Uppstart skall utföras av behörig fackman.

Uppstart

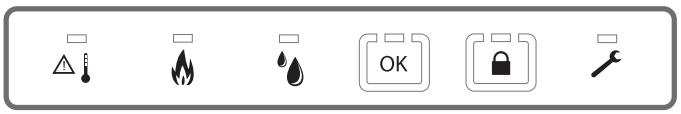

Kontrollera att spisens säkringar är urkopplade och att plattor och ugn är avstängda.



Anslut spiskåpans sladd till vägguttaget. Symbolen för programmeringsläge blinkar.

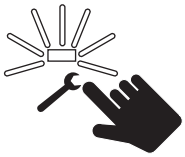

Tryck på symbolen.

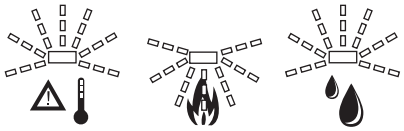

Sökning av PCU-enhet startar och varningslampor blinkar växelvis.



Koppla in spisens säkringar. En ljudsignal hörs och alla varningslampor blinkar samtidigt.

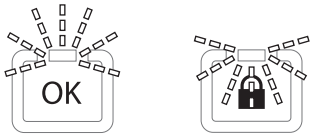

När spiskåpan och strömbrytningsenheten får förbindelse med varandra börjar indikeringslamporna för OK- och låssymbolen blinka växelvis och spisen kan kalibreras.

Kalibrering

Kalibrering skall utföras av behörig fackman.

För spis med ugn



Starta ugnen på max-läge. Tryck och håll på lås-symbolen. När en ljudsignal hörs, slå av ugnen.

För spis utan ugn



Starta största plattan på max-läge. Tryck och håll på OK-symbolen. När en ljudsignal hörs, slå av plattan.

Om man har en spis med induktionshäll måste ett kokkärl vara placerat på plattan.

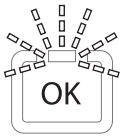

Kalibreringen är klar och indikeringslampan på OK-symbolen blinkar med fem sekunders intervall.



Omstart kalibrering

Vid behov kan kalibreringen startas om. Koppla ur spisens säkringar. Vänta tills indikeringslampan för programmeringsläge lyser.

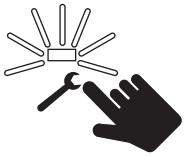

Tryck och håll programmeringssymbolen intryckt.

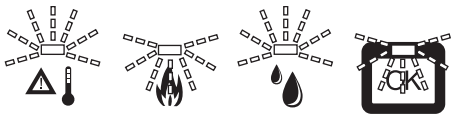

När varningslampor och indikeringslampan på OK-symbolen blinkar växelvis startar sökningen av PCU-enheten. För att fullfölja uppstart, anslut spisens säkringar. (Se uppstart).

För att avbryta uppstart



Tryck på OK-symbolen. Anslut spisens säkringar.



Indikeringslampan för programmeringsläge lyser.

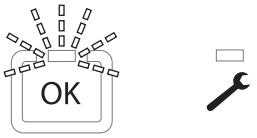

När indikeringslampan för programmeringsläge slocknar och indikeringslampan på OK-symbolen blinkar med fem sekunders intervall är PCU-enheten inkopplad med tidigare kalibrering.

2.4.2. Justering av larmgräns

Systemat övervakar automatiskt temperatur-förändringar på spisen. För att få en tillförlitlig över-vakning av spisen ska larmets känslighet vara anpassat till spisens placering i köket och spiskåpans monterings-höjd.

Placering av spis	Monterings-höjd	Larmgräns
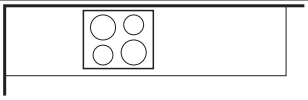	65 cm	6
	55 cm	7
	45 cm	8
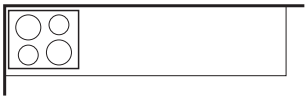	65 cm	7
	55 cm	8
	45 cm	9

Riktvärden för larm.
Det inställda värdet på larmet vid leverans är 7. Om systemet larmar ofta eller vid obefogade situationer kan larmets känslighet justeras.

Ställ inte in larmet på högre värde än 9 vid montering och uppstart. Det är säkrare med en högre känslighet på larmet från början.

Justering av larm

Justering av larm skall utföras av behörig fackman.



Aktivera justering av larm genom att trycka en gång på knappen för programmeringsläge.



Indikeringslampan för aktiverade funktioner tänds.



Höj larmgränsen genom att trycka på OK-knappen.
Då tar det längre tid innan det larmar.

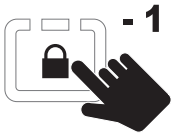

Sänk larmgränsen genom att trycka på låssymbolen.
Då reagerar larmet snabbare.
Känsligheten på larmet kan inte justeras mer än ett steg i taget. För låg känslighet kan leda till dålig övervakning av spisen, vilket kan leda till allvarliga konsekvenser.

När larmgränsen justeras kommer den att indikeras på följande sätt:

Färg på indikerings-lampa	Antal signaler	Larm-gräns
 Rød signal	●●● ●●●	12
	●●● ●●	11
	●●● ●	10
	●●●	9
	●●	8
	●	7
 Grön signal	●●● ●●●	6
	●●● ●●	5
	●●● ●	4
	●●●	3
	●●	2
	●	1

Låg känslighet



Hög känslighet

2.4.3. Låsning av larmgräns

Efter uppstart, kalibrering och justering av larmgräns ska inställningarna låsas.



Lås inställningen genom att trycka på OK-knappen och låssymbol samtidigt i fem sekunder.



När justeringen är låst hörs två höga ljudsignaler och indikeringslampan för programmeringsläge blinkar tre gånger.

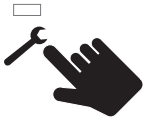

Inställningen av larmgränsen kan kontrolleras genom att trycka på knappen för programmeringsläge.



Om inställningen av larmgränsen måste justeras, avaktivera låsningen genom att trycka på OK-knappen och låssymbolen samtidigt i fem sekunder.



När låsningen är avaktiverad hörs en låg ljudsignal och indikeringslampan för programmeringsläge lyser i tre sekunder.

2.4.4. Funktionskontroll



Efter installation, kalibrering och justering av larmgräns ska en funktionskontroll utföras. För att utföra kontrollen måste barnsäkerhetslåset vara aktiverat.



Kontrollera att barnsäkerhetslåset larmar, med en ljud och ljussignal, för att sedan bryta strömmen när man startar en av plattorna. När barnsäkerhetslåset brutit strömmen, stäng av plattan.



Tryck därefter på låssymbolen två gånger så att indikeringslampan tänds.
Funktionskontrollen upprepas för samtliga plattor och ugnen. Ugnens ljudsignal är något lägre än plattornas.

Om man har en spis med induktionshäll måste ett kokkärl vara placerat på plattan.

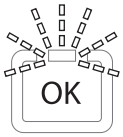

Kontrollera att indikeringslampan på OK-symbolen blinkar med fem sekunders intervall.



Kontrollera att indikeringslampan för service inte lyser. Om vattensensor har monterats, utför funktionskontroll även för denna. Testa funktionen genom att lägga en fuktig trasa mot sensorn i cirka femton sekunder.

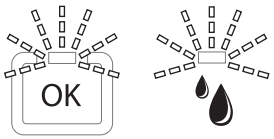

Kontrollera att en ljudsignal hörs och att indikeringslampan på OK-symbolen och varningslampan för vattenläckage blinkar.



Avaktivera larmet genom att trycka på OK-knappen och torka av sensorn. För att sensorn inte ska larma på nytt blir larmet avaktiverat i åtta timmar.

2.4.5. Felsökning

Felindikationer

Innan ni kontaktar kundtjänst kontrollera följande felindikationer och felsökningsschema.

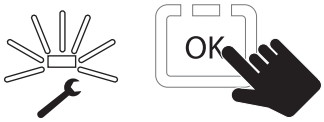

Om indikeringslampan för servicebehov lyser kontinuerligt, tryck på OK-symbolen. Systemet anger med indikeringslamporna vilken typ av fel som inträffat.

Fel på strömbrytningsenheten



x 1

Om symbolen för vattensensor blinkar en gång är förbindelsen med strömbrytningsenheten för svag. Koppla ur spisens säkringar. Koppla in säkringarna igen för att starta systemet på nytt. Om problemet kvarstår, starta om kalibreringen, se avsnitt för kalibrering. Om varningslampan forfarande lyser, kontakta kundtjänst.



x 2

Om symbolen för vattensensor blinkar två gånger är det fel på strömbrytningsenheten.
Koppla ur spisens säkringar. Koppla in säkringarna igen för att starta systemet på nytt. Om problemet kvarstår, starta om kalibreringen, se avsnitt för kalibrering. Om varningslampan forfarande lyser, kontakta kundtjänst.



x 3

Om symbolen för vattensensor blinkar tre gånger är strömbrytningsenheten överhettad. Kontakta kundtjänst.

Fel på styrenhetens sensor

 x 1

Om symbolen för het spis blinkar en gång är det fel på styrenhetens sensor. Kontakta kundtjänst.

Fel på den elektriska anslutningen

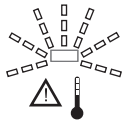 x 3

Om symbolen för het spis blinkar tre gånger är det fel på styrenhetens strömförsörjning. Kontakta kundtjänst.

Felsökningsschema

Störning/problem	Åtgärd
Spisen startar inte.	Kontrollera om barnsäkerhetslåset är aktiverat, se avsnitt om barnsäkerhetslås.
Systemet larmar ofta och vid obefogade situationer.	Gör en ny funktionskontroll, se avsnitt för ”Funktionskontroll”. Om systemet fortsätter att larma ofta och vid obefogade situationer kan larmgränsen justeras, se avsnitt för ”Justering av larmgräns”.
Indikeringslampan för barnsäkerhetslås blinkar med täta mellanrum.	Spisen har startats med barnsäkerhetslåset aktiverat. För att återställa spisens funktion, se avsnitt om barnsäkerhetslås.
Strömbrytningsenheten stänger av strömmen för att sedan koppla på den igen direkt efter att strömmen brutits.	Kontrollera att strömbrytningsenheten är rätt inkopplad. Obs! Installation och reparation ska utföras av behörig fackman.
Indikeringslampan för aktiverade funktioner blinkar inte med fem sekunders intervall.	Kontrollera att anslutningssladden är ordentligt kopplad till vägguttaget/kopplingsdosan och att uttaget har strömtillförsel. Om problemet kvarstår, koppla lös anslutningssladden från uttaget. Kontakta kundtjänst. För att kunna använda spisen som vanligt tills problemet är löst, bryt strömmen till spisen via säkringarna. Strömmen måste vara bruten i minst 5 sekunder innan säkringen kopplas in igen.
Uppstart och kalibrering lyckas inte.	Strömbrytningsenheten kan vara fel inkopplad. En behörig fackman måste kontrollera den elektriska installationen. Om den elektriska installationen är korrekt utförd kan det vara fel på strömbrytningsenheten. Kontakta kundtjänst.

3. Montering

3.1. Brasserie E/F – Tekniska data

Bredd: 60 cm
Övriga mått: Se figur 7
Elanslutning: 230 V jordat
Belysning: Lysrörsockel 2G7, 11 W
Typ FSDH-11-I-2G7-26/12/190
Spisvakt:
Max anslutningseffekt för styrledare:
900 W vid 230 V ~
Strömbrytareenhet:
Se separat anvisning

Anslut inte spiskåpan förrän strömbrytare-enheten ska kalibreras.

Strömbrytareenhet

Strömbrytareenhet levereras separat, art.nr. 114756.

Montering av strömbrytareenhet skall utföras av behörig fackman.

Kontrollera att spisen och ugnen är avstängda.
Gör spisen strömlös genom att koppla bort spisens säkringar.
Drag fram spisen och koppla lös den ur uttaget.
Montera strömbrytareenheten på ett lämpligt ställe bakom spisen, fig. 8
Elektrisk installation av strömbrytareenhet, se separat anvisning.

Koppla inte in spisens säkringar!

7

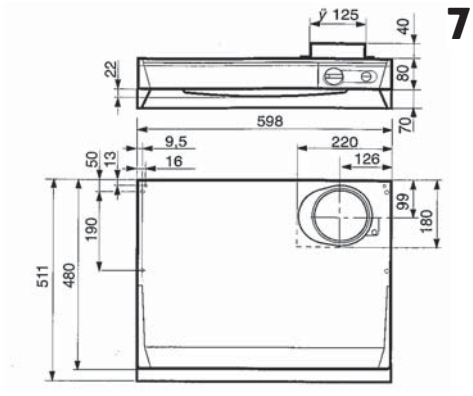

8

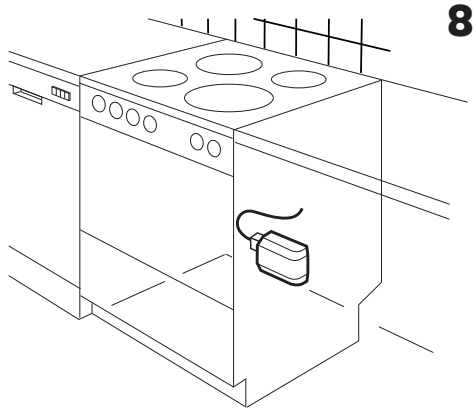

3.2. Brasserie E/F – Installation

Avstanden mellom komfyren og produktet må være 40-70 cm. Komfyrvakt kan ikke monteres over gasskomfyr.

Avledning av utblåsningsluften ska utföras i enlighet med föreskrifter från ansvarig myndighet (Boverket). Utblåsningsluften får inte föras in i rökkanal som används som avledning av rökgaser från t.ex. gas-/ved-kaminer, ved-/oljepannor eller liknande.

Montering av stos med spjäll

Stosen ligger vid leveransen inuti spiskåpan. Spjällaxeln A placeras i bygeln under spjällocket, se fig. 9. Se till att fästena B hamnar under skivkanten. Stosen snäpps fast.

Montering av spiskåpa

Spiskåpan kan placeras under eller infällt i skåpsraden, se fig. 10.
Spiskåpan kan även monteras med hjälp av väggfästen som kan köpas som tillbehör, fig. 11. Anvisning för montering av tillbehör följer med tillbehöret.
OBS! Vid montering av flexibel kanal måste denna vara precis närmast fläktstosen, fig. 12.

När kanalen fästs till stosen får det inte skruvas för hårt så att stosen/spjället deformeras. Detta skapar läckage och oljud. Kontrollera stos/spjällinfästning efter att kanalen har fästs.

Elektrisk installation

Spiskåpan levereras med sladd och jordad stickpropp för anslutning till jordat vägguttag. **Installation ska utföras av auktoriserad fackman.**

Anslutning (ventilationsaggregat)

Styrledningen (2-ledar) ansluts mellan spiskåpa och ventilationsaggregat. Styrkabeln ska minst vara av typen 2 x 0,75 mm2. Spänningen som går mellan en-heterna är på 24V DC (Nordic)/12 V DC (UNI).
Se fig. 13.

NORDIC	**Kabel**	**Kretskort**	**Funktion**
Flexit GO	Brun	DI1	HIGH
	Vit	+24V (REF)	24V DC

UNI	**Kabel**	**Kretskort**	**Funktion**
CS 60	Brun	P5-8	Speed 3
	Vit	P5-10	GO

Injustering

Se aggregatets anvisning för injustering av aggregatet.

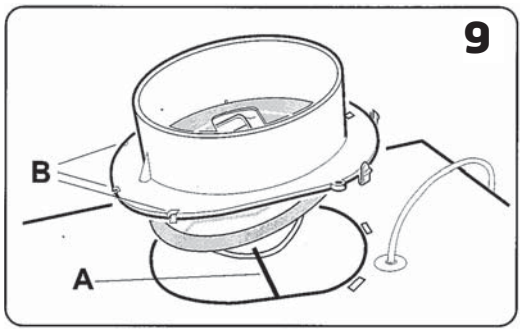

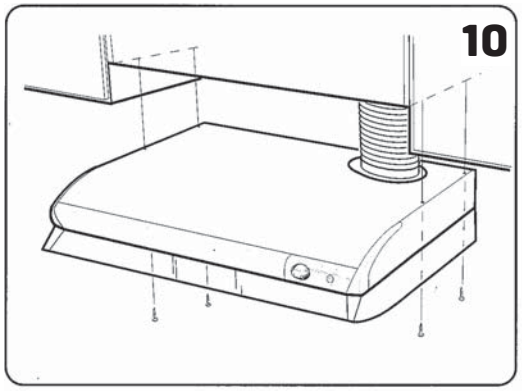

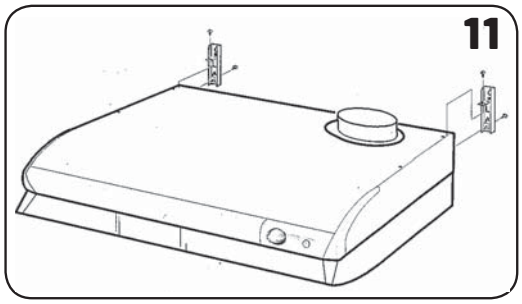

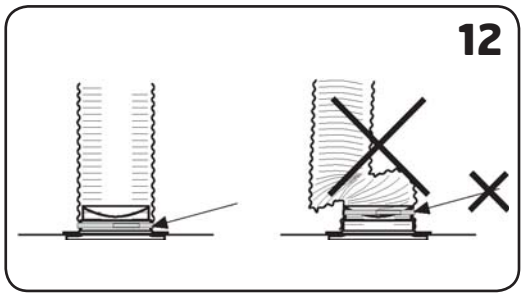

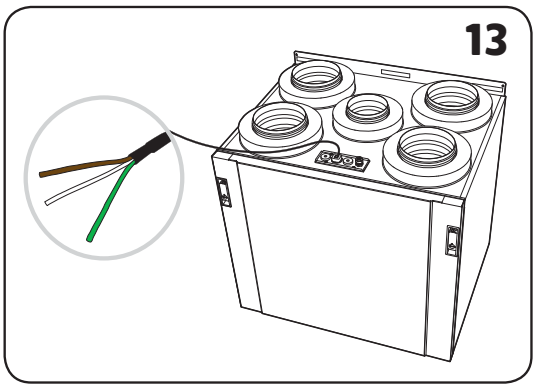

4. Injustering

Grundflöde
OBS! Spjället är monterat med tät strypplatta. Om grundventilation genom kåpan önskas, så ersätts denna med medföljande regleringsplatta för grundventilation. Illustrerat i fig. 1.

Grundventilationen ställs in genom att skjutspjället A föres i önskat läge enligt markering B, fig. 1,
(Se diagram).

Forceringsflöde
Öppna spjället och tag ner strypplatta C, fig. 2.

Forceringsventilationen ställs in genom att skära ut lämpligt antal ringar i strypplattan, fig. 3, (se diagram) Se till så att styrsåret D ligger i läge när plattan åter sitter på plats.

Tryckfallsmätning
Tryckfallsmätningen utföres genom att slangen monteras på mätuttaget E i stosens framkant, fig. 4.

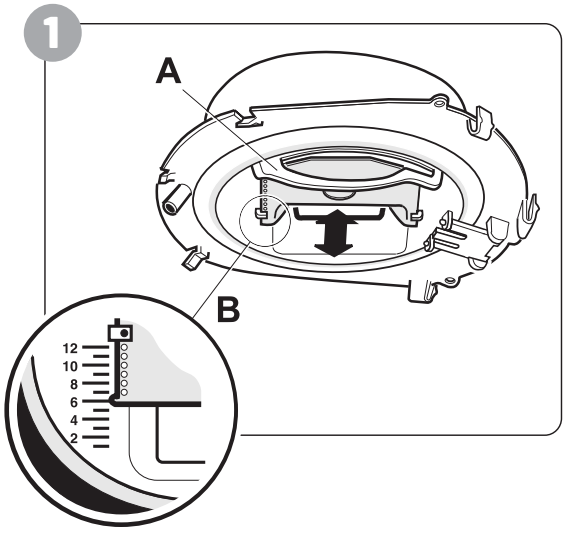

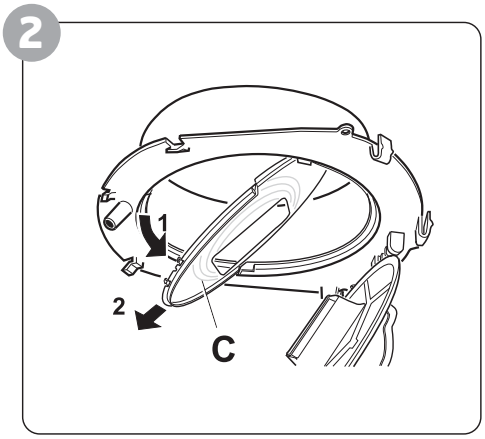

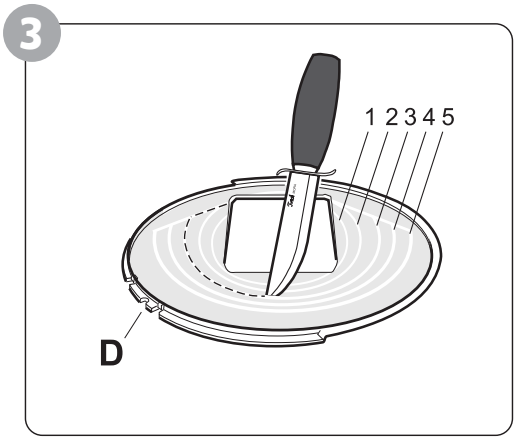

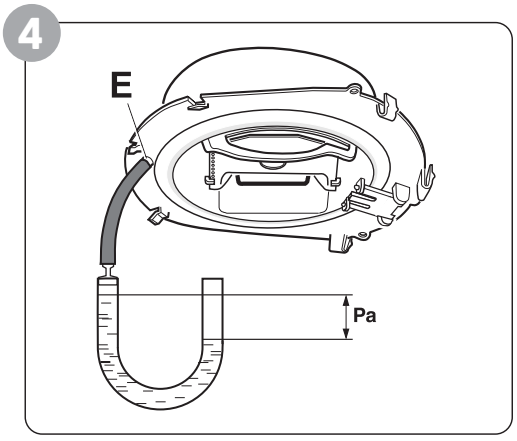

4.1. Brasserie E/F

Injusteringsdiagram grundventilation

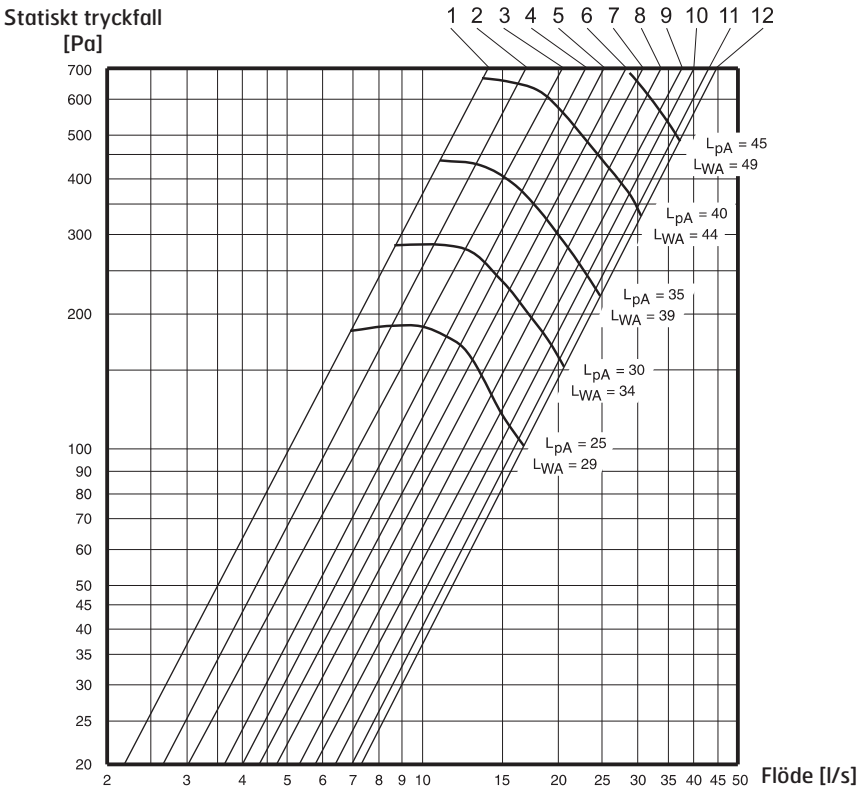

L_{pA}= A-vägd ljudtrycknivå vid 10m² Sabin

L_{WA}= Relativt A-vägd ljudeffektnivå 1pW

Injusteringsdiagram forcert ventilation

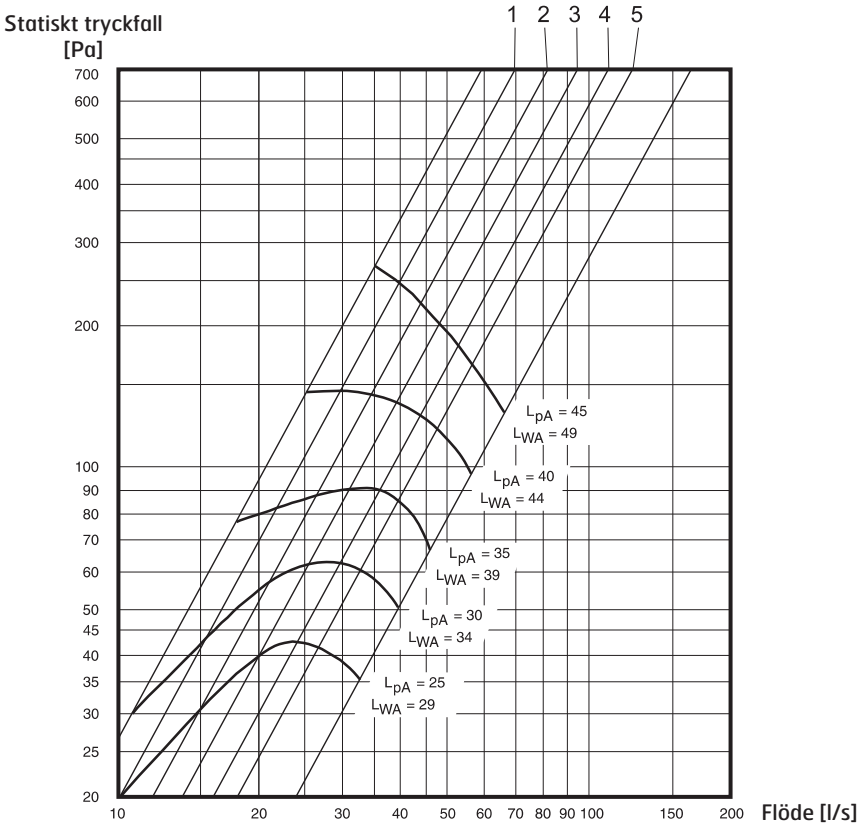

5. Försäkran om överensstämmelse CE

Denna försäkran bekräftar att produkterna uppfyller kraven i följande direktiv/standarder:
73/23/EEG, 93/68/EEG Lågspänningsdirektivet
89/336/EEG Elektromagnetisk kompatibilitet (EMC)

Tillverkare Franke Futurum AB, Box 9, 930 47 Byske, Sverige

Typ Brasserie E/F

Överensstämmer med följande standarder:

Säkerhetsstandard	EN 60335-1:2002 EN 60335-2-31:2003 EN 50366:2003
EMC-standard	EN 55014-1 EN 55015 EN 61000-3-2 EN 61000-3-3 EN 55014-2 EN 61547

Ekodesigndirektiv
Produkten uppfyller och är testad i enlighet med ekodesigndirektiv 66/2014.

6. Produkt/miljödeklaration

Produkt och produktion motsvarar gällande internationella miljökrav som WEEE och RoHS-direktivet.

EE-produkter (elektriska och elektroniska produkter)

Flexit uppfyller avfallsförordningarna/EE-föreskriften genom medlemskap i följande återvinningsbolag:
- Renas AS för industrielektronik (t.ex. frånluftsfläktar, ventilationsaggregat)
- El-retur AS för vitvaruelektronik (t.ex. badrumsfläktar, köksfläktar)



EE-avfall får inte kasseras tillsammans med annat avfall, utan ska lämnas till återförsäljare eller anvisad plats för deponering/insamling.
EE-produkter är (från 2005) märkta med en överkryssad soptunna och ingår i ett system för retur och återvinning. Kasserade produkter tas emot kostnadsfritt (se sidan 18).

FI Sisällys

1. Turvallisuusmääräykset 34
2. Brasserie E/F -mallin käyttö 36
   - 2.1. Ylläpito/puhdistus 36
   - 2.2. Loisteputken vaihtaminen 36
   - 2.3. Liesituulettimen toimintahäiriöt 36
   - 2.4. Liesivahdin 37
   - 2.4.1. Käynnistys ja kalibrointi 38
   - 2.4.2. Hälytysrajan säätäminen 39
   - 2.4.3. Hälytysrajan lukitus 40
   - 2.4.4. Toiminnan tarkastus 41
   - 2.4.5. Vianetsintä 41
3. Asennus 43
   - 3.1. Brasserie E/F – Tekniset tiedot 43
   - 3.2. Brasserie E/F – Asennus 44
4. Poistoilman säätö 45
   - 4.1. Brasserie E 46
5. CE-vaatimustenmukaisuusvakuutus 47
6. Tuote- ja ympäristömääräykset 47

Tuotteitamme kehitetään jatkuvasti, minkä vuoksi pidätämme oikeudet muutoksiin.
Emme myöskään vastaa mahdollisista painovirheistä.

E (ulkoinen) = Liitäntä aggregaattiin /F (yhteinen) = Liitäntä yhteiseen ilmanvaihtokoneeseen

Mallit soveltuvat käytettäviksi sekä aggregaattien että keskitettyjen ilmanvaihtokoneiden kanssa. Mukana toimitettua ohjauskaapelia käytetään aggregaatin kanssa. Ohjauskaapelia ei käytetä järjestelmissä, joissa keittiön liesituuletin on kytketty usean asunnon yhteiseen (keskitettyyn) ilmanvaihtokoneeseen.

Liitäntä aggregaattiin
Liesituulettimet liitetään suoraan aggregaattiin.
Ruoanlaiton aikana avataan liesituulettimen venttiili ja käynnistetään aggregaatin suorittama tuuletus. Poistoilma ohjautuu liesituulettimesta lämmönvaihtimeen läpi ja ulos aggregaatin poistoilmakanavan kautta katolla olevaan piippuun tai yhdistelmäkoteloon. Samanaikaisesti rakennukseen johdetaan lisää korvausilmaa kompensoimaan poistoilman kasvanutta määrää. Liesituulettimessa on venttiiliratkaisu, jolla voidaan säätää perustuuletuksen ja tehostetun tuuletuksen vaihtamaa ilmamäärää.

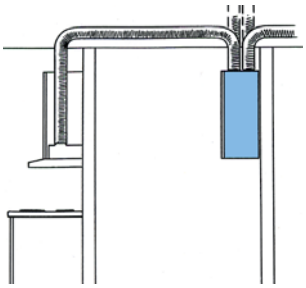

Liesituulettimen venttiili on oletusarvoisesti täysin peittävä (tiivis) venttiililevy. Se tarkoittaa, että perustuuletus ei ole mahdollista liesituulettimen avulla. Jos liesituletinta halutaan käyttää perustuuletukseen, peittävä venttiililevy on vaihdettava mukana toimitettuun perustuuletuksen venttiililevyyn.

Liitäntä keskitettyyn ilmanvaihtokoneeseen
Keskitettyyn ilmanvaihtokoneeseen liitettävät liesituulettimet on tarkoitettu kerrostaloasuntoihin. Koska tuuletin ei sijaitse itse liesituulettimessa, tuuletusääni on hyvin vaimea. Tuuletus tapahtuu liesituulettimen kautta, mutta ilman imee rakennuksen keskus- imuri. Korvausilma saadaan korvausilmaventtiileistä tai ikkunoista. Liesituulettimessa on venttiiliratkaisu, jolla voidaan säätää perustuuletuksen vaihtamaa ilmamäärää.

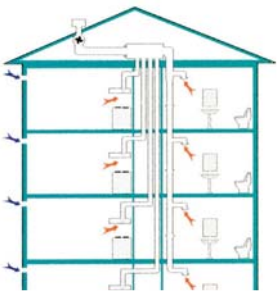

*Tätä tuotetta koskee korvausvaatimusoikeus kuluttajansuojalain mukaan – **edellyttäen että tuotetta on käytetty ja ylläpidetty oikein**.*
Suodatin on kuluva osa.



Tuotteessa oleva symboli osoittaa, että sitä ei saa hävittää kotitalousjätteen mukana. Se on toimitettava sähkö- tai elektroniikkajätekierrätykseen.
Kun huolehdit laitteen asianmukaisesta kierrätyksestä, autat vähentämään haitallisia vaikutuksia ympäristöön ja terveyteen. Saat lisätietoja tämän laitteen kierrättämisestä ottamalla yhteyden asuinkuntasi viranomaisiin, kierrätysyritykseen tai laitteen ostopaikkaan.

Virheellisestä tai puutteellisesta asennuksesta johtuva reklamaatio on osoitettava asennuksesta vastaavalle yritykselle. Korvausvaatimusoikeus voi raueta, jos laitteen ylläpito laiminlyödään.

1. Turvallisuusmääräykset

Lue nämä käyttö- ja asennusohjeet huolellisesti läpi, varsinkin turvallisuusmääräykset, ennen tuotteen asentamista ja käytön aloittamista.
Säilytä käyttöohjeet myöhempää käyttöä varten tai annettavaksi edelleen henkilölle, jolle luovutat tuotteen.
Katkaise virransyöttö tuotteeseen ennen minkäänlaisia puhdistus- tai hoitotoimenpiteitä.

- *Ulostuloilma on johdettava pois asianomaisen viranomaisen antamien määräysten mukaisesti.*
- *Ulostuloilmaa ei saa johtaa savuhormeihin, joita käytetään savukaasujen poistamiseen esim. kaasukamiinoista tai takoista, puu- tai öljypannuista jne.*
- *Lieden ja tuotteen välisen etäisyyden on oltava vähintään 40-70 cm. Tuotetta ei saa asentaa kaasulieden yläpuolelle.*
- *Vaaran välttämiseksi kiinteän asennuksen, pistokkeen vaihdon tai muun tyyppisen liitännän saa tehdä vain sähköalan ammattilainen.*
- *Ruokien liekittäminen tuotteen alla on kielletty.*
- *Riittävästä ilmankierrosta on huolehdittava, jos tuotetta käytetään tilassa, jossa samaan aikaan käytetään muuta kuin sähköenergiaa tarvitsevia laitteita. Tällaisia ovat mm. kaasuhella, kaasukamiina/takka, puu-/öljypannut jne.*
- *Tuotetta saavat käyttää 8 vuotta täyttäneet ja sitä vanhemmat lapset sekä henkilöt, joilla on rajoittunut henkinen tai fyysinen toimintakyky, heikentynyt tuntoaisti tai puutteellinen kokemus tai tietämys, jos heille kerrotaan, kuinka tuotetta on tarkoitus käyttää.*
- *Lapset eivät saa leikkiä tuotteella. Lapset eivät saa puhdistaa tai huoltaa tuotettaa ilman valvontaa.*
- *Tuotteen käsiksi päästävät pinnat voivat kuumentua ruuanlaiton yhteydessä.*
- *Tulipalon riski kasvaa, jos puhdistusta ei tehdä suositellun aikataulun mukaisesti.*
- *Sähköasennuksen, kalibroinnin ja säädöt saa tehdä ainoastaan valtuutettu ammattilainen.*

Tuote on varustettu Safety System- tai Safety System Plus -turvajärjestelmällä (seuraavassa ”Järjestelmä” viittaa molempiin). Järjestelmä valvoo lieden pintaa ja sen yläpuolista tilaa rakenteissa olevien sensoreiden avulla, varoittaa käyttäjää äänisignaalilla, katkaisee lieden virransyötön sekä käynnistää sammutuslaitteiston, jos liedellä tapahtuu normaalista poikkeavaa (sammutus koskee vain Safety System Plus -järjestelmää). Järjestelmän toiminta riippuu sensoreiden antamasta tiedosta, minkä vuoksi valmistaja ei voi taata, että järjestelmä pysty estämään tahattomasta tai varomattomasta toiminnasta aiheutuvan ylikuumentumisen ja siitä johtuvat tulipalot tai muut vahingot liedellä tai sen läheisyydessä. Valmistaja ei myöskään voi taata, että Järjestelmä pystyy sammuttamaan tulipalot siten, että henkilöille tai omaisuudelle ei koidu vahinkoja. Järjestelmä ei millään tavalla poista käyttäjän valvontavastuuta eikä velvollisuutta noudattaa normaalia varovaisuutta lieden käytössä, eikä Järjestelmä pienennä käyttäjän vastuuta henkilöille tai omaisuudelle aiheutuvista vahingoista, jotka johtuvat lieden käytöstä ja käytöstä mahdollisesti aiheutuvista onnettomuuksista. Järjestelmän valmistaja ei näin ollen vastaa henkilö- tai ainevahingoista, jotka aiheutuvat tulipalosta tai muusta sellaisesta lieden käytöstä aiheutuvasta onnettomuudesta, jota Järjestelmä ei ole onnistunut ehkäisemään tai estämään riippumatta siitä, onko onnettomuus johtunut Järjestelmässä olevasta virheestä vai siitä, että Järjestelmä ei ole pystynyt estämään onnettomuutta vaikka on toiminut tarkoitetulla tavalla.

2. Brasserie E/F -mallin käyttö

Toiminnot, kuva 1
A – Pellin/ajastimen säätimet
B – Valokatkaisin

Avaa pelti ruoanlaiton yhteydessä. Pelti sulkeutuu automaattisesti viimeistään 60 minuutin kuluttua tai silloin, kun pelti käännetään asentoon I•I. Kun ajastin aktivoidaan, myös ilmankäsittelylaite toimii peltitoiminnon lisäksi. Tehostustoiminto ei ole käytettävissä keskuslaitteistoissa.

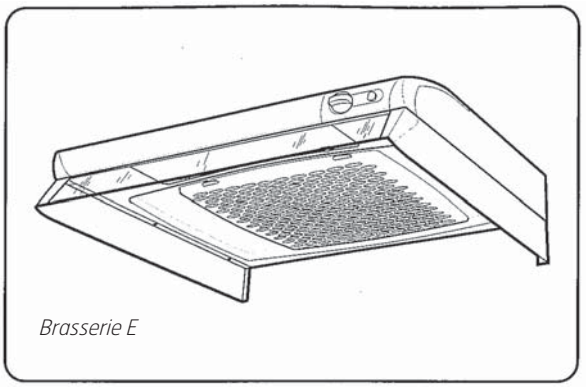

Brasserie E

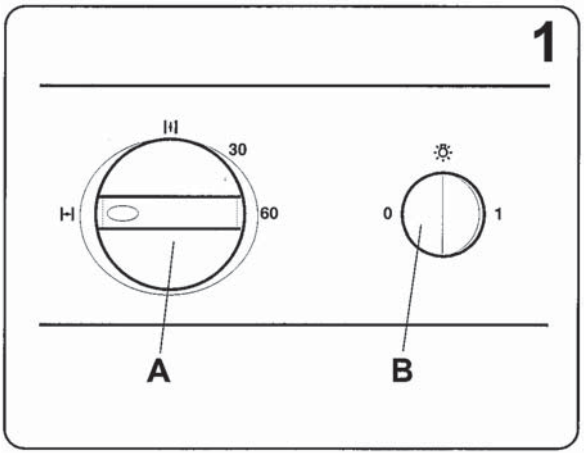

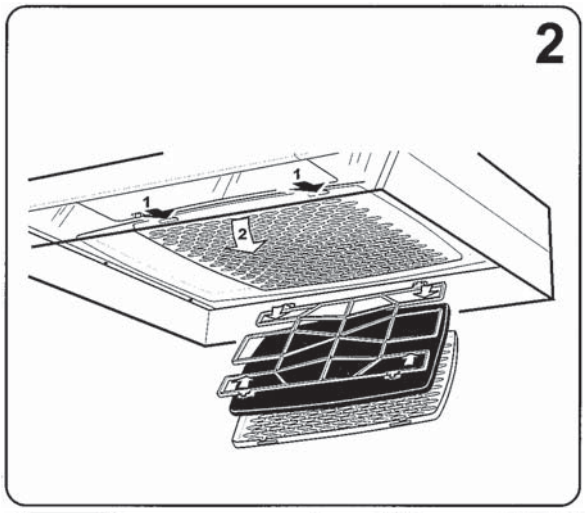

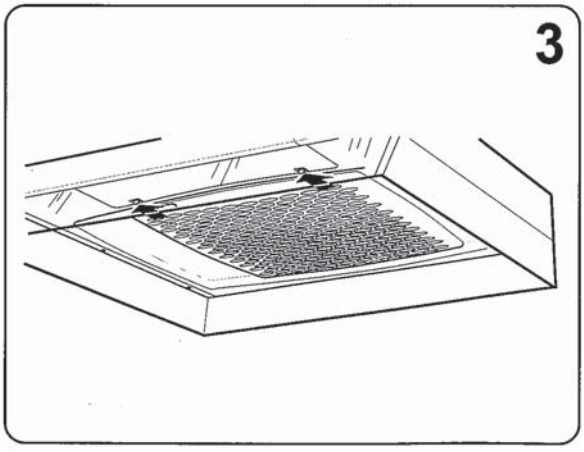

2.1. Ylläpito/puhdistus

Liesituuletin puhdistetaan miedolla saippuavedellä ja kostealla liinalla. Suodatin on puhdistettava noin kaksi kertaa kuukaudessa tavanomaisessa käytössä. Suodatinkasetti irrotetaan painamalla etureunassa olevia lukkoja, ks. kuva 2. Irrota suodatin ja irrota sitten suodatinkangas vapauttamalla suodattimen pidikkeet. Laita suodatinkangas ja suodatinkehys lämpimään veteen, jossa on astianpesuainetta. Metallisen rasvasuodattimen voi pestä astianpesukoneessa. Liesituuletin on puhdistettava sisältä muutaman kerran vuodessa. Pyyhi sisäpuoli saippuaveteen kastetulla liinalla. Aseta suodatinkasetti takaisin paikalleen ja paina se kiinni siten, että se lukittuu lukkoihin.

Palovaara kasvaa, jos liesituuletinta ei puhdisteta niin usein, kuin ohjeissa ilmoitetaan.

2.2. Loisteputken vaihtaminen

Irrota lampun lasi painamalla kiinnittimiä nuolen osoittamaan suuntaan, ks. kuva 3. Nyt loisteputki voidaan vaihtaa. Loisteputki-istukka 2G7.

2.3. Liesituulettimen toimintahäiriöt

Tarkista, että sulake on ehjä.

Liesituulettimen alla ei saa liekittää ruokaa. Huoneeseen on johdettava riittävästi ilmaa, kun liesituuletinta käytetään samanaikaisesti sellaisten laitteiden kanssa, joiden energia tuotetaan jollakin muulla tavalla kuin sähköllä, kuten kaasuliesi, kaasu-/puukamiina, puu-/öljykattila tai muu vastaava.

2.4. Liesivahdin

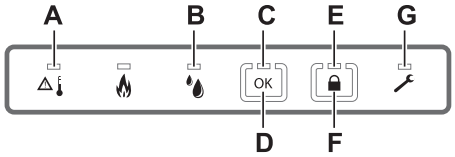

A. Ylikuumentuneen keittolevyn tai uunin varoitusvalo.
B. Vesivuodoista varoittava varoitusvalo. Edellyttää lisävarusteena saatavan vesisensorin asennusta.
C. Käynnistettyjen toimintojen merkkivalo.
D. Toimintojen palautuspainike.
E. Lapsiturvalukon merkkivalo.
F. Lieden lapsiturvalukon painike.
G. Huoltotarpeen merkkivalo.

Liesivahti valvoo automaattisesti lieden lämpötilanmuutoksia. Kun ylikuumenemistilanne ilmenee, järjestelmä antaa hälytyksen ja katkaisee lieden virransyötön.
Keittolevyt ovat päällä yhtäjaksoisesti enintään 5 tuntia.
Jos lieden ympärillä ei havaita kenenkään läsnäoloa tai mitään toimintaa, levyt ovat päällä enintään 3 tuntia.
Uuni on päällä yhtäjaksoisesti enintään 12 tuntia.
Liesi tai uuni on uudelleen käytettävissä painamalla OK-painiketta.
Järjestelmän ollessa käynnissä ja toimiessa normaalisti OK-symbolin merkkivalo vilkkuu viiden sekunnin välein.

Lapsiturvalukon toiminta



Lapsiturvalukko otetaan käyttöön painamalla lukitussymbolia. Toiminto on kytkettynä päälle, kun merkkivalo palaa.
Lieden käyttämiseksi lapsiturvalukko kytketään pois päältä painamalla lukkosymbolia. Merkkivalo sammuu.
Laite antaa hälytysäänen ja merkkivalo alkaa vilkkua, kun lieden uunia ja keittolevyjä yritetään käyttää ilman että lapsiturvalukko on kytketty pois päältä.
Kytke liesi pois päältä. Paina sitten lukitussymbolia, jotta lapsiturvalukko poistuu käytöstä ja lieden voi käynnistää uudelleen.

Automaattinen lapsiturvalukko



Ota automaattinen lapsiturvalukko käyttöön pitämällä lukituspainiketta painettuna viiden sekunnin ajan, kunnes kuuluu kaksi merkkiääntä. Kun automaattinen lapsiturvalukko on otettu käyttöön, lapsiturvalukko kytkeytyy automaattisesti päälle noin 10 minuutiksi lieden käytön jälkeen tai 60 minuutiksi uunin käytön jälkeen.

Poista automaattinen lapsiturvalukko käytöstä pitämällä lukituspainiketta painettuna viiden sekunnin ajan, kunnes kuuluu kuuluvamerkkiääni.

Toiminnot hälytyksen aikana

Ylikuumentunut keittolevy tai uuni

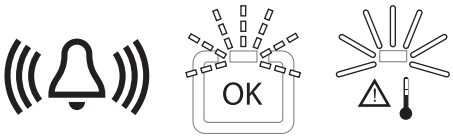

Liesivahti antaa hälytyksen äänimerkeillä. Aktivoitujen toimintojen merkkivalo vilkkuu ja ylikuumentuneen keittolevyn tai uunin varoitusvalo palaa.



Jos mitään vaaraa ei ole, kuittaa hälytys painamalla OK-symbolia 15 sekunnin kuluessa, jotta liesivahti ei kytke liettä pois päältä.
45 minuutin aikana kuitatun hälytyksen jälkeen järjestelmä ei reagoi yhtä nopeasti vastaavassa tilanteessa.

Jos tilanne hälytyksen tapahduttua on kriittinen ja vaara on edelleen olemassa, on otettava välittömästi yhteyttä pelastuslaitokseen.

Toimenpiteet sen jälkeen, kun liesivahti on katkaissut liedestä virran

Keittolevyt ovat kuumia, palovammojen vaara!
Tarkista, että kaikki keittolevyt ja uuni ovat sammutettuina.



Normaalitoiminnon palautus tapahtuu painamalla OK-symbolia. Jos tilanne sallii ja mitään vaaratilannetta ei ole ollut, liettä voidaan jälleen käyttää.

Vesivuoto

Vesianturi ei kuulu vakiovarustukseen, myydään lisävarusteena.

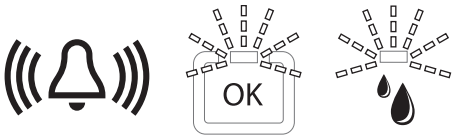

Vesianturi antaa hälytyksen äänimerkeillä. Aktivoitujen toimintojen merkkivalo ja vesivuodon varoitusvalo vilkkuvat.



Kytke hälytys pois päältä painamalla OKsymbolia. Tarkista hälytyksen aiheuttaja ja korjaa vika. Kuivaa vesianturi, sillä muutoin hälytys laukeaa uudelleen tunnin kuluttua.

2.4.1. Käynnistys ja kalibrointi

Käynnistyksen saa suorittaa ainoastaan valtuutettu ammattilainen

Käyttöönotto

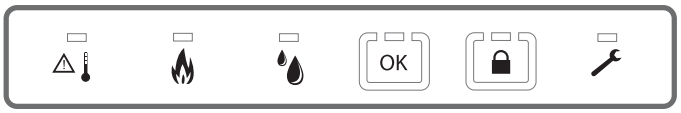

Tarkasta, että lieden varokkeet on kytketty irti ja keittolevyt jauuni ovat pois päältä.



Liitä liesikuvun virtajohto seinäkoskettimeen. Ohjelmointitilan symboli vilkkuu.

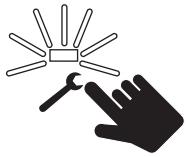

Paina symbolia.

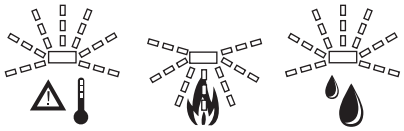

PCU-virrankatkaisuyksikön etsintä käynnistyy ja varoitusvalot vilkkuvat vuorotellen.



Kytke lieden varokkeet. Äänimerkki kuuluu ja varoitusvalot vilkkuvat samanaikaisesti.

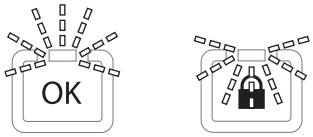

Kun liesikuvun ja virrankatkaisuyksikön välinen yhteys perustetaan, OK-merkkivalo ja lukkosymbolin merkkivalo alkavat vilkkua vuorotellen ja liesi voidaan kalibroida.

Kalibrointi

Kalibroinnin saa suorittaa ainoastaan valtuutettu ammattilainen.

Liesille joissa on uuni



Käynnistä uuni maksimiteholla. Paina lukkosymbolia ja pidä se alas painettuna. Sammuta uuni äänimerkin kuuluessa.

Ilman uunia oleva liesi



Kytke kookkain keittolevy enimmäisteholleen. Paina OK-symbolia ja pidä se alas painettuna. Sammuta keittolevy äänimerkin kuuluessa.

Induktiokeittotasoilla varustetussa liedessä keittolevyn päälle on asetettava keittoastia.

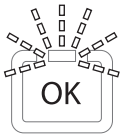

Kalibrointi on valmis ja OK-symbolin merkkivalo vilkkuu viiden sekunnin välein.



Käynnistä kalibrointi uudelleen.

Kalibrointi voidaan tarvittaessa käynnistää uudelleen. Irrota lieden varokkeet. Odota, että ohjelmointitilan merkkivalo palaa.

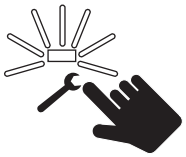

Paina ohjelmointisymbolia ja pidä se alas painettuna.

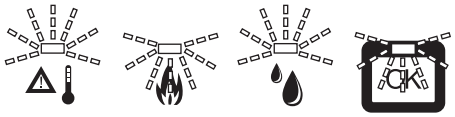

Kun varoitusvalot ja OK-symbolin merkkivalo vilkkuvat vuorotellen, PCU-virrankatkaisuyksikön etsintä käynnistyy. Saata käyttöönotto loppuun kytkemällä lieden varokkeet. (Katso käyttöönotto).

Käyttöönoton keskeytys



Paina OK-symbolia. Liitä lieden varokkeet.



Ohjelmointitilan merkkivalo palaa.

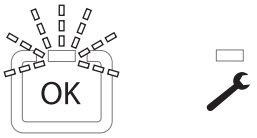

Kun ohjelmointitilan merkkivalo sammuu ja OK-symbolin merkkivalo vilkkuu viiden sekunnin välein, PCU-virrankatkaisuyksikkö on kytketty aiemmalla kalibroinnilla.

2.4.2. Hälytysrajan säätäminen

Valvoo automaattisesti lieden lämpötilanvaihteluita. Lieden luotettava valvonta edellyttää, että hälytyksen herkkyys on sovitettava lieden paikkaan keittiössä ja liesikuvun asennuskorkeuteen.

Lieden sijoittaminen	Asennuskorkeus	Hälytysraja
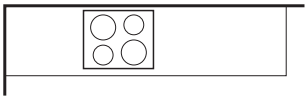	65 cm	6
	55 cm	7
	45 cm	8
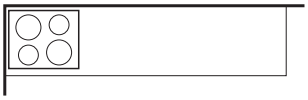	65 cm	7
	55 cm	8
	45 cm	9

Hälytyksen ohjearvot
Toimituksen yhteydessä hälytys on esisäädetty lukemaan 7. Jos järjestelmä hälyttää usein tai tarpeettomasti, hälytyksen herkkyyttä voidaan säätää.

Asennuksen ja käytön aloituksen yhteydessä lukemaa ei saa määrittää suuremmaksi kuin 9. Alussa on turvallista käyttää järjestelmässä suurta hälytysherkkyyttä.

Hälytyksen säätäminen

Hälytyksen säädöt saa suorittaa ainoastaan valtuutettu ammattilainen.



Hälytyksen säätö otetaan käyttöön painamalla kerran ohjelmointitilan painiketta.



Käynnistettyjen toimintojen merkkivalo syttyy.



Korota hälytysrajaa painamalla OK-painiketta. Tällöin hälytyksen käynnistyminen tapahtuu hitaammin.



Laske hälytysrajaa painamalla lukkosymbolia. Tällöin hälytyksen reagointi tapahtuu nopeammin.
Hälytyksen herkkyyttä ei voi säätää enempää kuin yksi pykälä kerrallaan.
Liian alhainen herkkyys voi aiheuttaa lieden huonoon valvontaan, mikä voi johtaa vakaviin seurauksiin.

Kun hälytysrajaa säädetään, siitä ilmoitetaan seuraavalla tavalla:

Merkkivalon väri	Signaalien määrä	Hälytysraja
 Punainen signaali	●●● ●●●	12
	●●● ●●	11
	●●● ●	10
	●●●	9
	●●	8
	●	7
 Vihreä signaali	●●● ●●●	6
	●●● ●●	5
	●●● ●	4
	●●●	3
	●●	2
	●	1

Matala herkkyys



Korkea herkkyys

2.4.3. Hälytysrajan lukitus



Käyttöönoton, kalibroinnin ja hälytysrajan säädön jälkeen asetukset lukitaan.



Lukitse asetukset painamalla OK-painiketta ja lukkosymbolia samanaikaisesti viiden sekunnin ajan.



Kun säädöt on lukittu, kuuluu kaksi korkeaa merkkiääntä ja ohjelmointitilan merkkivalo vilkahtaa kolme kertaa.

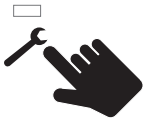

Hälytyksen asetus voidaan tarkastaa painamalla ohjelmointitilan painiketta.



Jos hälytysrajan asetuksia täytyy säätää, avaa lukitukset painamalla OK-painiketta ja lukkosymbolia samanaikaisesti viiden sekunnin ajan.



Lukituksen avautuessa kuuluu kaksi matalaa merkkiääntä ja ohjelmointitilan merkkivalo palaa kolmen sekunnin ajan.

2.4.4. Toiminnan tarkastus



Asennuksen, kalibroinnin ja hälytysrajan säädön jälkeen suoritetaan toiminnan tarkastus. Tarkastusta varten lapsiturvalukon on oltava kytkettynä päälle.



Tarkista, että lapsiturvalukko hälyttää valo- ja äänimerkillä ja katkaisee sen jälkeen virran, kun keittolevyjä yritetään asettaa päälle. Kun lapsiturvalukko on katkaissut virransyötön, sammuta keittolevy.



Paina sen jälkeen lukkosymbolia kaksi kertaa, jolloin merkkivalo syttyy.
Toiminnan tarkastus toistetaan kaikkien keittolevyjen ja uunin osalta. Uunia koskeva merkkiääni on hieman matalampi kuin keittolevyjen äänimerkki.

Induktiokeittotasoilla varustetussa liedessä keittolevyn päälle on asetettava keittoastia.

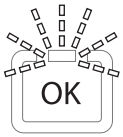

Tarkista. että OK-symbolin merkkivalo vilkkuu viiden sekunnin välein.



Tarkista, ettei huollon merkkivalo loista.
Jos vesianturi on asennettu, tee myös vesianturille toiminnan tarkastus. Tarkasta toiminta painamalla kostea riepu anturia vasten noin viidentoista sekunnin ajaksi.

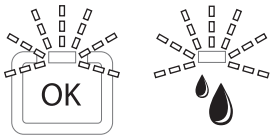

Tarkasta, että äänimerkki kuuluu ja että OK-painikkeen merkkivalo ja vesivuodon varoitusvalo vilkkuvat.



Poista hälytys painamalla OK-painiketta ja kuivaa anturi. Jotta anturi ei hälyttäisi uudelleen, hälytys on kahdeksan tunnin ajan kytkettynä pois päältä.

2.4.5. Vianetsintä

Vikailmoitukset

Tarkista seuraavat vikailmoitukset ja vianetsintäsuunnitelma, ennen kuin otat yhteyttä asiakaspalveluun.

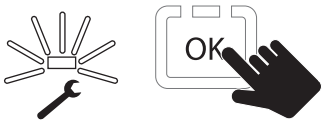

Jos huoltotarpeen merkkivalo palaa jatkuvasti, paina OK-symbolia. Järjestelmä kertoo merkkivaloilla, minkä tyyppinen vika on ilmennyt.

Vika virrankatkaisuyksikössä

 **x 1**

Jos vesianturin symboli vilkkuu kerran, yhteys virrankatkaisuyksikköön on liian heikko.
Irrota lieden varokkeet. Käynnistä järjestelmä uudelleen kiinnittämällä varokkeet takaisin. Jos ongelma jatkuu, aloita kalibrointi uudelleen (katso kohta ”Kalibrointi”). Jos varoitusvalo palaa edelleen, ota yhteys asiakaspalveluun.

 **x 2**

Jos vesianturin symboli vilkkuu kaksi kertaa, vika on virrankatkaisuyksikössä.
Irrota lieden varokkeet. Käynnistä järjestelmä uudelleen kiinnittämällä varokkeet takaisin. Jos ongelma jatkuu, aloita kalibrointi uudelleen (katso kohta ”Kalibrointi”). Jos varoitusvalo palaa edelleen, ota yhteys asiakaspalveluun.

 **x 3**

Jos vesianturin symboli vilkkuu kolme kertaa, virrankatkaisuyksikkö on ylikuumentunut. Ota yhteys asiakaspalveluun.

Vika ohjausyksikön anturissa

 x 1

Jos kuumasta liedestä ilmoittava symboli vilkkuu kerran, vika on ohjausyksikön anturissa. Ota yhteys asiakaspalveluun.

Vika sähköliitännässä

 x 3

Jos kuumasta liedestä ilmoittava symboli vilkkuu kolme kertaa, vika on ohjausyksikön virransyötössä.
Ota yhteys asiakaspalveluun.

Vianetsintäsuunnitelma

Häiriö/ongelma	Toimenpide
Liesi ei käynnisty.	Tarkista, onko lapsiturvalukko päällä, katso lapsiturvalukkoa koskevaa osaa.
Järjestelmä hälyttää usein ja tarpeettomasti.	Tee uusi toiminnan tarkastus, katso osaa ”Toiminnan tarkastus” Jos järjestelmä edelleen hälyttää usein ja tarpeettomasti, hälytysrajaa voidaan säätää. Katso kohtaa ”Hälytysrajan säätäminen”.
Lapsiturvalukon merkkivalo vilkkuu tiheään tahtiin.	Liesi on käynnistetty lapsiturvalukon ollessa päällä. Lisätietoja lieden toiminnan palauttamisesta on lapsiturvalukkoa käsittelevässä osassa.
Virrankatkaisinyksikkö katkaisee virransyötön ja kytkee sen jälleen päälle välittömästi katkaisun jälkeen.	Tarkista, että virrankatkaisinyksikkö on oikein kytketty. Huom! Vain pätevä sähköalan ammattilainen saa tehdä asennus- ja korjaustöitä.
Aktivoitujen toimintojen merkkivalot eivät vilku viiden sekunnin välein.	Tarkista, että liitosjohto on liitetty kunnolla seinäkoskettimeen ja että koskettimeen tulee virtaa. Jos ongelma jatkuu, irrota liitosjohto seinäkoskettimesta. Ota yhteys asiakaspalveluun. Jotta liettä voitaisiin käyttää tavalliseen tapaan siihen saakka, kunnes ongelma on ratkaistu, lieden sähkövirta katkaistaan varokkeista. Virran on oltava katkaistuna vähintään 5 sekunnin ajan ennen varokkeen takaisin kytkemistä.
Käynnistys ja kalibrointi ei onnistu.	Virrankatkaisinyksikkö voi olla liitetty väärin. Pätevän ammattihenkilön on tarkastettava sähköasennus. Jos sähköasennus on tehty oikein, vika voi olla virrankatkaisinyksikössä. Ota yhteys asiakaspalveluun.

3. Asennus

3.1. Brasserie E/F – Tekniset tiedot

Leveys: 60 cm
Muut mitat: Ks. kuva 7
Sähkökytkentä: 230 V maadoitettu
Valaistus: Loisteputki-istukka 2G7, 11 W
Tyyppi FSDH-11-I-2G7-26/12/190
Liesivahdilla:
Ohjausjohtimen maks. liitäntäteho:
900 W vid 230 V ~
Virrankatkaisinyksikkö:
Katso erillinen ohje.

Liesikupua ei saa liittää seinäkoskettimeen, ennen kuin virrankatkaisin on kalibroitu.

Virrankatkaisuyksikkö

Virrankatkaisuyksikkö toimitetaan erikseen, tuotenro 114756.

Virrankatkaisuyksikön asennuksen saa suorittaa ainoastaan valtuutettu ammattilainen.

Varmista, että liesi ja uuni on sammutettu.
Katkaise uunista virta kytkemällä irti lieden sulakkeet.
Vedä liesi ulos ja irrota se virtalähteestä.
Asenna virrankatkaisuyksikkö sopivaan paikaan lieden taakse, kuva 8.
Virrankatkaisuyksikön sähköasennustyöt, katso erillinen ohje.

Älä kytke lieden varokkeita paikoilleen!

7

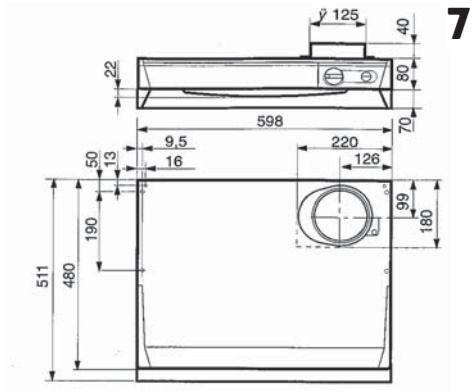

8

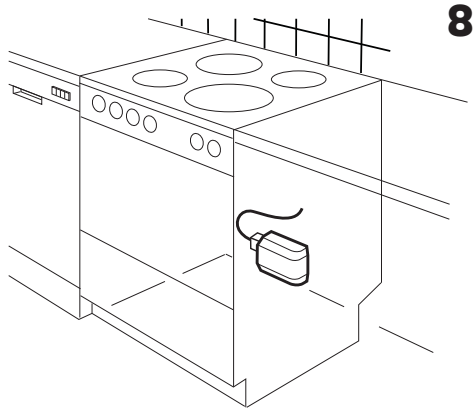

3.2. Brasserie E/F – Asennus

Lieden ja liesituulettimen välisen etäisyyden on oltava vähintään 50 cm. Jos kyseessä on kaasuliesi, etäisyyden on oltava 65 cm. Jos kaasulieden valmistaja suosittelee korkeampaa asennuskorkeutta, se on huomioitava asennuksessa.

Poistoilma on johdettava ulos viranomaisten antamien määräysten mukaisesti (valtion rakennustekniset määräykset).
Poistoilmaa ei saa johtaa savukanavaan, jota pitkin savukaasut johdetaan pois esimerkiksi kaasu-/puukamiinasta, puu-/öljykattilasta tai vastaavasta laitteesta.

Putkiliittimen ja pellin asentaminen

Putkiliitin on toimitettaessa liesituulettimen sisällä. Peltiakseli A asetetaan pellin lukon alle vipuun, ks. kuva 9. Varmista, että B-kiinnikkeet jäävät peltireunan alle. Aseta putkiliitin paikoilleen.

Kun kanava kiinnitetään putkiliittimeen, älä ruuvaa kiinni liian tiukalle, ettei putkiliitin/venttiili vahingoitu. Vahingoittuminen johtaa vuotoihin ja häiriööääniin. Tarkista putkiliitin/venttiilikiinnitys, kun kanava on paikallaan.

Liesituulettimen asentaminen

Liesituulettimen voi asentaa kaappirivin alle tai tasalle, ks. kuva 10.
Liesituuletin voidaan myös asentaa käyttämällä lisävarusteena hankittavia seinäkiinnikkeitä, ks. kuva 11. Lisävarusteiden asennusohjeet on toimitettu niiden mukana.

HUOMAA! Joustavaa kanavaa asennettaessa sen on oltava aivan tuulettimen putkiliittimen vieressä, ks. kuva 12.

Sähköasennus

Liesituulettimessa on toimitettaessa johdot ja maadoitusliitäntä maadoitettuun virransyöttöön.
Valtuutetun sähköasentajan on tehtävä asennus.

Liitäntä (aggregaatti)

Ohjauskaapeli (2-johdin) kytkettynä liesituulettimen ja ilmanvaihtokone. Liesituulettimen ja aggregaatin väliin vedettävän ohjauskaapelin on oltava vähintään tyyppiä 2 x 0,75 mm2. Laitteiden välillä kulkeva jännite on 24V DC (Nordic)/12 V DC (UNI). Ks. kuva 13.

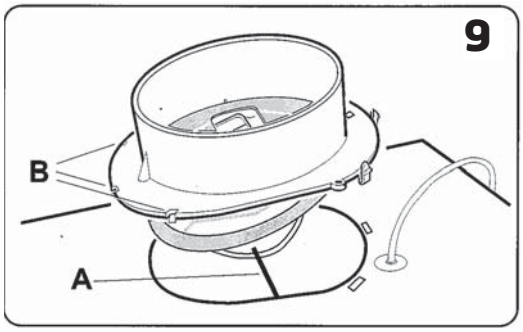

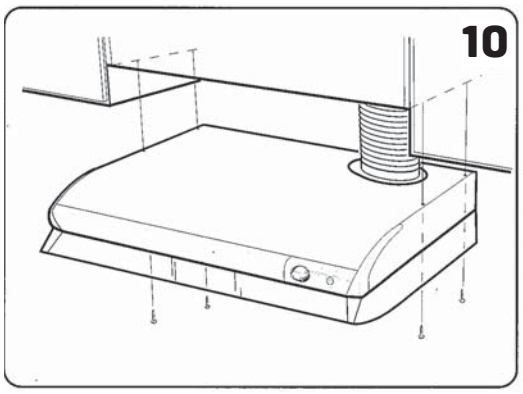

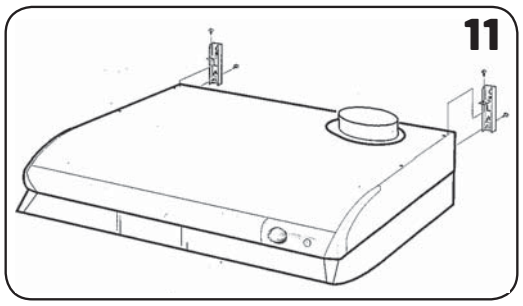

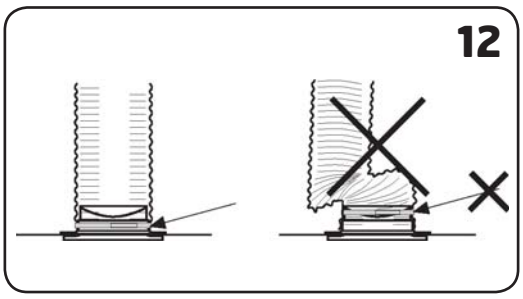

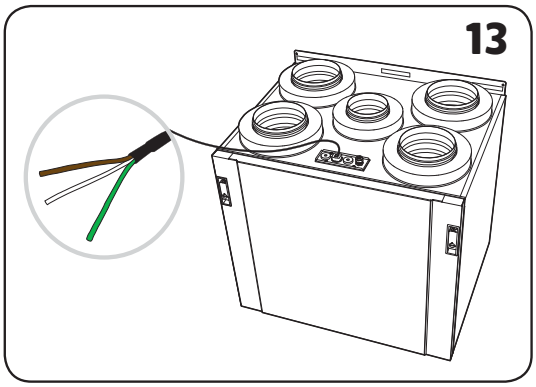

NORDIC	Kaapeli	PCB	Ominaisuus
Flexit GO	Brun	DI1	HIGH
	Hvit	+24V (REF)	24V DC

UNI	Kaapeli	PCB	Ominaisuus
CS 60	Ruskea	P5-8	Speed 3
	Valkoinen	P5-10	GO

Säätäminen
Katso ohjeet laitteen säätämiseen laitteen mukana toimitetuista ohjeista.

4. Poistoilman säätö

Perusvirtaus
HUOM. Pelti on asennettu tiukalla rajoitinlevy. Jos perusilmanvaihto halutaan toteuttaa liesituulettimen läpi, tämän tilalle toimitetaan ohjaussiru perusilmanvaihtoa varten. Katso kuva 1.

Perusvirtaus Säädetäään liukuosan A avulla halutuun asentoon B, kuva 1, (ja takasivun käyrästö).

Tehostettu tuuletus
Avaa säätöpelti ja irrota rajoitinlevy, C alas, kuva 2.

Tehostettettu ilmanvaihto asetaan leikkaamalla levyn aukko suuremmeksi, kuva 3, (ja käyrästö). Katso että ura D asettuu kohdalleen, kun rajoitinlevy, asetaan paikalleen.

Paine- Eromittaus
Asenna letku kauluksen etuosassa olevaan mittauspisteeseen E, kuva 4.

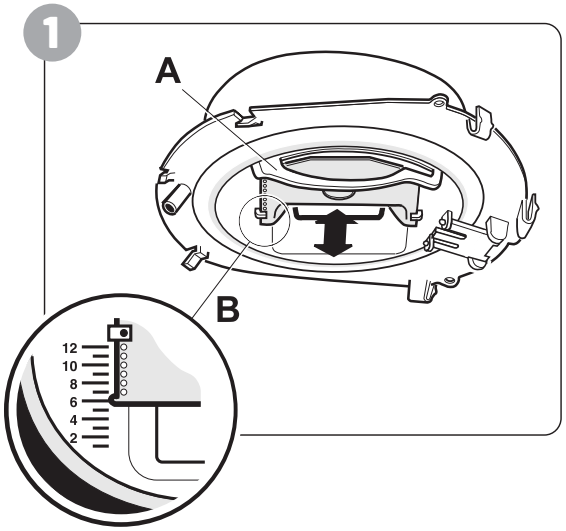

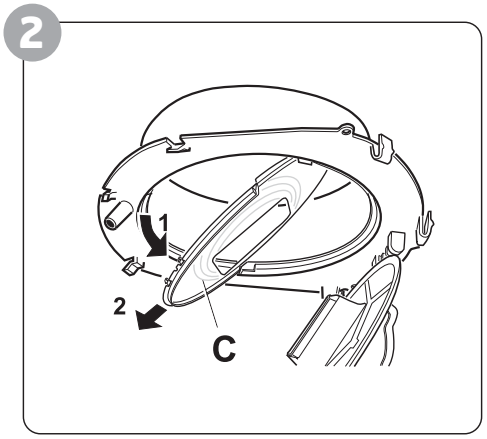

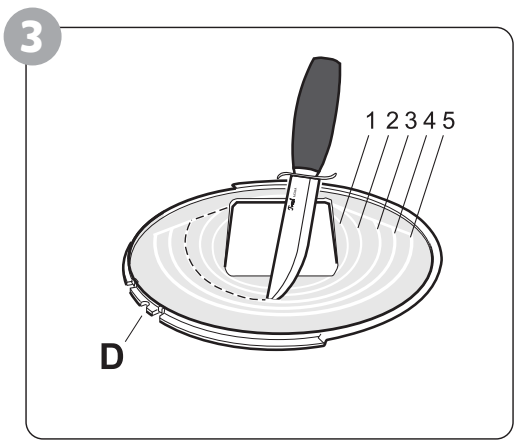

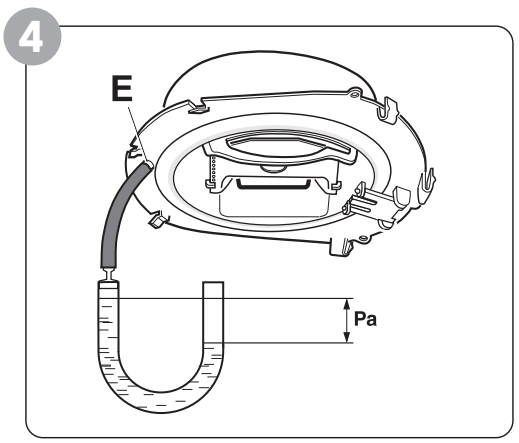

4.1. Brasserie E

Poistoilman säätö perusvirtaus

L_{pA}= Äänenpainetaso 10m² Sabin

L_{WA}= Äänen suhteellinen tehotaso 1pW

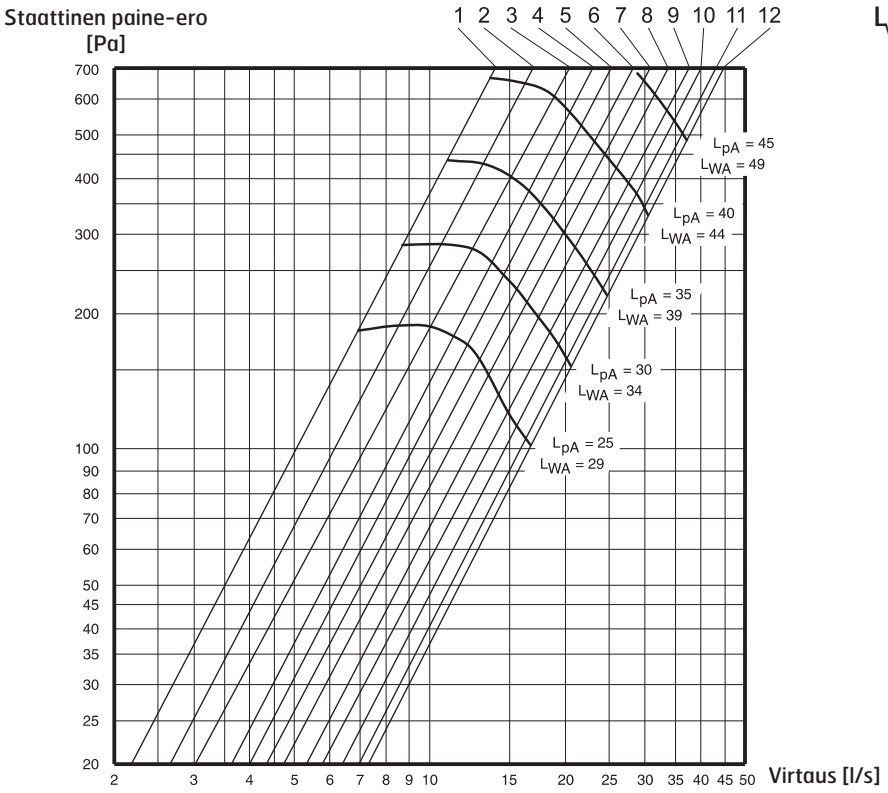

Poistoilman säätö tehostettu tuuletus

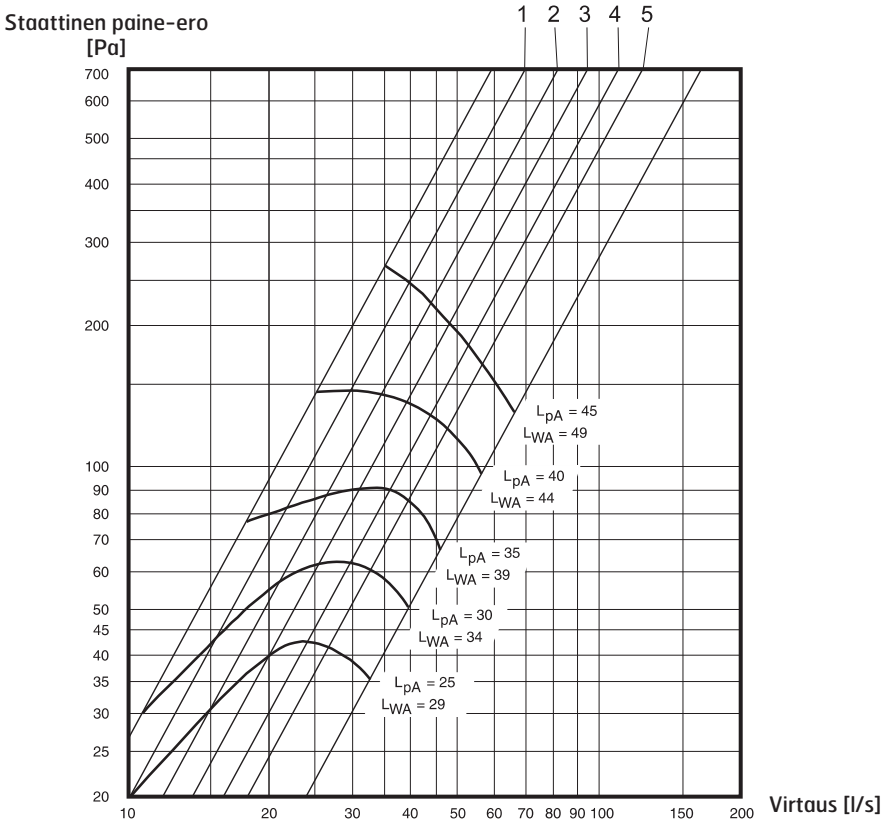

5. CE-vaatimustenmukaisuusvakuutus

Tämä vakuutus vahvistaa, että tuote täyttää seuraavien direktiivien/standardien vaatimukset:
73/23/ETY, 93/68/ETY, pienjännitedirektiivi
89/336/ETY, sähkömagneettinen yhteensopivuus (EMC)

Valmistaja Franke Futurum AB, Box 9, 930 47 Byske, Ruotsi

Tyyppi Brasserie E/F

Täyttää seuraavien standardien vaatimukset:

Turvallisuusstandardit	EN 60335-1:2002 EN 60335-2-31:2003 EN 50366:2003
EMC-standardi	EN 55014-1 EN 55015 EN 61000-3-2 EN 61000-3-3 EN 55014-2 EN 61547

Ekologisen suunnittelun direktiivi
Tuote täyttää ekologisen suunnittelun direktiivin 66/2014 vaatimukset ja on testattu sen mukaisesti.

6. Tuote- ja ympäristömääräykset

Tuote ja sen tuotantotapa vastaavat voimassa olevia kansainvälisiä ympäristömääräyksiä, kuten WEEE- ja RoHS-direktiivi.

EE-tuotteet (sähkötuotteet ja elektroniset tuotteet)

Flexit täyttää jätelainsäädäntöä/EE-määräyksiä koskevat velvollisuutensa olemalla seuraavien yhteisöjen jäsen:
- Renas AS, ruoanvalmistuksessa käytettävät sähkölaitteet (esim. poistoilmapuhallin, ilmankäsittelylaitteet)
- El-retur AS, kodinkoneet (esim. kylpyhuoneen tuulettimet, liesituulettimet)



Sähkö- ja elektroniikkalaitteita ei saa hävittää kotitalousjätteen mukana, vaan ne on toimitettava koteloineen myyjälle tai niille tarkoitettuun kierrätyspisteeseen. Sähkö- ja elektroniikkalaitteet on merkitty (vuodesta 2005 lähtien) ylivedetyn roska-astian kuvakkeella, ja ne voi palauttaa maksutta kierrätystä ja uudelleenkäyttöä varten (ks. sivu 33).

FLEXIT®
Flexit AS, Televeien 15, N-1870 Ørje **www.flexit.no**