111140S-12
2016-11

Spirit K2



A

(S) Monteringsanvisning

Luftbehandlingsaggregat med spiskåpa
och manöverpanel

Innehåll

1 Montering/förarbete 4
1.1 Inspektion/underhåll 4
1.2 Utrymmesbehov 4
1.3 Krav på placering 4
2 Montering av Flexit SPIRIT K2 R 6
2.1 Montering av volymdel 6
2.2 Inbyggnad 7
3 Inkoppling av aggregat och elektriska arbeten 8
3.1 Inkoppling av aggregat 8
3.2 Elektriska arbeten 8
3.3 Automatik 8
3.4 Externa komponenter 8
4 Storlekar/Fysiska mått 9
4.1 Måttskiss Flexit SPIRIT K2 R 9
5 Översikts- och systemskisser 10
6 Kapacitet och ljuddata 11
6.1 Kapacitetsdiagram, ljuddata, specifikationer – K2 R EC 11
7 Tekniska data 12
7.1 Tekniska data Flexit SPIRIT K2 R 12
8 Montering manöverpanel CI 60/600 13
8.1 Innehåll 13
8.2 Montering av CI60/600 13
8.3 Dolt montage 14
8.4 Utanpåliggande montage 14
8.5 Slutförande CI60 14
8.6 Slutförande CI600 14
9 Injustering av EC-aggregat 15
9.1 Injustering med CI60 15
9.2 Injustering med CI600 16
9.2.2Temperaturreglering 16
10 Justering av spiskåpan 17
10.1 Forcerad ventilation 17
11 Justeringskurvor 17
11.1 Forcerad ventilation Flexit SPIRIT K2 R 17
12 Slutkontroll/igångsättande 18
13 EU-intyg för CE-märkning 19

Våra produkter utvecklas ständigt och vi förbehåller oss därför rätten till ändringar.
Vi tar inte heller ansvar för eventuella feltryck.

Viktiga säkerhetsinstruktioner:

Installatören har ansvar för övergripande säkerhets- och funktionsbedömning av anläggningen.

För att minska risken för brand, elektriska stötar eller skada, läs alla säkerhetsinstruktioner och varningstexter innan aggregatet tas i bruk.

- Detta aggregat är endast avsett att hantera ventilationsluft i byggnader.
- Dra ut nätkontakten vid service- och underhållsarbeten.
- Innan dörren öppnas ska aggregatet vara strömlöst och fläktarna ska ha fått tid att stanna (min. 3 minuter).
- Aggregatet innehåller värmeelement som inte får beröras när det är varmt.
- Aggregatet får inte köras utan att filtren är på plats.
- Tillräckligt med luft måste tillföras rummet när produkten används samtidigt med produkter som använder annan energi än el-energi, t ex gasspis, gas- eller braskaminer, ved- eller oljepannor etc.
- Utblåsningsluften får inte ledas in i rökkanal som används för avledning av rökgaser från t ex gas- eller braskaminer, ved- eller oljepannor etc.
- Åtkomliga delar av produkten kan bli heta i samband med matlagning.
- Risken för brandspridning ökar om inte rengöring sker så ofta som anges.
- Att flambera under produkten är inte tillåtet.
- Koka inte några brandfarliga ämnen under fläkten.
- Lämna inte kastrull/stekpanna med olja eller fett utan tillsyn.
- Följ bruksanvisningens anvisningar.

För att upprätthålla ett bra inomhusklimat, följa de föreskrifter som finns samt för att undvika kondens så ska aggregatet aldrig stoppas förutom vid service/underhåll eller ev. olyckor.

Symboler som används

Dessa produkter har ett antal symboler som används för märkning av själva produkten och i installations- och användardokumentationen.

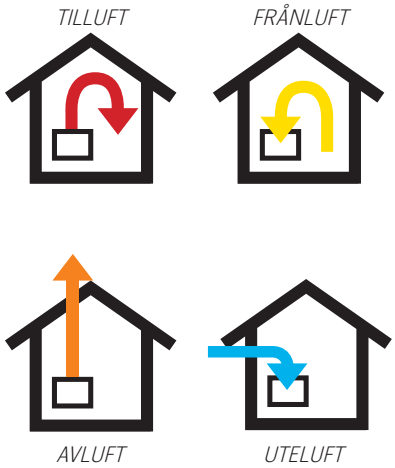

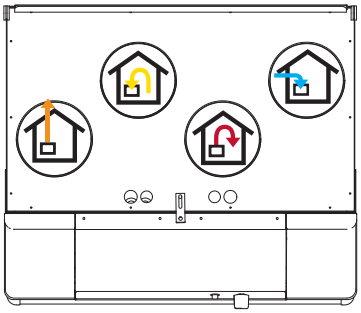

EXEMPEL PÅ STOSPLACERING (visat som högermodell)



HÖGSPÄNNING



FARA VID BERÖRING

VARNING! När en text har det här märket innebär det att personskada eller allvarlig skada på utrustningen kan bli resultatet om inte instruktionerna följs.

OBS! Den här märkningen innebär att utrustningen kan skadas eller att den inte utnyttjas fullt ut, om instruktionerna inte följs.

Denna enhet kan användas av barn över åtta år och av personer med nedsatta fysiska, sensoriska eller mentala förmågor, eller brist på erfarenhet eller kunskap, om de står under uppsikt eller har fått instruktioner som rör säker användning av enheten och förstår vilka risker som användning medför. Observera att produkten inte är avsedd att användas av barn.

Barn får inte leka med enheten. Rengöring och underhåll får inte utföras av barn utan överinseende av vuxen.

Våra produkter utvecklas ständigt och vi förbehåller oss därför rätten att företa ändringar.

Vi tar inte heller ansvar för feltryck som kan uppstå.

1 Montering/förarbete

Se egen dokumentation för montering av kanaler, ventiler m.m.

Aggregatet är avsett för montering inomhus.

1.1 Inspektion/underhåll

Aggregatet måste monteras så att det finns plats för service och underhåll som t.ex. filterbyte, rengöring av fläktar och återvinnare.
Styrkabeln med plugg för automatikfunktionen på aggregatets överdel ska vara lättillgänglig.

1.2 Utrymmesbehov

Typ	A	B	C
K2 R	335 mm	2 x 2 mm	215–380 mm

A: Utrymme framför aggregatet
B: Utrymme bredvid aggregatet
C: Utrymme ovanför aggregatet

Detta är ett minimikrav som bara tar hänsyn till servicebehov. De enkskilda ländernas lagkrav angående elsäkerhet kan avvika från detta. Kontrollera vilka regler som gäller för ditt land.

1.3 Krav på placering

Aggregatet är avsett att placeras i köket ovanför spisen eftersom aggregatet har en inbyggd spiskåpa. Aggregatet leveras i vänster- eller högerutförande.
(uteluftstos åt vänster eller höger) beroende på vad som blir bäst beroende på kanalplaceringen.

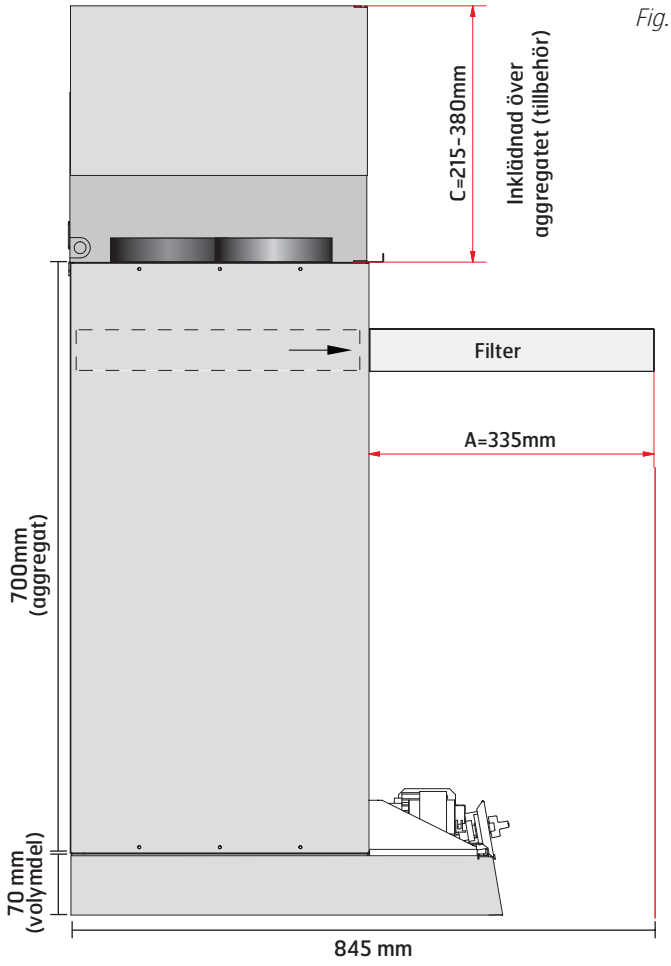

Fig. 1

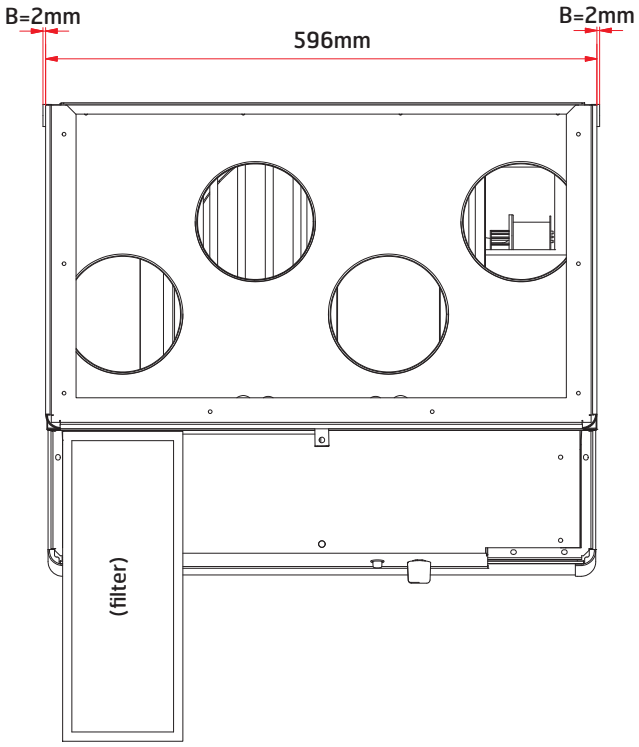

1.4 Rekommenderad ljuddämpning vid väggmontering

Vid väggmontering används en vägghållare (ingår) som är fäst på aggregatet.
Aggregatet ska inte placeras mot en vägg där det på andra sidan väggen finns rum som är känsliga för buller. Väggen ska ljudisoleras. Vid behov används dubbla gipsplattor i väggen. Använd de bifogade hållarna.



Fig. 2

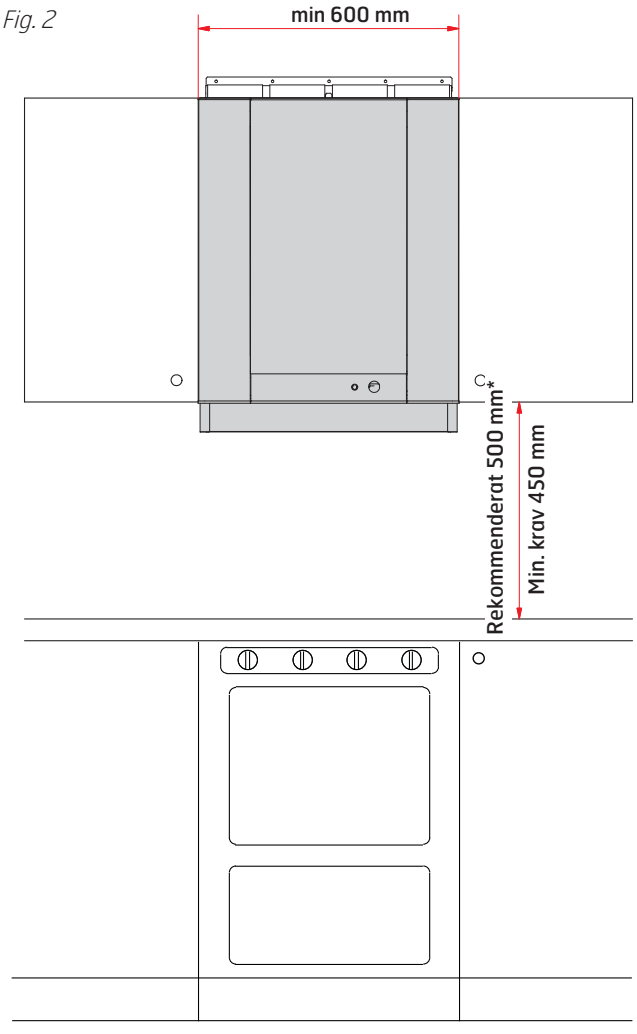

*min. krav 650 mm för gasugn

2 Montering av Flexit SPIRIT K2 R

Flexit SPIRIT K2 R är avsedd att placeras i köket över spisen, se fig. 2. Aggregatet levereras i vänster- eller högerutförande beroende på vad som passar bäst med kanalplaceringen (kap. 4.1).
Aggregatet ska hängas på vägg i fästhållare (Fig. 6) på ovansidan med hjälp av bifogade skruvar. Dessutom måste det skruvas fast på väggen i nederkant i aggregatet. Ta bort två plastpluggar för att komma åt monteringshålen. För att sitta fast ordentligt måste man använda extra reglar. Placering av dessa visas i Fig. 3.
OBS! Väggen måste ljudisoleras ordentligt, se kap. 1.4.

Väggen måste vara helt plan bakom ventilationsenheten. Om det är kaklat vid området runt spiskåpan ska passande monteringsplatta monteras bakom aggregatet. Avståndet mellan underkanten på fettfiltret och spisen bör vara minst 50 cm med elspis och minst 65 cm med gasspis. För utvändiga mått på aggregatet, se måttskiss i kap. 4.1.

2.1 Montering av volymdel

Fig. 3

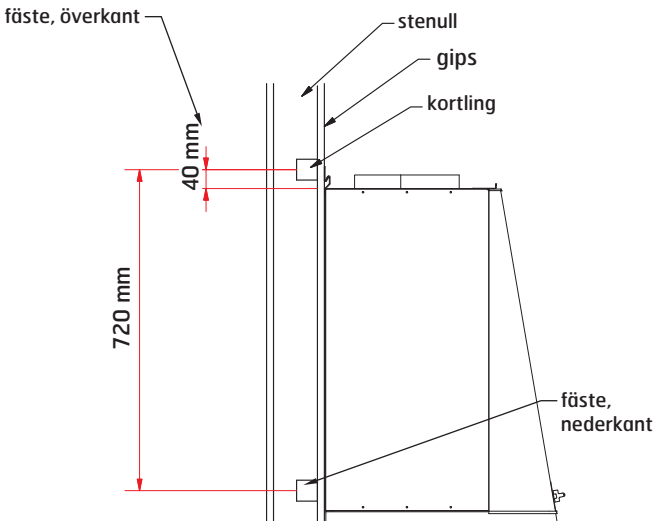

Fig. 4

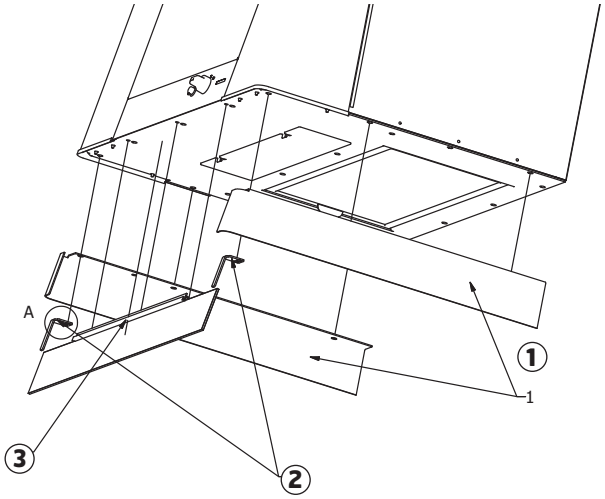

1. Montera de 2 sidorna.
2. Sätt fast de 2 vinklarna.
3. Fäst profilen med glas.

Fig. 5

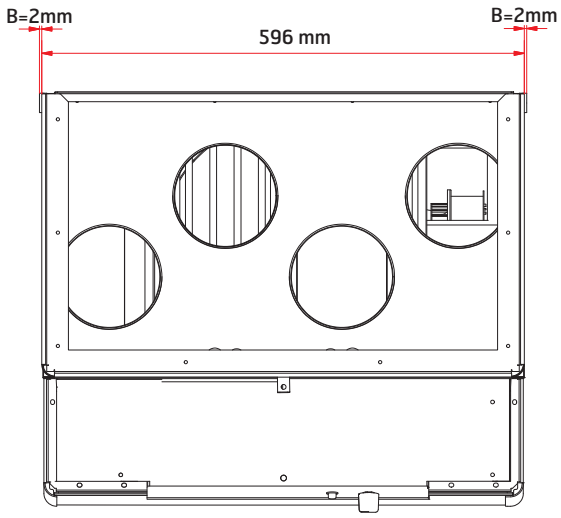

Fig. 6

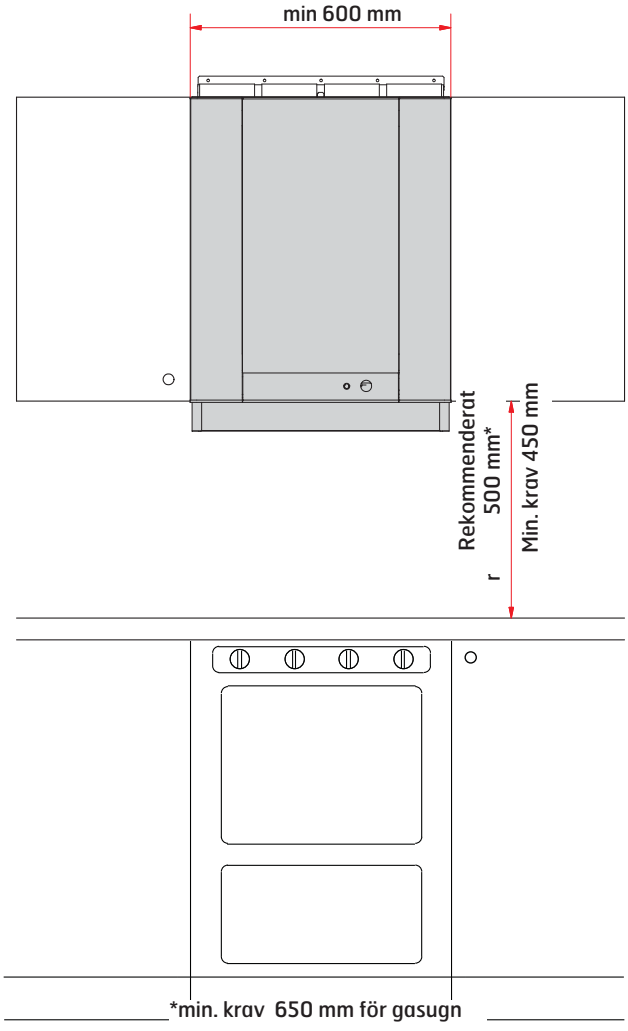

2.2 Inbyggnad

Inbyggnaden får inte vara djupare än mått A.

Fig. 7

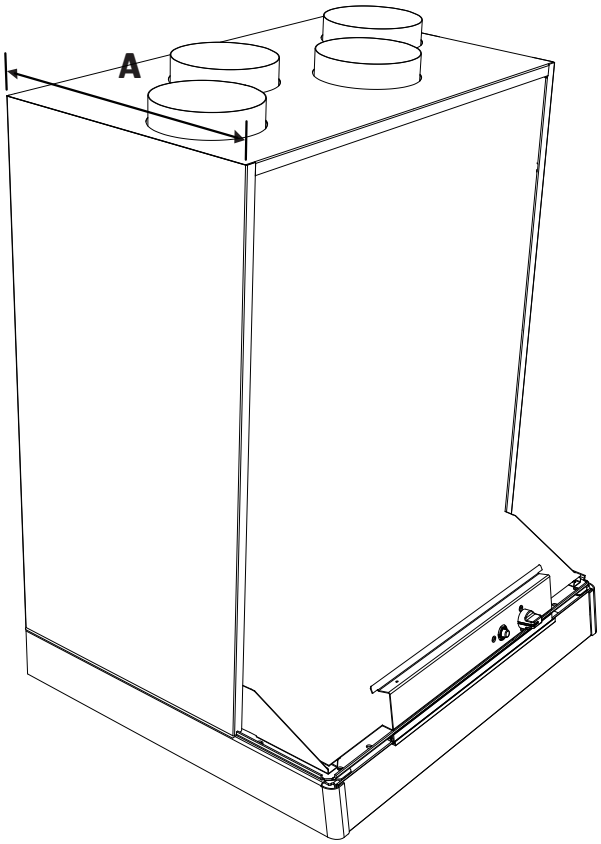

3 Inkoppling av aggregat och elektriska arbeten

3.1 Inkoppling av aggregat

- Se till att kanalerna kommer på rätt muffanslutning, se märkning på aggregatet (dörrens ovan-, neder- och baksida). Symbolerna förklaras framtill på sida 3 och placeringen visas i måttskissen i kap. 5.
- Dra kanalisoleringen ordentligt intill aggregatet.
- För att undvika kondensbildning är det speciellt viktigt att uteluftkanalen och avluftkanalen får isolering och att plaststrumpan dras ända ner till aggregatet.
  OBS! Täta plaststrumpan mot aggregatet med tejp utan att pressa ihop isoleringen.
- Uteluftkanalen läggs med svagt fall mot tilluftskåpan, så att vatten som har kommit in kan dränas ut igen.
- Vid kort avstånd mellan aggregat och avluftspunkt ska ljudfälla monteras för att säkerställa gällande krav på ljudnivå utomhus.
- Kanaler måste ljudisoleras bra speciellt över aggregat.

3.2 Elektriska arbeten

Allt elektriskt arbete måste utföras av auktoriserad personal.

Aggregatet ska installeras med egen jordfelsbrytare.

Aggregatet levereras med 1,8 m kabel med plugg.
Kabeln kommer ut överst på aggregatet och kopplas till 230V 50 Hz enfas jordat uttag som placeras lättillgänligt i närheten. Nätkontakten ska användas som servicebrytare.
OBS! Se upp så att inte vägguttaget blir inneslutet.

Se kapitel 13 för säkringsstorlekar.

Från aggregatet går det en lågspänningskabel (med skarv) som är till manöverpanelen. Det är viktigt att man i efterhand lätt kan komma åt den pluggen, vid fel eller aggregatbyte.

3.3 Automatik

Styrningspaketet medföljer i aggregatförpackningen. Lågspänningskabeln ska läggas mellan aggregatet och manöverpanel. Se egen bruksanvisning för det automatiska systemet i förpackningen.

Lågspänningskabeln ska ligga minst 30 cm från 230 V kabel och ska vid infälld montering dras i 20 mm installationsrör. Kabelns längd får inte överstiga 24 meter.

3.4 Externa komponenter

Se kopplingsschema som bifogas aggregatet.

4 Storlekar/Fysiska mått

4.1 Måttskiss Flexit SPIRIT K2 R

Mått i mm

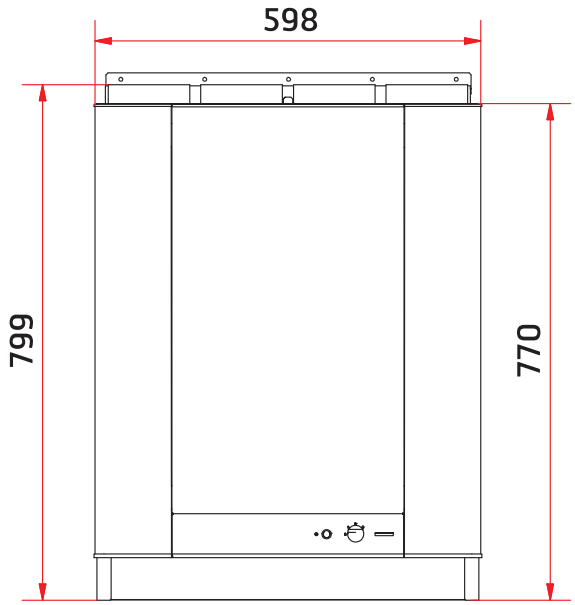

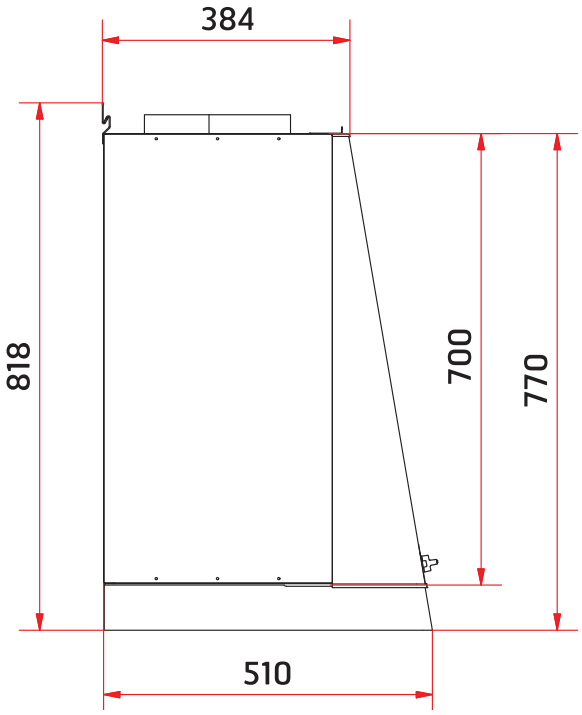

(visat som vänstermodell)

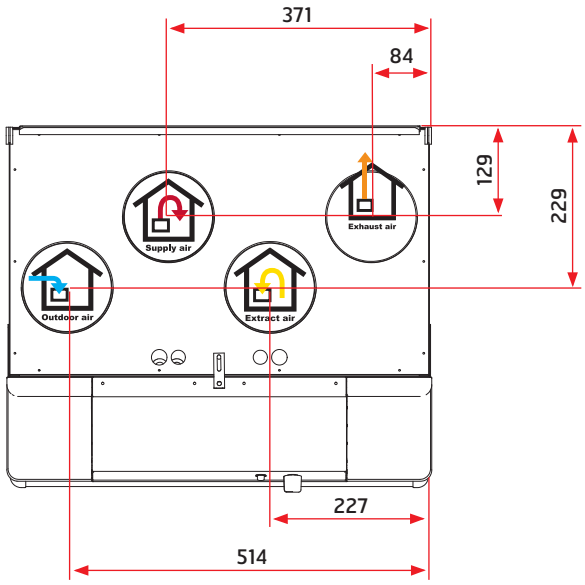

(visat som högermodell)

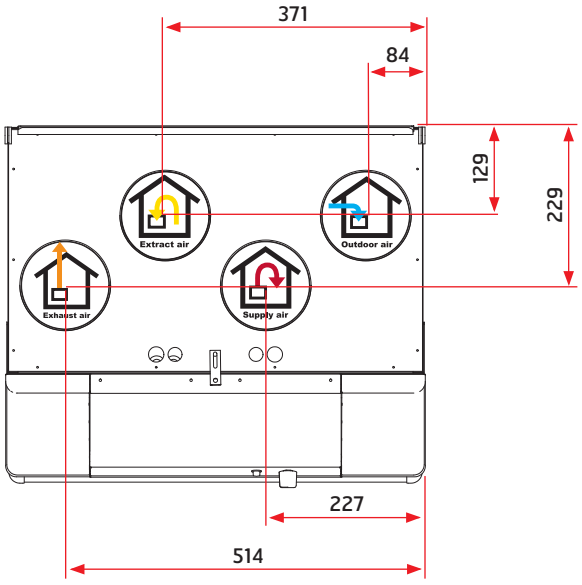

5 Översikts- och systemskisser

Översiktsritning (rotorväxlare)

(Visat som vänstermodell. Högermodell är spegelvänd.)

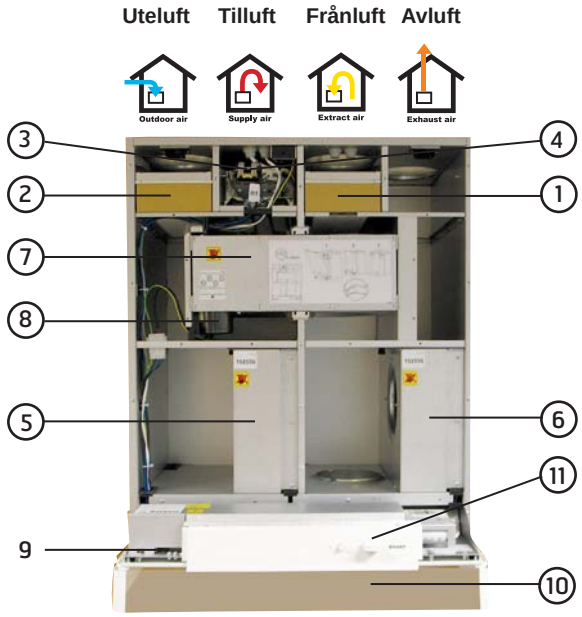

1 (FI2) Frånluftsfilter F 7
2 (FI1) Tilluftsfilter F 7
3 (EB1) Eftervärmeelement
4 (F10-20) Överhettningstermostat eftervärme (återställ)
5 (M1) Tilluftsfläkt
6 (M2) Frånluftsfläkt
7 (HR-R) Rotorvärmeväxlare
8 (M4) Rotormotor
9 Styrningscentral
10 Spiskåpa
11 Spjällreglering

Systemskiss (elektriskt batteri)

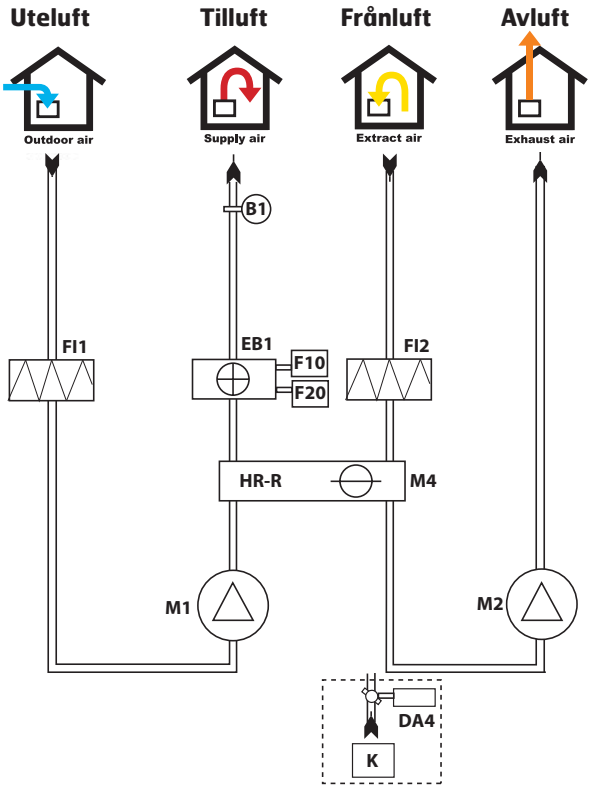

B1 Temperatursensor, tilluft
EB1 Eftervärmeelement
F10 Överhettningstermostat, manuell återställning
F20 Överhettningstermostat, automatisk återställning
FI1 Tilluftsfilter
FI2 Frånluftsfilter
M1 Tilluftsfläkt
M2 Frånluftsfläkt
HR-R Rotorvärmeväxlare
M4 Rotormotor
K Spiskåpa
DA4 Spjäll

6 Kapacitet och ljuddata

6.1 Kapacitetsdiagram, ljuddata, specifikationer – K2 R EC

Tilluftssida (med F7 filter)

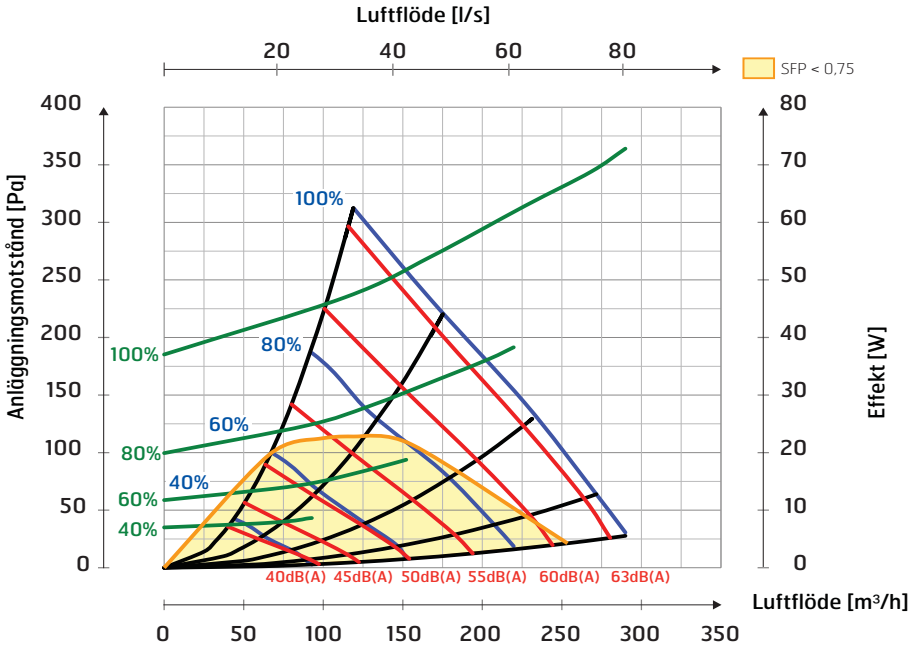

Frånluftssida (med F7 filter)

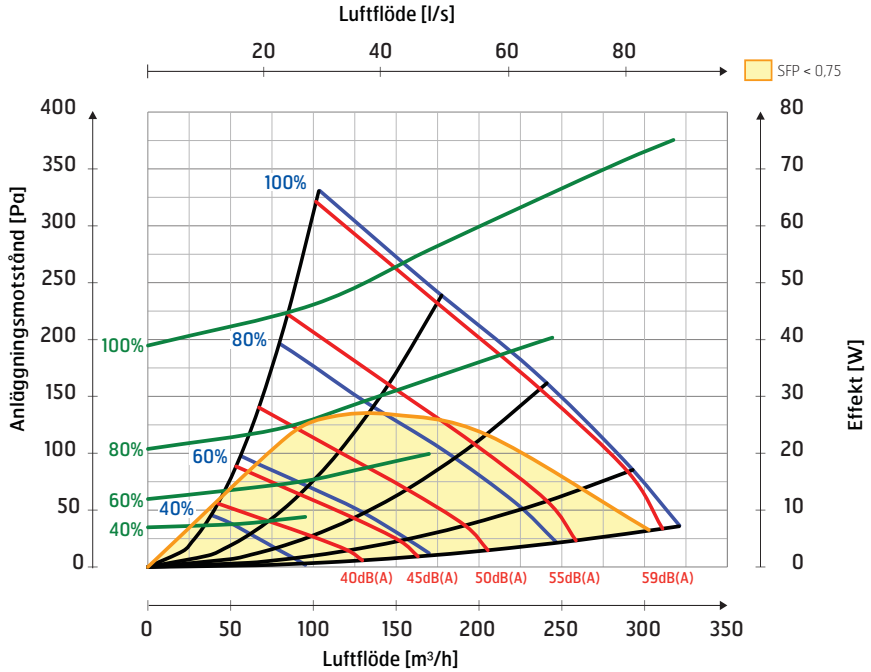

Ljuddata anges vid ljudeffektnivå LwA i kapacitetsdiagrammen och korrigeras med tabellen nedan för de olika oktavbanden. Omgivn.ljud ger Lw i de olika oktavbanden och LwA tot. Läses direkt ur tilluftstabell.

Data för tilluft är mätt i enlighet med ISO 5136 "In duct method"
Omgivn.ljud har mätts i enlighet med ISO 9614-2
Mätutrustning Bruel Ę Kjær 2260

Korrektionsfaktor för Lw

Hz	*63*	*125*	*250*	*500*	*1000*	*2000*	*4000*	*8000*	***LwA***
Tilluft	*14*	*12*	*1*	*-6*	*-7*	*-15*	*-22*	*-26*	
Frånluft	*14*	*13*	*0*	*-5*	*-10*	*-16*	*-25*	*-28*	
Ljud till omgivn. 1	*-4*	*-7*	*-12*	*-19*	*-27*	*-32*	*-32*	*-34*	*-16*
Ljud till omgivn. 2	*3*	*-5*	*-17*	*-23*	*-29*	*-32*	*-37*	*-35*	*-18*

Luftkapacitet vid olika kapacitetsinställningar i %.
Effektförbrukning tilluftsfläkt vid olika kapacitetsinställningar
Ljudeffektnivå LwA, se korrektionstabell

Ljud till omgivn. 1: K2 fritt hängande
Ljud till omgivn.: K2 inbyggd i köksinredning

7 Tekniska data

7.1 Tekniska data Flexit SPIRIT K2 R

	EC	EC
	700W	**350W**
Märkspänning	230 V / 50 Hz	230 V / 50 Hz
Säkringsstorlek	10 A	10 A
Märkström total	3,91 A	2,1 A
Märkeffekt total	870 W	495 W
Märkeffekt elbatterier	700 W	350 W
Effekt på fläktarna	2 x 74 W	2 x 74 W
Fläkttyp	F-hjul	F-hjul
Fläktmotorstyrning	0-10 V	0-10 V
Fläkthastighet – varvtal, max	1 970 o/min	1 970 o/min
Automatik standard	CS 60	CS 60
Filtertyp (TILL/FRÅNL)	F7/F7	F7/F7
Filtermått TILL (BxHxD)	130x335x50 mm	130x335x50 mm
Filtermått FRÅNL (BxHxD)	130x335x50 mm	130x335x50 mm
Vikt	56 kg	56 kg
Kanalanslutning	Ø 125 mm (muff)	Ø 125 mm (muff)
Kanalanslutning spiskåpa		
Höjd	700 mm*	700 mm*
Bredd	598 mm	598 mm
Djup	510 mm**	510 mm**

* utan volymdel och kanalanslutning, se kap. 5
** se kap. 5

8 Montering manöverpanel CI 60/600

8.1 Innehåll



1. Manöverpanel
2. Bakstycke för dolt montage
3. Bakstycke för utanpåliggande montage
4. Monteringsinstruktion
5. Ledning till manöverpanel

8.2 Montering av CI60/600

VARNING! Manöverpanelen måste kopplas til aggreggatet innan det kopplas ström i aggregatet.

Ledningen till manöverpanelen dras mellan ventilationsaggregatet och manöverpanelen. Manöverpanelen är anpassad för dold montering över apparatdosa (använd lågt bakstycke pos nr. 2) eller utanpåliggande montering på vägg. (använd högt bakstycke pos nr. 3)

Ledningen klickas in i kontakt baktill på manöverpanelen och in i kontakt på översidan av ventilationsaggregatet.

OBS! Lågspänningskabeln ska placeras minst 30 cm från kablar för nätspänning eller högre spänningar. Vid dolt montage dras ledningen i 20 mm elinstallationsrör. Kabelns längd får inte överstiga 24 meter.

Det går att koppla in två CI60 paneler och en CI600 panel till varje aggregat. Vid användning av flera CI60 paneler måste varje panel ha en egen identitet.Det väljs med switch på panelens kretskort (se Fig. 8). Bruk relevanta inställningar från tabellen. Panelerna kan kopplas i serie villkorligt.

OFF = MASTER
ON = SLAVE

Fig. 8

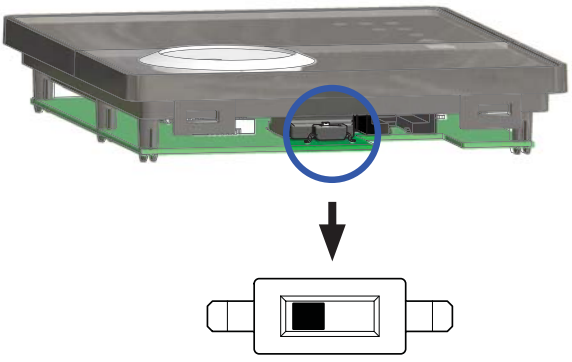

Konfiguration	Inställning
CI 600 (MASTER) CI60 1 (SLAVE) CI60 2 (SLAVE)	Automatiskt OFF ON
CI60 1 (MASTER) CI60 2 (SLAVE)	OFF ON
CI 600 (MASTER) CI60 (SLAVE)	Automatiskt Likgiltigt

8.3 Dolt montage

Dra ledningen mellan apparatdosan och ventilationsaggregatet i det fördragna elinstallationsröret. Montera bakstycke (pos nr. 2) över apparatdosan och klicka in ledningen rakt bakifrån enligt bilden (se Fig. 9)

Fig. 9



8.4 Utanpåliggande montage

Dra ledningen mellan bakstycket (pos nr. 3) och ventilationsaggregatet. Skär ur perforeringen i det hörn av bakstycket som är lämpligt för monteringen. Skruva fast bakstycket i väggen med lämpliga skruvar.Klicka in ledningen nedifrån i manöverpanelen där det finns ett urtag i kretskortet (se Fig. 10).

Fig. 10



8.5 Slutförande CI60

Dra av skjutpanelen i enlighet med pil nr 1 (se Fig. 11), och för manöverpanelen rätt in i bakstycket i enlighet med pil nr 2 (se Fig. 12) till det klickar på plats. För skjutpanelen tillbaka på plats igen.

Fig. 11

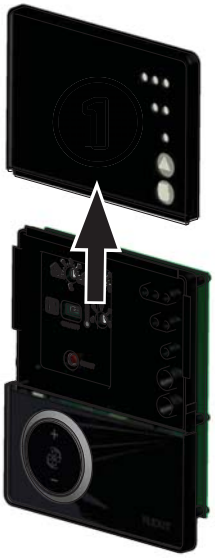

Fig. 12



8.6 Slutförande CI600

För manöverpanelen över haken i bakstycket i enlighet med pil nr 1 och klicka fast panelen i nederkant i enlighet med pil nr 2 (se Fig. 13).

Fig. 13



9 Injustering av EC-aggregat

9.1 Injustering med CI60

Aggregatets lufttillförsel SKA injusteras före första användningen. Detta ska göras i enlighet med projekteringsunderlaget. Justera värdena efter de projekterade värdena.

9.1.1 Injustering

Endast steg 2 (NORMAL) ska injusteras. Steg 1 och steg 3 har fasta värden, medan steg 2 ska justeras in efter behovet i den enskilda bostaden.

De olika stegens funktion:

MIN	Får inte användas när bostaden används. Får inte användas de två första eldningssäsongerna.
NORMAL	Används under normala förhållanden. För denna inställning ska lufttillförseln vara injusterad enligt gällande föreskrifter.
MAX	Används vid behov av ökad lufttillförsel på grund av större personbelastning eller högre fuktnivå, till exempel vid duschning eller klädtorkning. Denna inställning används vanligtvis under begränsad tid.

Ventilationsaggregatets lufttillförsel injusteras i hastighetsnivå NORMAL med hjälp av vridbrytarna på baksidan av locket. Brytare 9 används för tilluftsnivå och 8 för frånluftsnivå (se bild 14). Injusteringsområdet går från 20–100 % av maxnivå i enlighet med skalan på brytaren.

Fabriksinställningar på tilluft/frånluft:

MIN	50 % (fast)
NORMAL	75 % (variabel)
MAX	100 % (fast)

9.1.2. Justering av temperatur

Med vredbrytare 11 går det att ställa in önskad temperatur i tilluftstillförseln. Justeringsområdet går från 10–30 °C. Normalt bör detta ligga på cirka 18 °C. Vi rekommenderar er att använda fabriksinställningen.

Vid behov går det att slå AV/PÅ ventilationsaggregatets tillskottsvärme med brytare 10. I så fall används bara den roterande värmeväxlaren som värmekälla. Vi rekommenderar att låta denna stå i position PÅ eftersom aggregatet själv reglerar när det behövs tillskottsvärme.

Bild 14

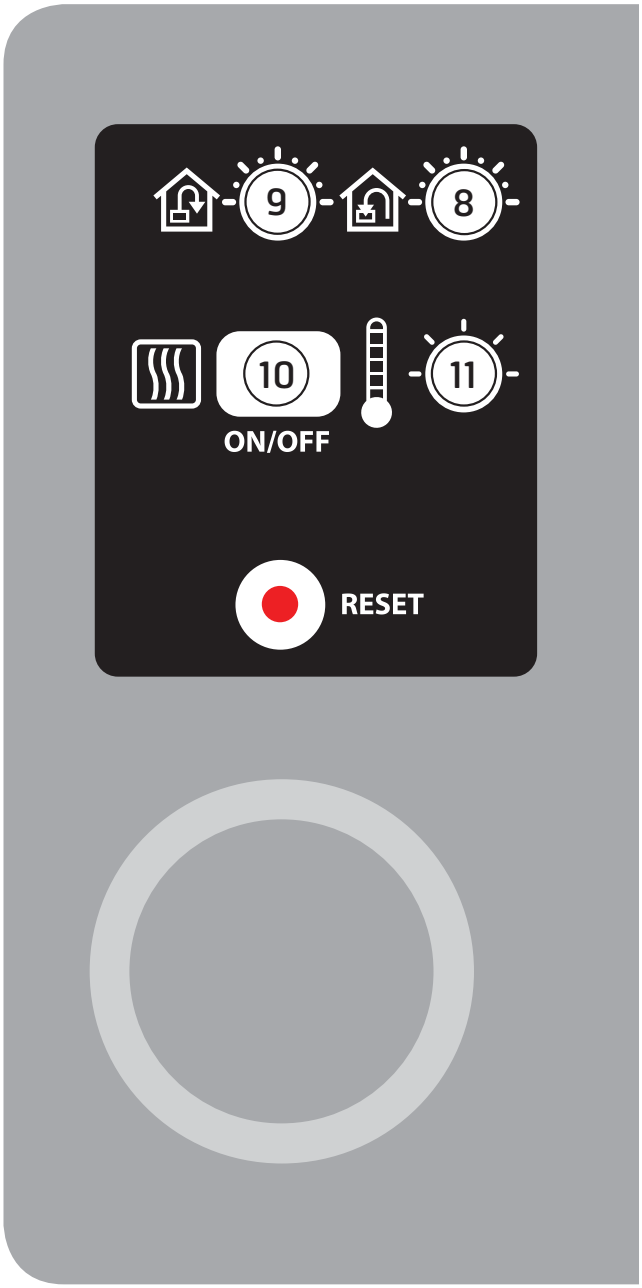

9.2 Injustering med CI600

Aggregatets lufttillförsel SKA injusteras före första användningen. Detta ska göras i enlighet med projekteringsunderlaget. Justera värdena efter de projekterade värdena.

9.2.1 Injustering

Endast steg 2 (NORMAL) ska injusteras.

Observera att det går att injustera steg 1 och 3 med en CI600-manöverpanel. Dessa ska emellertid endast injusteras om det uppstår särskilda behov för det. Det är då otroligt viktigt att det justeras in tillräckliga luftmängder.

De olika stegens funktion:

MIN	Får inte användas när bostaden används. Får inte användas de två första eldningssäsongerna.
NORMAL	Används under normala förhållanden. För denna inställning ska lufttillförseln vara injusterad enligt gällande föreskrifter.
MAX	Används vid behov av ökad lufttillförsel på grund av större personbelastning eller högre fuktnivå, till exempel vid duschning eller klädtorkning. Denna inställning används vanligtvis under begränsad tid.

Gå först till menyn "Avancerad användare" och slå följande pinkod och OK:

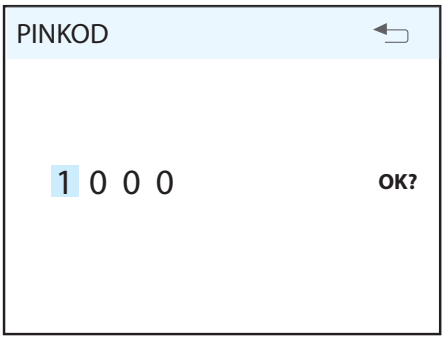

Gå därefter till menyn "Fläktreglering". I denna menybild går det att göra val och konfigurering för fläktarna. Gå vidare till injustering av frånluftsfläkt respektive tilluftsfläkt.

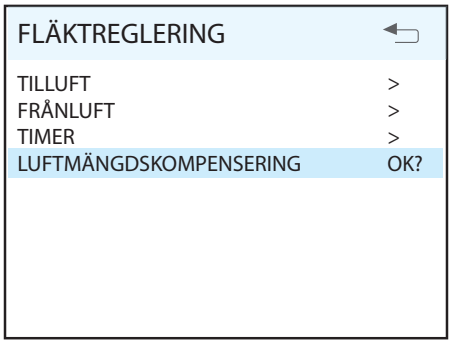

Denna dialog är identisk för tillufts- och frånluftsfläkt. Fläktarna injusteras individuellt till önskad kapacitet för respektive hastighet.

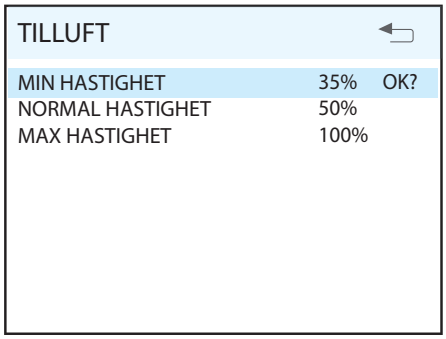

Fabriksinställningar på tilluft/frånluft:

MIN	50 % (variabel)
NORMAL	75 % (variabel)
MAX	100 % (variabel)

9.2.2 Temperaturreglering

I denna menybild (som finns under "Avancerad användare") går det att konfigurera temperaturreglering och kylfunktioner.

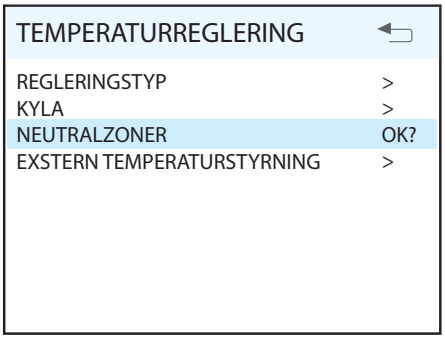

Regleringstyp
Vid val av tilluftsreglering kan inga fler inställningar göras här. Vid val av frånluftsreglering går det också att ange max och min tilluftstemperatur.

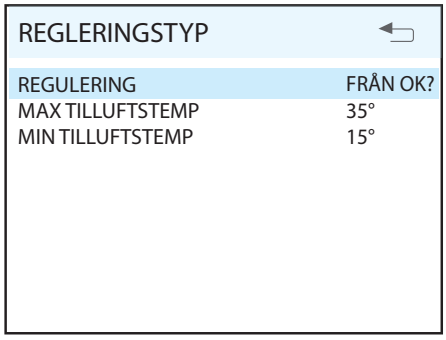

10 Justering av spiskåpan

Om man vill ha grundventilation via spiskåpan måste man byta ut det fabriksmonterade spjället. Detta spjäll ska bytas ut mot ett spjäll som kan regleras. Spjället följer inte med aggregatet.

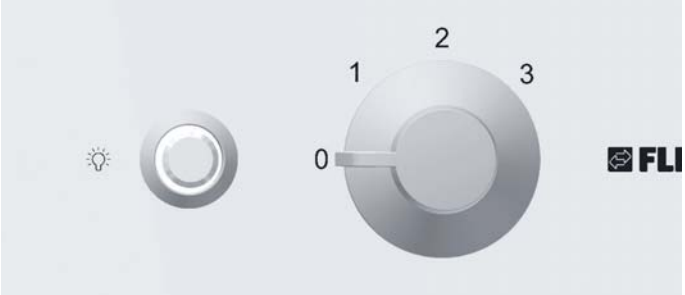

Bild 16

10.1 Forcerad ventilation

Aggregatet har 4 forceringsmöjligheter:

1. Vrid knapp till läge 1. (Brytaren fram på aggregatet.) Det ger ett halvöppet spjäll som ökar luftmängden över kåpan.

2. Vrid knapp till läge 2. Det ger ett helöppet spjäll som ger ännu mer luft över spiskåpan.

3. Vrid knapp till läge 3. Det ger ett helöppet spjäll som ger ännu mer luft över spiskåpan, eftersom fläktarna går till hastighet 3.

4. Man kan också öka luftmängden över aggregatet genom att sätta fläktarna i hastighet 3 via manöverpanelen (extern panel). Se egen bruksanvisning.

Man måste stänga spjället manuellt. Det finns ingen timer i spjället. Stängt i läge 0.

Den luft som går in i aggregatet via spiskåpan går inte genom rotorväxlaren (by-pass).

11 Justeringskurvor

11.1 Forcerad ventilation Flexit SPIRIT K2 R

Maximal luftmängd över spiskåpan vid forcerad luftmängd

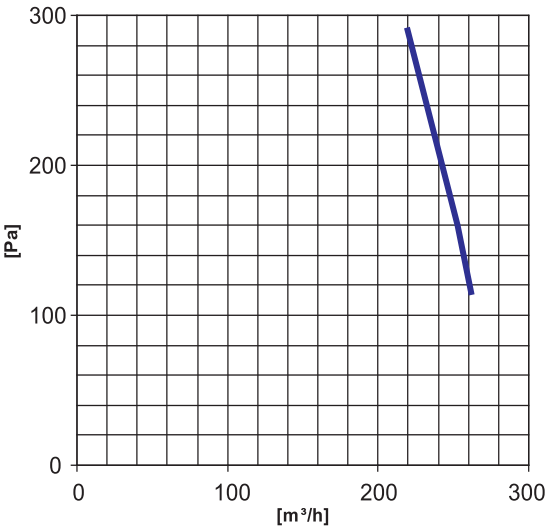

Mätningarna är utförda med 2/3 tryck i frånluftkanalen och 1/3 tryck i frånluftkanalen innan spjället öppnas.

12 Slutkontroll/igångsättande

12.1 Slutkontroll

Kontrollera att:

- Kanalisoleringen är utförd i enlighet med anvisning och tekniskt underlag. Det är också mycket viktigt att kanalerna från aggregatet är välisolerade så att det inte blir kondens på eller i kanalerna. Det är extra viktigt att kontrollera detta om kanalerna ska byggas in.
- Kanaler är anslutna till rätt nipplar – kontrollera mot aggregat-skissen nedan.
- Justeringen görs enligt bruksanvisningen och projekteringsunderlaget (dokumentation av ventilations-data).
- Aggregatet går normalt på alla steg.
- Värmen kopplas in.
- Aggregatet har filter både för uteluft och frånluft.
- Torktumlare ska inte kopplas till aggregatet.

Installatören kommer att hållas ansvarig för ev. fel eller bristande montering.

12.2 Igångsättning

- Kontrollera att manöverpanelen är inkopplad.
- Koppla in kontakten till aggregatet.
- Aggregatet startar.
- Aggregatet gör automatiskt en uppstartsrutin på ca 2 min.
- Efter uppstartsrutinen kommer aggregatet att följa de inställningar som är inställda via manöverpanelen.
- Om man vill kontrollera eller ändra inställnignar görs det via manöverpanelen.
  (Se egen dokumentation för automatiksystemet.)

Flexit SPIRIT K2 R, vänstermodell

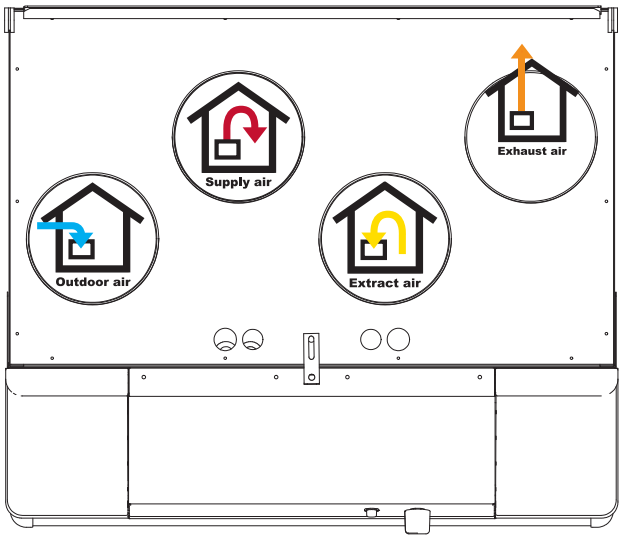

Flexit SPIRIT K2 R, högermodell

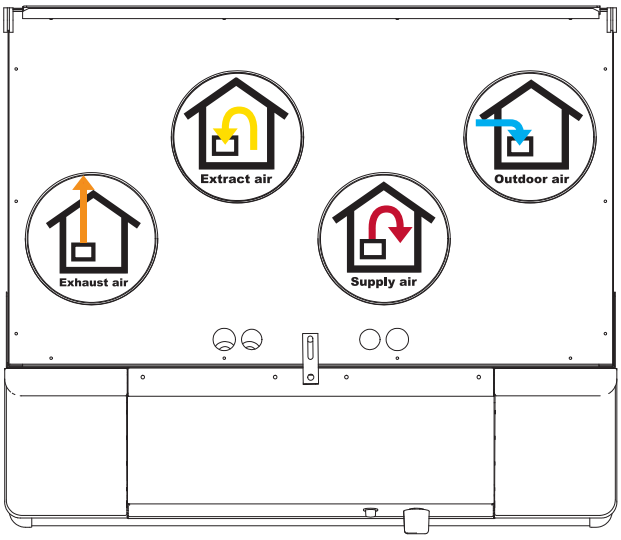

13 EU-intyg för CE-märkning

Detta CE-dokument bekräftar att produkterna uppfyller kraven från Rådets direktiv och standarderna i:

2014/30/EC Elektromagnetisk kompatibilitet (EMC)
2014/35/EC Lågspänningsdirektivet (LVD)
1253/2014 Ekodesignförordningen
1254/2014 Energimärkningsförordningen

Våra produkter är testade enligt delar av:

2006/42/EC Maskindirektivet (säkerhet)

Tillverkare: FLEXIT AS, Televeien 15, 1870 Ørje

Typ: **K2 R** **Ventilationsenhet**

Överensstämmelse med giltiga utgåvor av följande standarder vid datumet för undertecknande av försäkran om överensstämmelse:

Säkerhetsstandarder:	EN 60335-1 EN 60335-2-31
EMF standard:	EN 62233
EMC standard:	EN 55014-1 EN 55014-2 EN 61000-3-2 EN 61000-3-3

Produkten är CE-märkt: 2011

FLEXIT AS 29.11.2016



Frank Petersen
Vd

*För den här produkten gäller reklamationsrätt i enlighet med gällande försäljningsvillkor – **under förutsättning att produkten används korrekt och att den underhålls**. Filter är förbrukningsmaterial.*



Symbolen på produkten visar att denna produkt inte får behandlas som hushållsavfall, utan den ska lämnas där man återvinner elektrisk och elektronisk utrustning.
Genom att sörja för korrekt sophantering av apparaten kommer du att bidra till att förebygga de negativa konsekvenserna för miljö och hälsa, vilket felaktig sophantering kan leda till. För närmare information om återvinning av denna produkt, var vänlig kontakta kommunen, renhållningsbolaget eller affären där du har köpt produkten.

Reklamation som beror på felaktig eller bristande montering ska skickas till ansvarigt monteringsföretag. Reklamationsrätten kan bortfalla vid felaktig användning eller grov försummelse av aggregatets underhåll.

FLEXIT®
Flexit AS, Televeien 15, N-1870 Ørje **www.flexit.no**