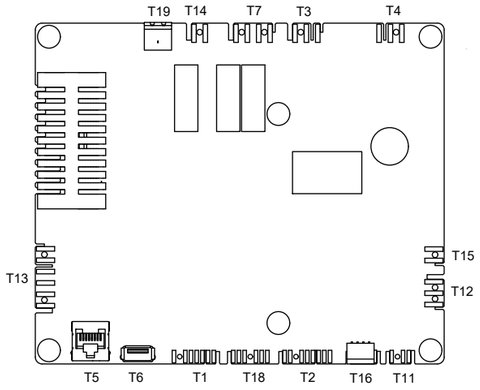

COLOUR ABBREVATIONS

BLACK	WHITE	RED	BLUE	YELLOW	GREEN	GREY	BROWN	ORANGE	PINK	VIOLET
SB	W	R	BL	Y	GN	GR	BN	OR	P	VO

Revision History				
REV	CHECKED	REV NOTE	APPROVED	DATE
6	Rydkri	DRAWING UPDATED B3/H1 function introduced		2024-04-29

Date 2019-01-21	Drawn Erlton	Projection	Scale	FLEXIT
Status Released	Approved			
Description Wiring Diagram Sheet 01,VU			Replaces:	Replaced by:
Project EcoNordic W4 & WH4			355119	
Stocknumber 116860 / 116861				

Revision History				
REV	CHECKED	REV NOTE	APPROVED	DATE
3	----	Drawing updated	Rydkri	2024-04-02

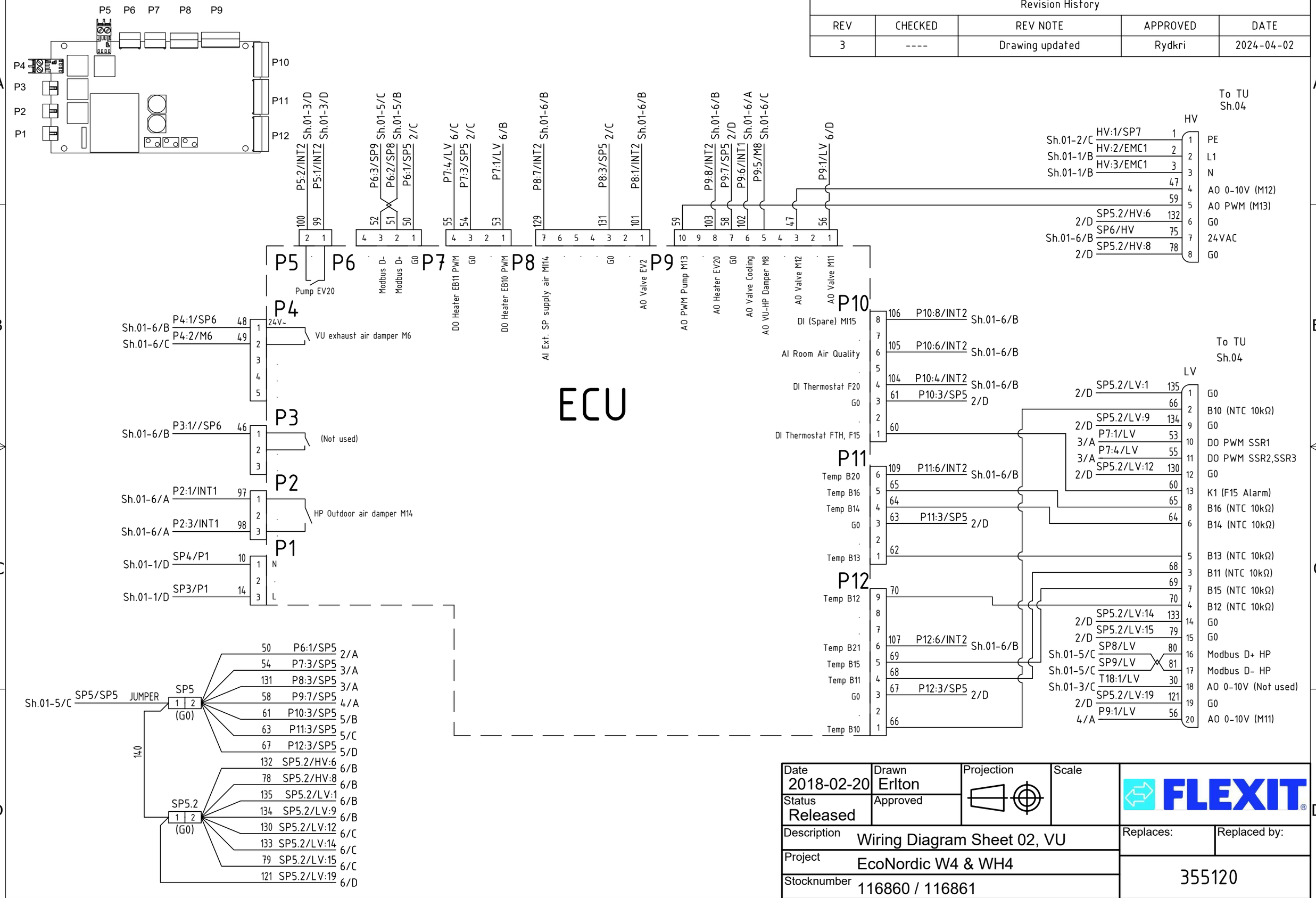

Date	Drawn	Projection	Scale	FLEXIT
2018-02-20	Erlton			
Status: Released	Approved			
Description: Wiring Diagram Sheet 02, VU				Replaces: / Replaced by:
Project: EcoNordic W4 & WH4				355120
Stocknumber: 116860 / 116861				

Revision History				
REV	CHECKED	REV NOTE	APPROVED	DATE
5	KR	B3/H1 Introduced		2024-04-29

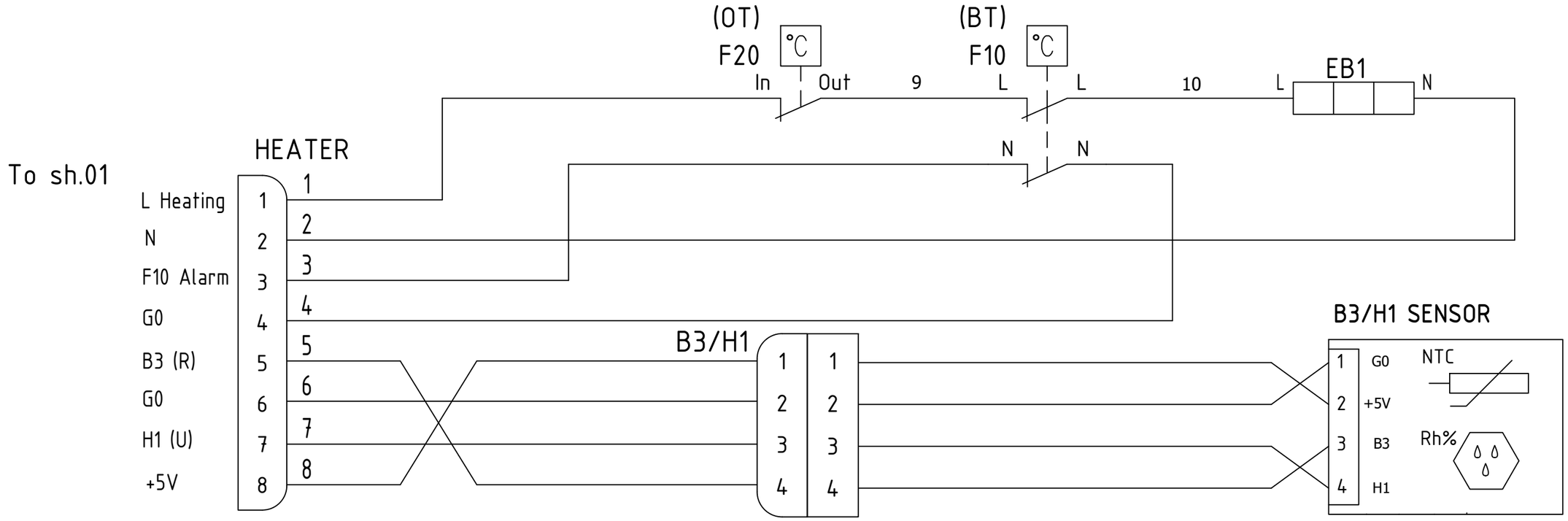

Date 2018-02-20	Drawn Erlton	Projection	Scale	FLEXIT
Status Released	Approved			
Description	Wiring diagram Sheet 03, EB1			Replaces: / Replaced by:
Project	EcoNordic W4 & WH4			355121
Stocknumber	116860 / 116861			

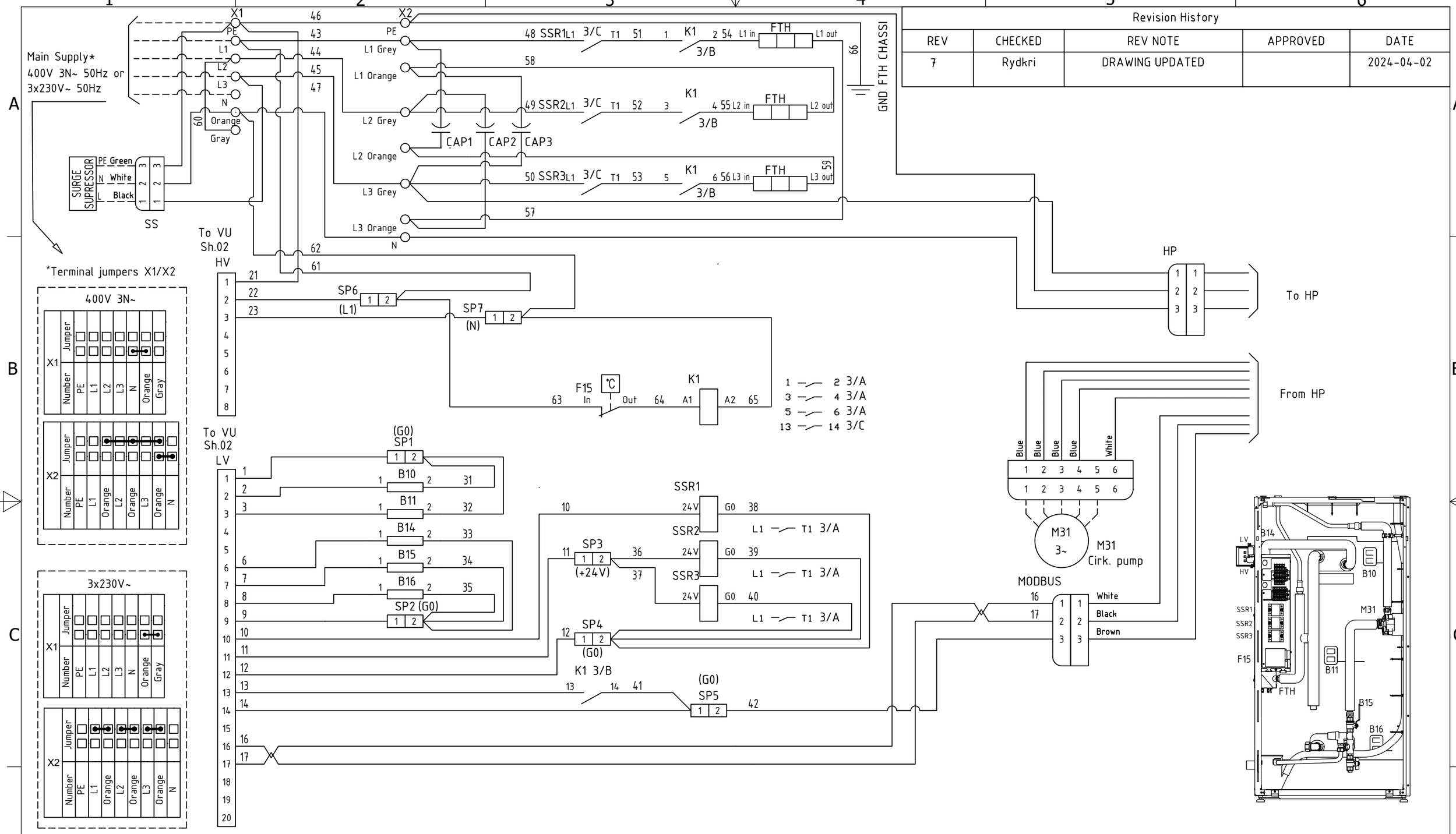

Revision History				
REV	CHECKED	REV NOTE	APPROVED	DATE
7	Rydkri	DRAWING UPDATED		2024-04-02

Date 2019-01-21	Drawn Erlton	Projection	Scale
Status Released	Approved		
Description Wiring Diagram Sheet 04, TU			
Project EcoNordic W4			
Stocknumber 116861			

FLEXIT

Replaces:

Replaced by:

355122

Revision History				
REV	CHECKED	REV NOTE	APPROVED	DATE
2	----	added cable no 13 between terninal 7 and 10		2019-11-21
3		Added designation M14	KR	2020-09-02

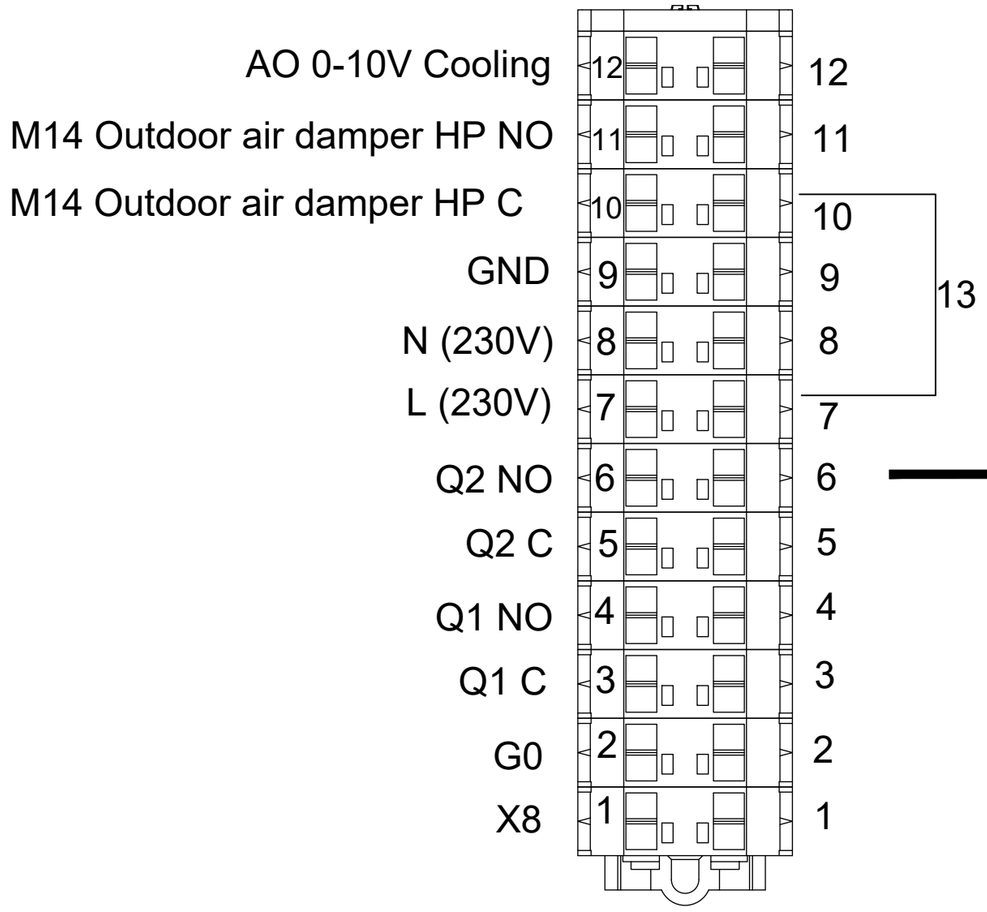

connects to terminal INT1 on sheet 1

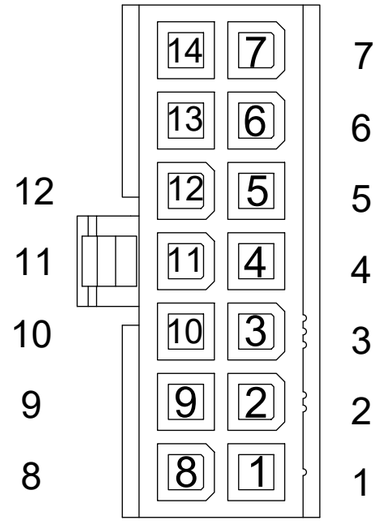

Date 2018-02-21	Drawn Erlton	Projection	Scale	FLEXIT
Status released	Approved			
Description	Wiring Diagram Sheet 05		Replaces:	Replaced by:
Project	std accessories connection EcoNordic		355123	
Stocknumber	116860 / 116861			

DESCRIPTION	NO	EN	SV	DA	FI
B1	*Temperaturføler, tilluft*	*Temperature sensor, supply air*	*Temperaturgivare, tilluft*	*Temperaturføler, indblæsningsluft*	*Lämpötila-anturi, tuloilma*
B3/H1	*Temperaturføler, avtrekk/ Fuktføler, avtrekk*	*Temperature sensor, extract air/ Humidity sensor, extract air*	*Temperaturgivare, frånluft/ Fuktsensor, frånluft*	*Temperaturføler, udsugningsluft/ Fugtføler, udsugningsluft*	*Lämpötila-anturi, poistoilma/ Kosteus-anuti, poistoilma*
B4	*Temperaturføler, uteluft*	*Temperature sensor, outdoor air*	*Temperaturgivare, uteluft*	*Temperaturføler, udeluft*	*Lämpötila-anturi, ulkoilma*
B6	*Temperaturføler, avkast*	*Temperature sensor, exhaust air*	*Temperaturgivare, avluft*	*Temperaturføler, udblæsning*	*Lämpötila-anturi, jäteilma*
B10	*Temperaturføler, tank topp*	*Temperature sensor, top of tank*	*Temperaturgivare, tank topp*	*Temperaturføler, tank top*	*Lämpötila-anturi, varaajan päällä*
B11	*Temperaturføler, tank midt*	*Temperature sensor, middle of tank*	*Temperaturgivare, tank mitt*	*Temperaturføler, tank midt*	*Lämpötila-anturi, varaajan keskellä*
B14	*Temperaturføler, etter elektrisk ettervarmebatteri (FTH)*	*Temperature sensor, after electrical heating battery (FTH)*	*Temperaturgivare, efter elektrisk eftervärmebatteri (FTH)*	*Temperaturføler, efter elektrisk eftervarmeflade (FTH)*	*Lämpötila-anturi, sähkö lämmityspatteri (FTH)*
B15	*Temperaturføler, etter gjennomstrømmningsvarmer (FTH)*	*Temperature sensor, after flow through heater (FTH)*	*Temperaturgivare, efter genomströmningsvärmare (FTH)*	*Temperaturføler, efter igennemstrømmningsvarmer (FTH)*	*Lämpötila-anturi, sähkö virtauslämmitin (FTH)*
B16	*Temperaturføler, tank bunn*	*Temperature sensor, bottom of tank*	*Temperaturgivare, tank bott*	*Temperaturføler, tank bund*	*Lämpötila-anturi, varaajan pohjalla*
CI70	*Kontakt til styrepanel*	*Control panel connector*	*Kontakt för styrpanel*	*Konnektor til styrepanel*	*Ohjauspaneeli liitin*
CU	*Styrekort*	*Control board*	*Styrkort*	*Styrekort*	*Ohjainkortti*
ECU	*I/O-kort*	*I/O-board*	*I/O-kort*	*I/O-kort*	*I/O-taulu*
SP(XX)	*Sammenkoblingspunkt internt i ledningssett*	*Internal splice in cable harness*	*Sammankopplingpunkt internt i kablage*	*Sammenkoblingspunkt internt i ledningssæt*	*Johdinsarjan sisäliitos*
M1	*Tilluftsvifte*	*Supply air fan*	*Tilluftsfläkt*	*Indblæsningsventilator*	*Tuloilmapuhallin*
M2	*Avtrekksvifte*	*Extract air fan*	*Frånluftsfläkt*	*Udsugningsventilator*	*Poistoilmapuhallin*
M3	*Rotormotor*	*Rotor motor*	*Rotormotor*	*Rotormotor*	*LTO-kiekon moottori*
M6	*Avkastspjeld*	*Exhaust air damper*	*Avluftsspjäll*	*Udblæsningsspjæld*	*Poistoilman vaimennin*
M8	*Avkast til varmepumpespjeld*	*Exhaust air to HP damper*	*Avluft till HP spjäll*	*Udblæsning til varmepumpespjæld*	*Poistoilma–HP-vaimennin*
F10	*Overopphetningstermostat EB1 Manuell reset*	*Thermostat overheating EB1 Manual reset*	*Överhettningstermostat EB1 Manuell återställning*	*Overophedningstermostat EB1 Manuel resetfunktion*	*Ylilämpötermostaatti EB1 Manuaalinen nollaus*
F15	*Overopphetningstermostat (FTH), manuell reset*	*Thermostat overheating FTH, manual reset*	*Överhettningstermostat (FTH), manuell återställning*	*Overophedningstermostat (FTH), manuel reset*	*Ylilämpötermostaatti, FTH, manuaalinen nollaus*
F20	*Overopphetningstermostat EB1 Automatisk reset*	*Thermostat overheating EB 1 Automatic reset*	*Överhettningstermostat EB1 Automatisk återställning*	*Overophedningstermostat EB1 Automatisk reset*	*Termostaatti EB1 Automaattinen nollaus*
M31	*Sirkulasjonspumpe*	*Circulation pump*	*Cirkulationspump*	*Cirkulationspumpe*	*Kiertopumppu*
K1	*Kontaktor*	*Contaktor*	*Kontaktor*	*Kontaktor*	*Kontaktori*
SSR	*Halvlederrele*	*Solid state relay*	*Halvledarrelä*	*Halvlederrelæ*	*Puolijohderele*
EB1	*Ettervarmebatteri, elektrisk*	*Heating battery, electrical*	*Eftervärmebatteri, elektrisk*	*Eftervarmeflade, elektrisk*	*Lämmityspatteri, sähkö*
HP	*Varmepumpe*	*Heat pump*	*Värmepump*	*Varmepumpe*	*Lämpöpumppu*
B12	*Temperatursensor, varmesystem forsyning*	*Temperature sensor, heating system feed*	*Temperaturgivare, värmesystem tur*	*Temperatursensor, varmesystem forsyning*	*Lämpötila-anturi, lämmitysjärjestelmän syöttö*
B13	*Temperatursensor, varmesystem retur*	*Temperature sensor, heating system return*	*Temperaturgivare, värmesystem retur*	*Temperatursensor, varmesystem retur*	*Lämpötila-anturi, lämmitysjärjestelmän paluu*
FTH	*Gjennomstrømmningsvarmer*	*Flowthrough heater*	*Genomströmmningsvärmare*	*Igennemstrørmmningsvarmer*	*Läpivienti lämmitin*
M11	*Reguleringsventil, varmtvann/ varmesystem*	*Control valve, domestic hot water/ heating system*	*Reglerventil, varmvatten/värmesystem*	*Reguleringsventil, varmt vand/ varmesystem*	*Ohjausventtiilin, kuuma vesi/ lämmitysjärjestelmä*
M12	*Bytteventil, Tank/HP*	*Changeover valve, Tank/HP*	*Växelventil, Tank/HP*	*skifteventil, Tank/HP*	*vaihtoventtiilin, Säiliö/HP*
M13	*Sirkulasjonspumpe, varmesystem*	*Cirkulation pump, heating system*	*Cirkulationspump, värmesystem*	*Cirkulationspumpe, varmesystem*	*Kiertovesipumppu, lämmitysjärjestelmä*
M14	*Frostsikringsspjeld, HP*	*Outdoor air damper, HP*	*Frostsäkringsspjäll, HP*	*Frostbeskyttelsesspjæld, HP*	*Jäätymissuojapelti, HP*
X1	*Tilkoblingsklemme, forsyningsspenning*	*Supply voltage terminal*	*Anslutningsplint, matningsspänning*	*Tilslutningsterminal, forsyningsspænding*	*Liitäntänapa, syöttöjännite*
X2	*Bryterterminal, 230/400V*	*Switching terminal, 230/400V*	*Omkopplingsplint, 230/400V*	*Skifteterminal, 230/400V*	*Kytkentänapa, 230/400V*
Cap	*Kondensator*	*Capacitor*	*Kondensator*	*Kondensator*	*kondensaattori*
VU	*Ventilasjonsenhet*	*Ventilation unit*	*Ventilationsenhet*	*Ventilationsenhed*	*Ilmanvaihtoyksikkö*
TU	*Tankenhet*	*Tank unit*	*Tankenhet*	*Tank enhed*	*Tankkiyksikkö*