Produktdatablad • Produktdatablad • Tuotetiedot • Product data sheet

116418-04
2021-10

# Brasserie-E/F



13750

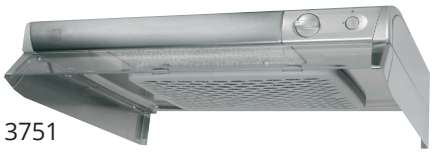

13751

Kjøkkenhette i hvit eller stål.
Spiskåpa i vitt eller stål.
Valkoinen tai teräksinen liesituuletin.
Kitchen hood in white or steel.

NO Brasserie-E/F er beregnet for tilkobling til Flexit ventilasjons-aggregat eller felles avtrekksvifte.

SE Brasserie-E/F är avsedd för anslutning till Flexits ventilations-aggregat eller gemensam frånluftsfläkt.

FI Brasserie-E/F on tarkoitettu yhdistettäväksi Flexit-ilmastointilaitteeseen tai yhteiseen poistoilmapuhaltimeen.

EN Brasserie-E/F is designed for connection to Flexit air handling unit or a central extract system.

- Plassering under over-skap.
- Timer for forsering/ åpning av spjeld.
- Hetten er utstyrt med vaskbart fettfilter.
- Manuelt regulerbart spjeld med enkel innstilling for grunn-ventilasjon.
- Leveres med 230V jordet ledning med plugg, og ledning for styresignal til ventilasjonsaggregat.

NO

- Placering under över-skåp.
- Timer för forcering/ öppning av spjäll.
- Kåpan är utrustad med tvättbart fettfilter.
- Manuellt reglerbart spjäll med enkel inställning för grund-ventilation.
- Levereras med 230 V jordad kabel med stick-propp och kabel för styr-signal till ventilations-aggregat.

SE

- Asennetaan ala- tai maustekaapin alapuolelle.
- Pakotus-/ pellinavausajastin.
- Liesituuletin on varustettu pestävällä rasvasuodattimella.
- Käsin säädettävä pelti on helppo asettaa oikeaan asentoon perusilmanvaihtoa varten.
- Toimitus sisältä maadoitetun 230 voltin sähköjohdon ja pistokkeen sekä johdon ilmankäsittelylaitteen ohjausvirransyöttöön yhdistämiseksi.

FI

- Installation below kitchen cabinet.
- Timer for boost effect/ damper opening.
- The hood is equipped with washable grease filter.
- Manually adjustable damper for simple control of basic ventilation.
- Supplied with 230V earthed cable (with plug), and cable for connection to the air handling unit.

EN

| | NOBB | GTIN | Farge/Färg/Väri/Colour |
|---|---|---|---|
| 13750 | 26381699 | 7023670137503 | Hvit/Vit/Valkoinen/White |
| 13751 | 26381707 | 7023670137510 | Stål/Teräs/Steel |

| Tekniske data | |
|---|---|
| Høyde: | 150 mm |
| Bredde: | 600 mm |
| Dybde: | 511 mm |
| Vekt: | 6,8 kg |
| Kanaltilkobling: | Ø125 mm |
| Osoppfang*: | 75% v/188 m³/h |
| Belysning: | Kompaktlysrør 11W 2G7 |

*Osoppfang iht.
SS-EN 13141-3:2017
Testet ved installasjonshøyde
60 cm over komfyr

| Tekniska data | |
|---|---|
| Höjd: | 150 mm |
| Bredd: | 600 mm |
| Djup: | 511 mm |
| Vikt: | 6,8 kg |
| Kanal-anslutning: | Ø125 mm |
| Os-uppfångning*: | 75% v/52 l/s |
| Belysning: | Kompaktlysrör 11W 2G7 |

*Osuppfång enligt
SS-EN 13141-3:2017
Testat vid installationhöjd
60 cm över spis

| Tekniset tiedot | |
|---|---|
| Korkeus: | 150 mm |
| Leveys: | 600 mm |
| Syvyys: | 511 mm |
| Paino: | 6,8 kg |
| Kanavayhde: | Ø125 mm |
| Käryjenpoisto*: | 75% v/188 m³/h |
| Valaistus: | Kompaktiloisteputki 11W 2G7 |

*Hajun poisto standardin
SS-EN 13141-3: 2017 mukaisesti
Testattu asennuskorkeudessa
60 cm lieden yläpuolella

| Technical data | |
|---|---|
| Height: | 150 mm |
| Width: | 600 mm |
| Depth: | 511 mm |
| Weight: | 6,8 kg |
| Duct connections: | Ø125 mm |
| Fume capture*: | 75% v/188 m³/h |
| Lighting: | Compact fluorescent tube 11W 2G7 |

*Odour extraction according to
SS-EN 13141-3:2017
Tested at installation hight
60 cm above the stove

## Målskisse/Måttskiss/Mittakaaviot/Dimensioned Drawing

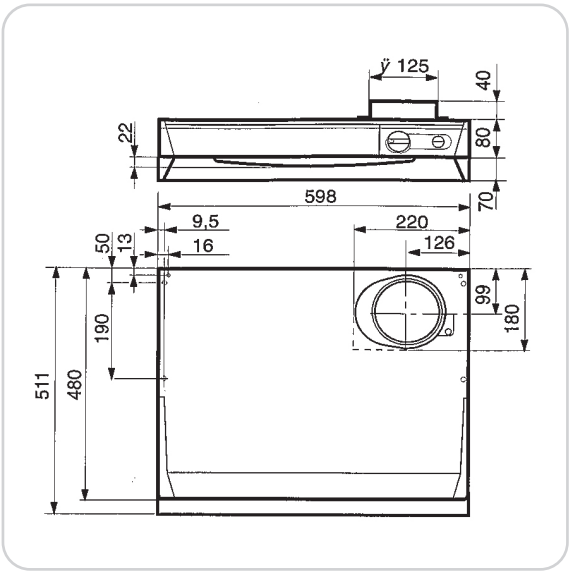

## Koblingsskjema/Kopplingsschema/Kytkentäkaavio/Wiring diagram

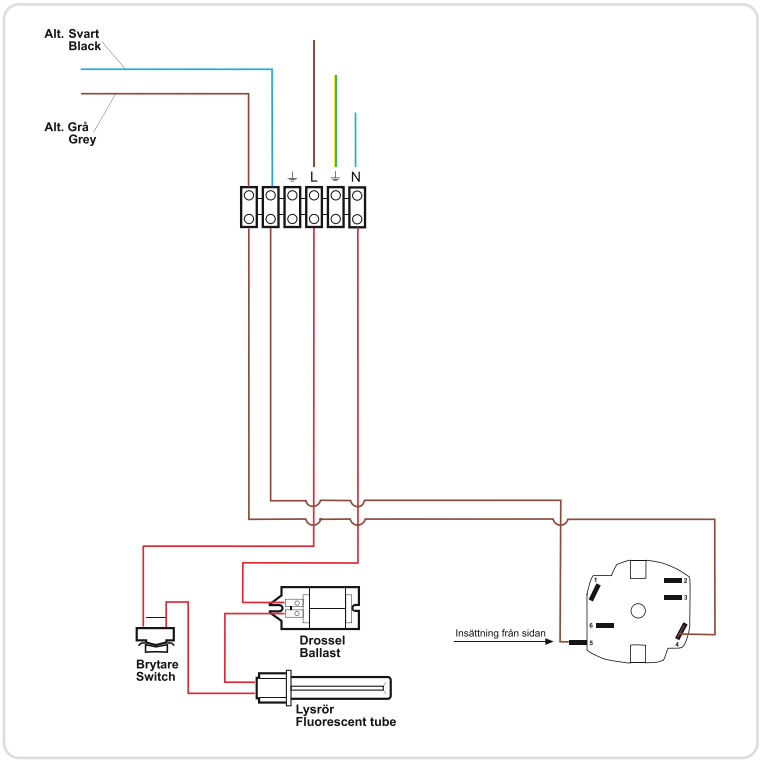


| Tilbehør/Tillbehör/Tarvikkeet/Accessories | | NOBB | GTIN |
|---|---|---|---|
| Festebrakett/Fästbeslag/Kiinnitysteline/Fixing bracket | 55549 | 40763872 | 7023670555499 |

for veggmontering/för väggmontering/seinäasennusta varten/for wall mounting

## Montering/Asennus/Installation

Minimum 40 cm monteringshøyde mellom elektrisk ovn og underkant på kjøkkenhette.

Ved gassovn må avstanden økes til min. 65 cm.

Kan monteres rett på vegg ved bruk av tilbehør art.nr. 55549 Festebrakett Brasserie.

Minst 40 cm monteringshöjd mellan elektrisk ugn och underkanten på spiskåpan.

Vid gasspis ökas avståndet till minst 65 cm.

Kan monteras direkt på väggen med hjälp av tillbehör art.nr. 55549 Fästbeslag Brasserie.

Asennuskorkeuden sähkölieden ja liesituulettimen alareunan välillä on oltava vähintään 40 cm.

Jos liesi on kaasuliesi, etäisyys on nostettava vähintään 65 cm:iin.

Voidaan asentaa suoraan seinään Brasserie-seinäkannakkeen (tuotenro 55549) avulla.

Minimum 40 cm clearance between electric hob and lower edge of cooker hood.

In the case of a gas hob, the distance must be increased to min. 65 cm.

May be mounted directly on wall with use of Accessory no. 55549 Fixing bracket Brasserie.

*Våre produkter er i kontinuerlig utvikling og vi forbeholder oss retten til endringer. Vi tar forbehold om eventuelle trykkfeil som måtte oppstå.*

*Våra produkter utvecklas ständigt och vi förbehåller oss rätten till ändringar. Vi tar inte ansvar för eventuella tryckfel som kan uppstå.*

*Tuotteitamme kehitetään jatkuvasti. Sen vuoksi pidätämme oikeuden muutoksiin. Emme myöskään vastaa mahdollisista painovirheistä.*

*Our products are subject to continuous development and we therefore reserve the right to make changes. We also disclaim liability for any printing errors that may occur.*

**Flexit AS**
Tlf 69 81 00 00
post@flexit.no www.flexit.no