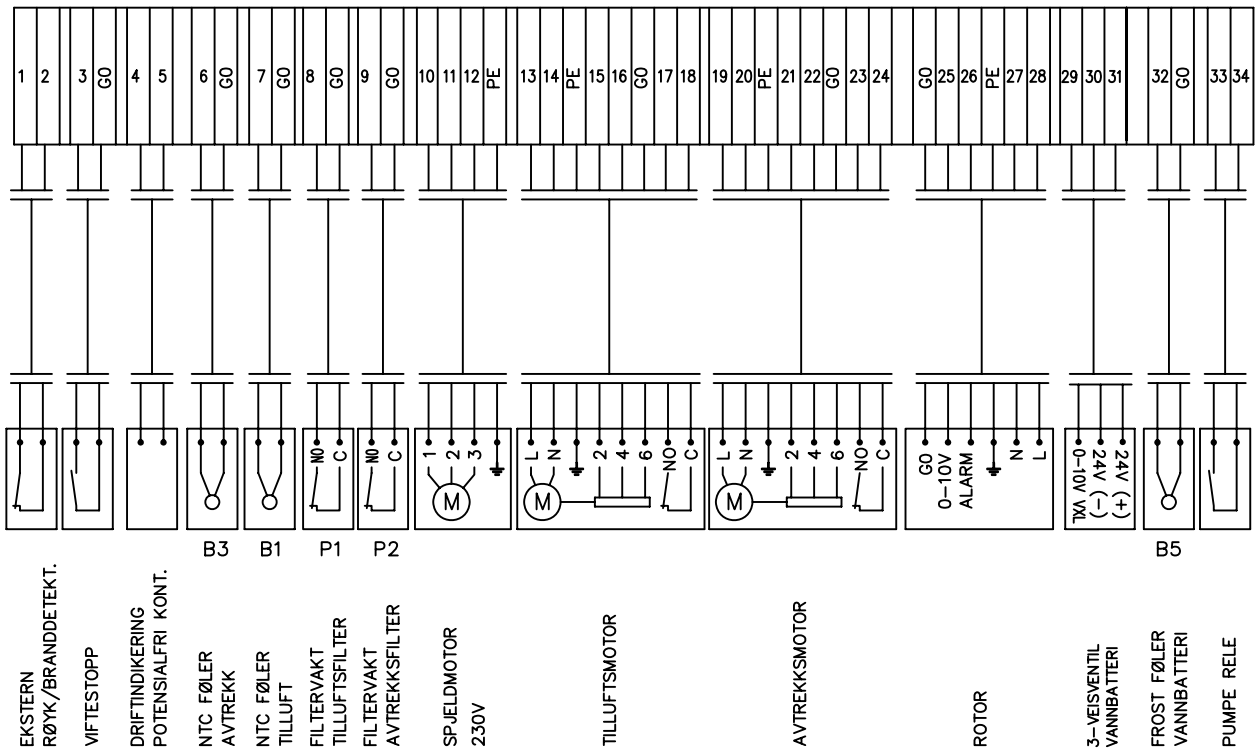

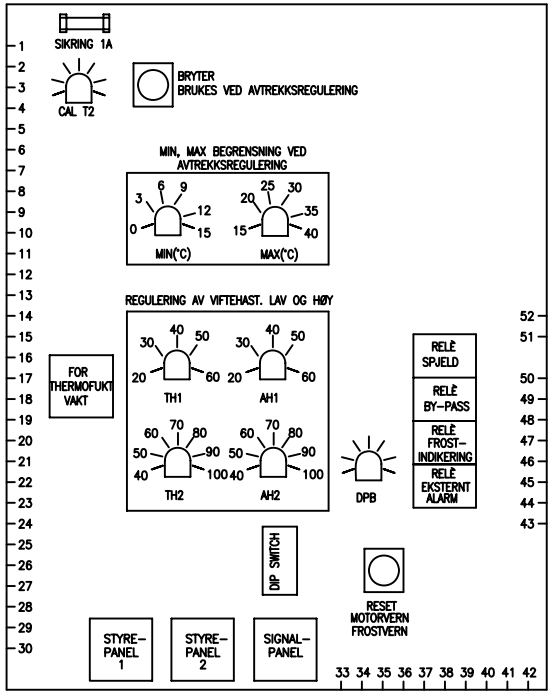

MAX(°C): MAX BEGRENSNING PÅ TILLUFTSTEMP. VED AVTREKKSREGULERING
MIN(°C): MIN BEGRENSING PÅ TILLUFTSTEMP. VED AVTREKKSREGULERING
TH1: POT.METER FOR Å JUSTERE INN HAST. 1 PÅ TILLUFT FRA 20% TIL 60%.
AH1: POT.METER FOR Å JUSTERE INN HAST. 1 PÅ AVTREKK FRA 20% TIL 60%.
TH2: POT.METER FOR Å JUSTERE INN HAST. 2. PÅ TILLUFT FRA 40% TIL 100%.
AH2: POT.METER FOR Å JUSTERE INN HAST. 2 PÅ TILLUFT FRA 40% TIL 100%.
CAL T2: FABRIKK INNSTILT OG SKAL IKKE ENDRESPOT.METER FOR Å KALIBRERING AV SETPUNT PÅ TILLUFT
DPB: FABRIKK INNSTILT OG SKAL IKKE ENDRES. POT.METER FOR Å JUSTERE FØLSOMHETEN PÅ ETTERVARMEN

DIPSWITCHINSTILLINGER

	OFF	ON
1	AGGREGATET ER UTSTYRT MED VANNBATTERI	AGGREGATET ER UTSTYRT MED ELBATTERI
2	IKKE PÅVIRKET VED NATTSENKING	VIFTESTANS VED NATTSENKING
3	IKKE PÅVIRKET VED NATTSENKING	TEMPERATUR REDUSERES 3° VED NATTSENKING
4	IKKE PÅVIRKET VED NATTSENKING	VIFTEHASTIGHET REDUSERES TIL LAV VED NATTSENKING
5	INGEN PÅVIRKNING	VIFTEHASTIGHETEN REDUSERES VED LAV INBLÅSNINGSTEMP
6	AGGREGATET ER UTSTYRT MED FORVARMEBATTERI	AGGREGATET ER UTSTYRT MED BYPASS ELLER ROTOR
7	AGGEGAT MED 1 STK EL.GRUPPE ELLER VANNBATTERI	AGGREGATET ER UTSYRT MED TRINNKOBLET ELBATTERI
8	AGGREGATET ER UTSTYRT MED ISDN-TERMOFUKTFØLER	AGGREGATET ER UTSTYRT MED PLUGG-TERMOFUKTFØLER ELLER ROTOR

INTERN KOBLING GRUNDFOS MOTOR 0.75-1.4KW

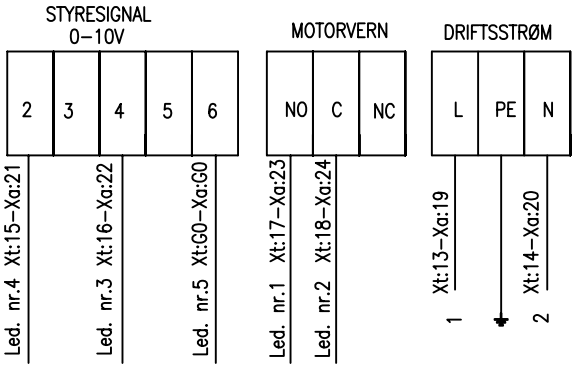

Xt= TILLUFTSMOTOR
Xa= AVTREKKSMOTOR

Symb.	Changes	Date/Sign.
1	ENDRET GO	2005-07-14/LA

No. Unit	Pos. No.	Name, type, dim.	Drawing no. Standard	Art. No.	Matr. Spec.

Date: 28.10.02 | Drawn: T. I. Engen | Projection | Scale
Checked | Appr.

FLEXIT®

REKKEKLEMMESKJEMA
S20/30 RW 230V

Replaces: | Replaced by:

342028 | Side: 1/4

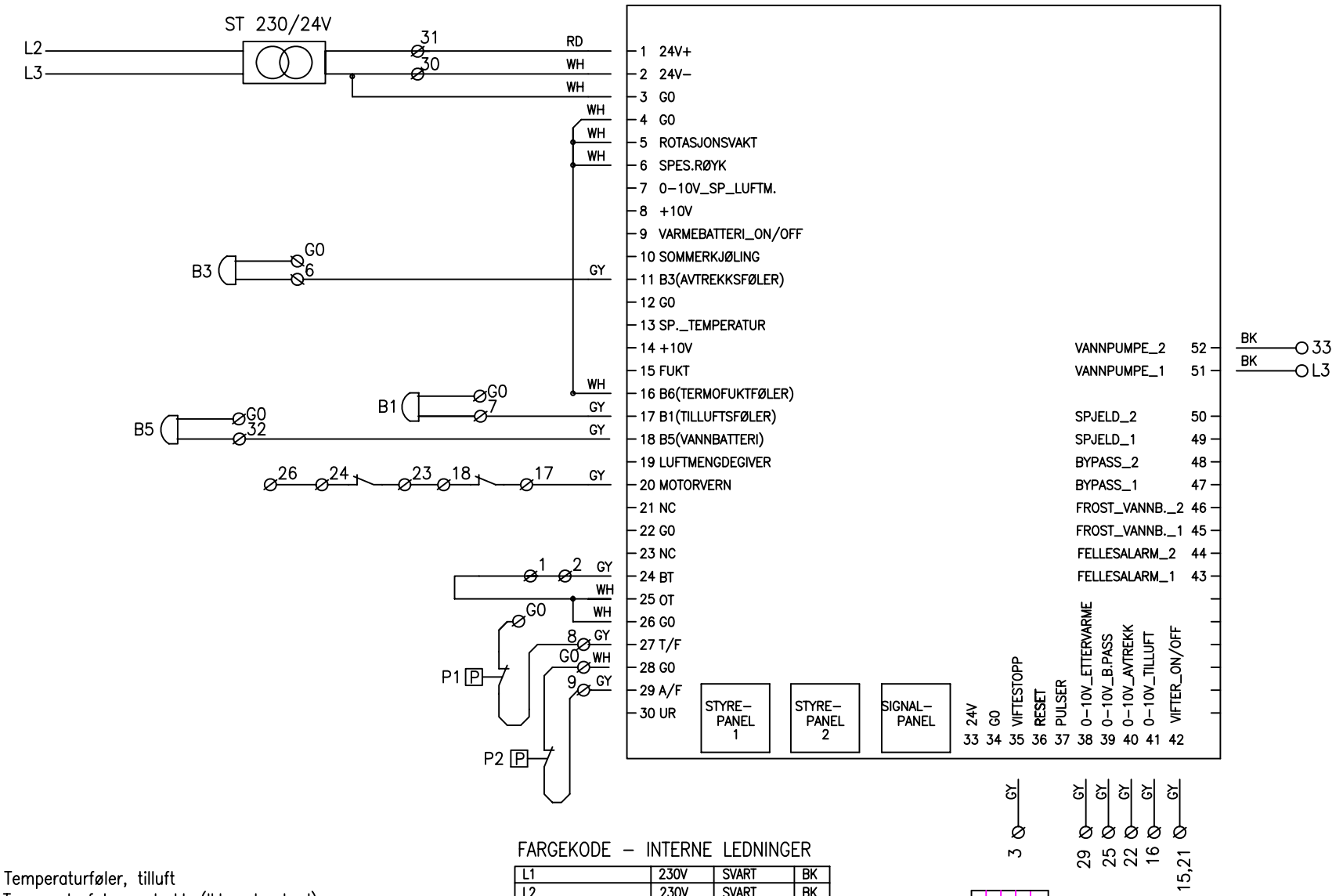

B1: Temperaturføler, tilluft
B3: Temperaturføler, avtrekk (Ikke standard)
B5: Frostføler vannbattery
ST: Trafo 230V/24V
P1: Filtervakt, tilluftsfilter
P2: Filtervakt, avtrekksfilter

FARGEKODE – INTERNE LEDNINGER

L1	230V	SVART	BK
L2	230V	SVART	BK
24V AC (G)	LED 1+	RØD	RD
NULL (0–PUNKT) G0	LED 2–	HVIT	WH
24V DC	LED 1+	BLÅ(MØRK)	BU
NULL (0–PUNKT) G0	LED 2 –	HVIT	WH
0–10V DC		GRÅ	GY
POT.FRI SIGNAL		GRÅ	GY
G0 (0–PUNKT) FRA TRAFO 24V–			

Symb.	Changes	Date/Sign.
1	ENDRET G0	2005–10–07/LA

No. Unit	Pos. No.	Name, type, dim.	Drawing no. Standard	Art. No.	Matr. Spec.

Date 28.10.02 | Drawn T. I. Engen | Projection | Scale | FLEXIT®
Checked | Appr.

KOBLING STYREKORT
S20/30 RW 230V

Replaces: | Replaced by:

342028 | Side: 2/4

Lay-out Mountain

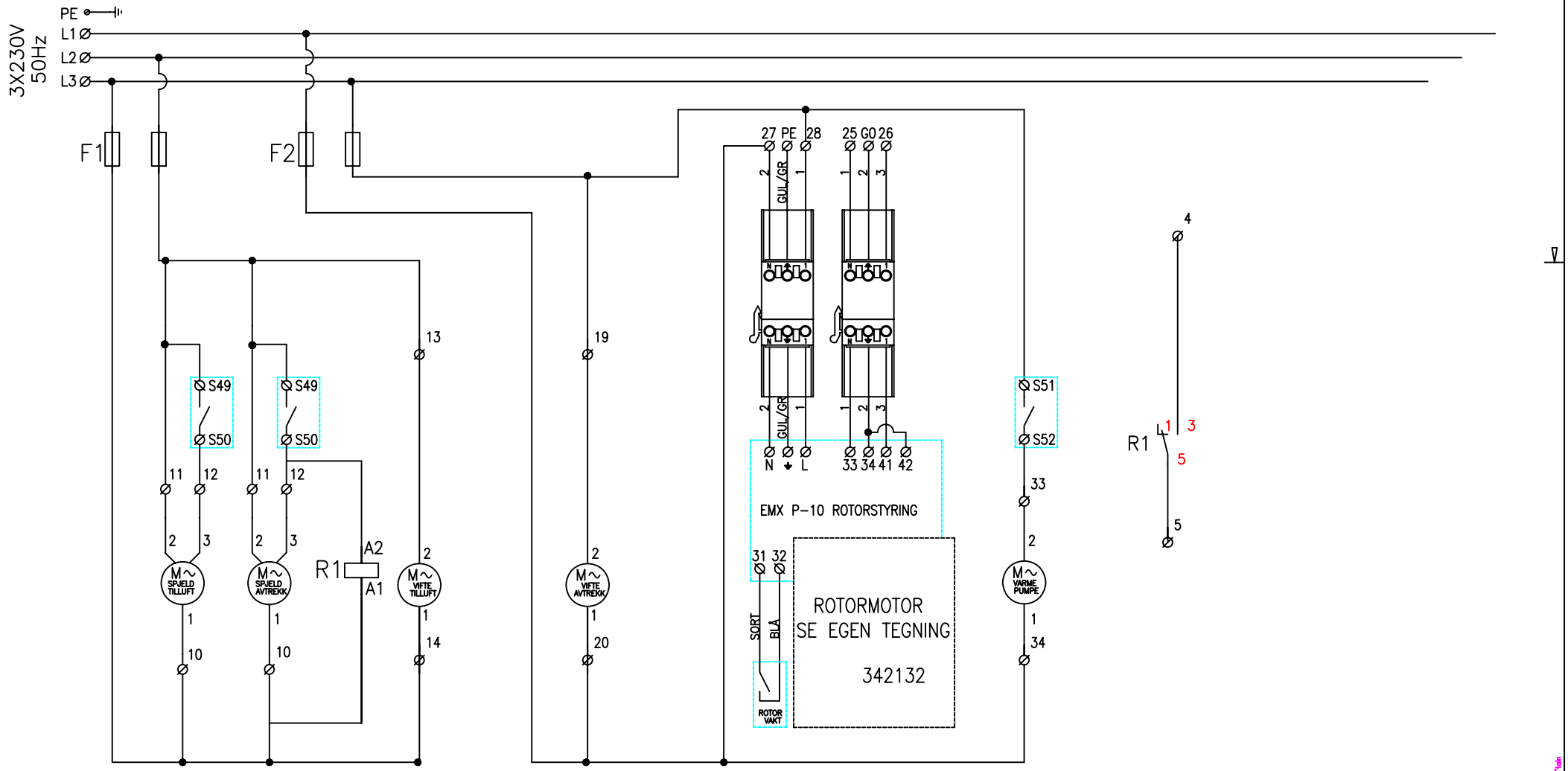

XX: Rekkeklemmer
SXX: Rekkeklemmer på styrekort
F1: Sikring 2x16A
F2: Sikring 2x16A
SP1500: Rotorstyring

Symb.	Changes	Date/Sign.
2	ENDRET FRA SP1500	2006-09-11/LA
1	ENDRET G0	2005-08-30/LA

No. Unit	Pos. No.	Name, type, dim.	Drawing no. Standard	Art. No.	Matr. Spec.

Date 28.10.02 | Drawn T. I. Engen | Projection | Scale | FLEXIT

Checked | Appr.

KOBLING KOMPONENTER
S20/30 RW 230V

Replaces: | Replaced by:

342028 | Side: 3/3

Lay-out Mountain

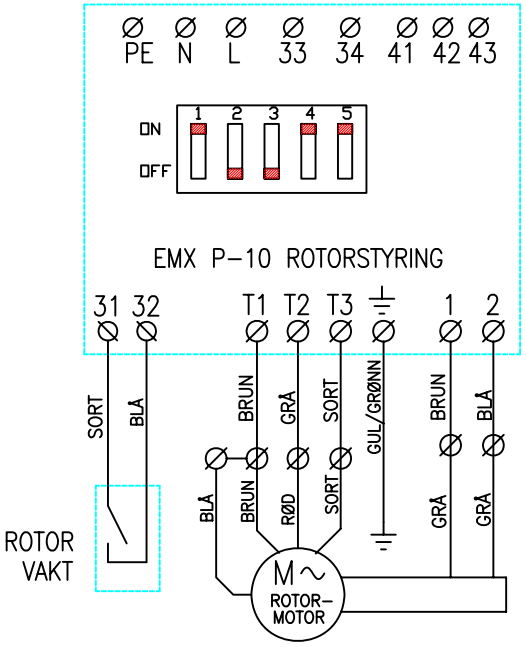

MOTORTYPE:
JAPAN SERVO IHT8PF25N-1

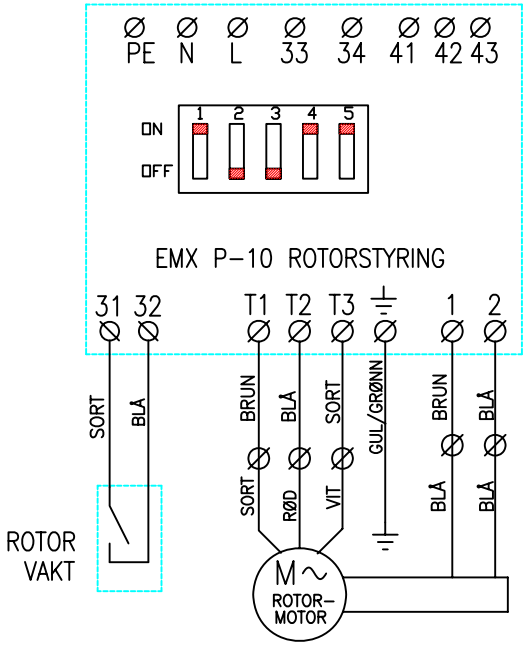

MOTORTYPE:
OM MSM 425-402M

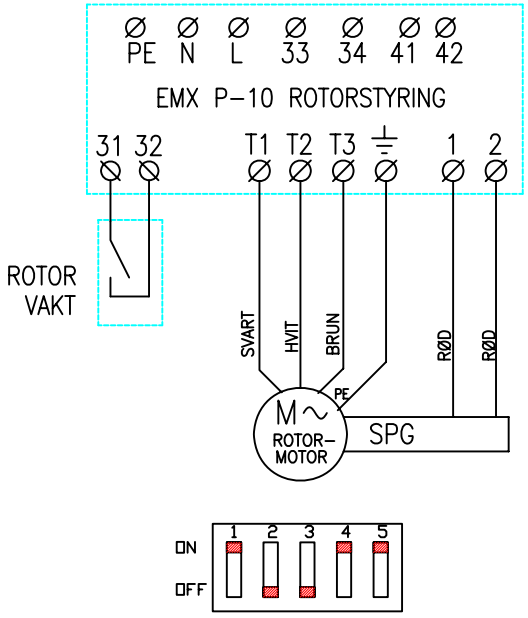

MOTORTYPE:
SPG

BØYLE BY1 AVKLIPPT

Symb.	Changes	Date/Sign.
2	Ny rotormotor SPG	30-03-2007 TIE
1	Endret fra SP1500 rotorstyring	11-09-2006 LA

No. Unit	Pos. No.	Name, type, dim.	Drawing no. Standard	Art. No.	Matr. Spec.
Date 11.08.05	Drawn T. I. Engen	Projection	Scale	FLEXIT®	
Checked	Appr.				
KOBLING ROTOR			Replaces:	Replaced by:	
			342132	Page	

Lay-out Mountain