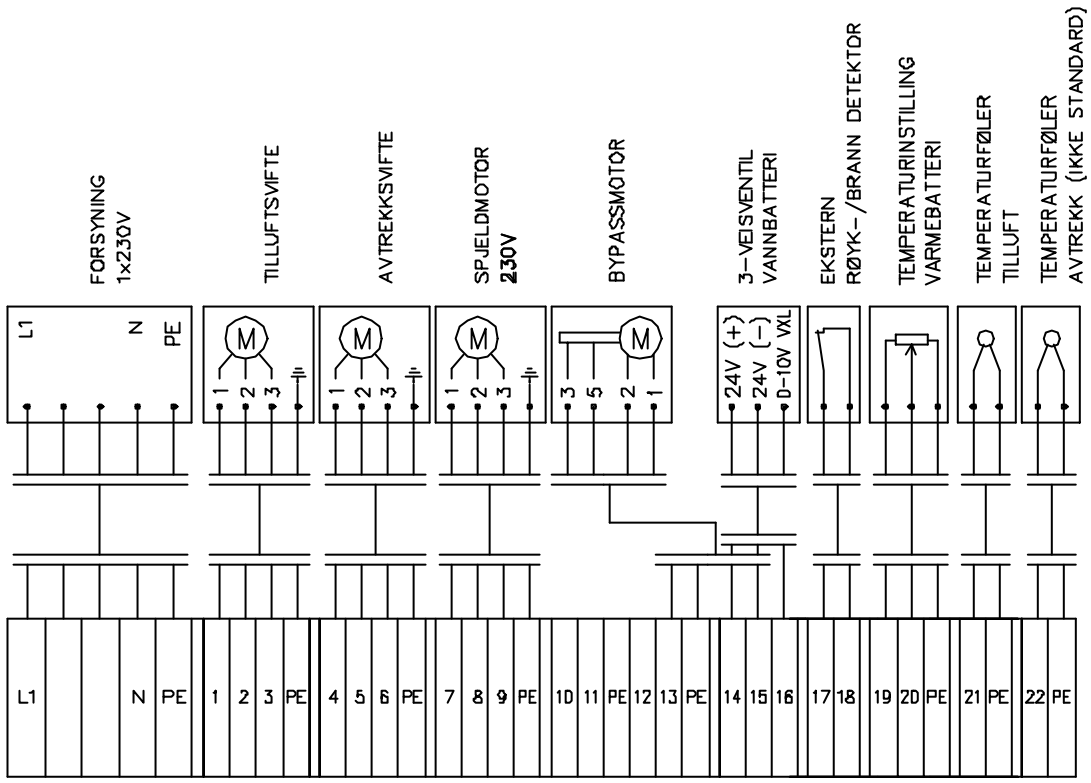

Changes

No. Unit	Pos. No.	Name, type, dim.	Drawing no. Standard	Art. No.	Matr. Spec.

Date/Sign.

Date 01-01-10 | Drawn P. Gaasvik | Checked | Appr. | Projection | Scale

FLEXIT®

TILKOBLINGSSKJEMA

ALBATROS S12 X VANN 230V

Replaces: | Replaced by:

341725

Page 1/3

Symb.

Layout Maintain

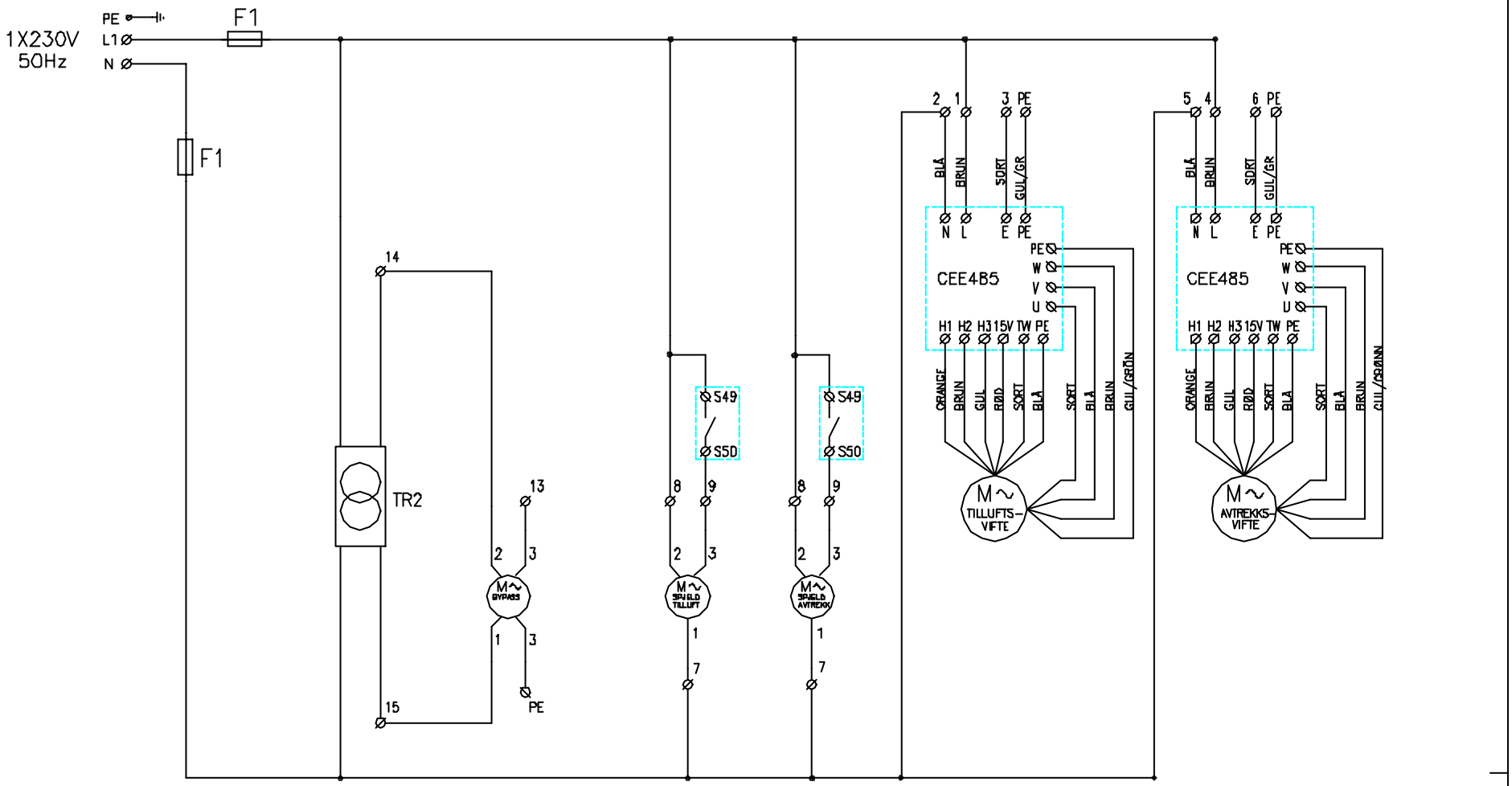

XX: Rekkeklemmer
SXX: Rekkeklemmer på styrekort
TR1: Trafo-vifteregulering
TR2: Trafo 230/24V
C1-2: Kondensator 8uF

Symb.	Changes	Date/Sign.
1	ENDRET TEGNING	04.09.02/JAN

No. Unit	Pos. No.	Name, type, dim.	Drawing no. Standard	Art. No.	Matr. Spec.

Date	Drawn	Projection	Scale
01-01-10	P. Gaasvik		
Checked	Appr.		

FLEXIT®

KOPLINGSSKJEMA
ALBATROS S12 X VANN 230V

Replaces: | Replaced by:

341725 | Page 2/3

Lay-out Mountain

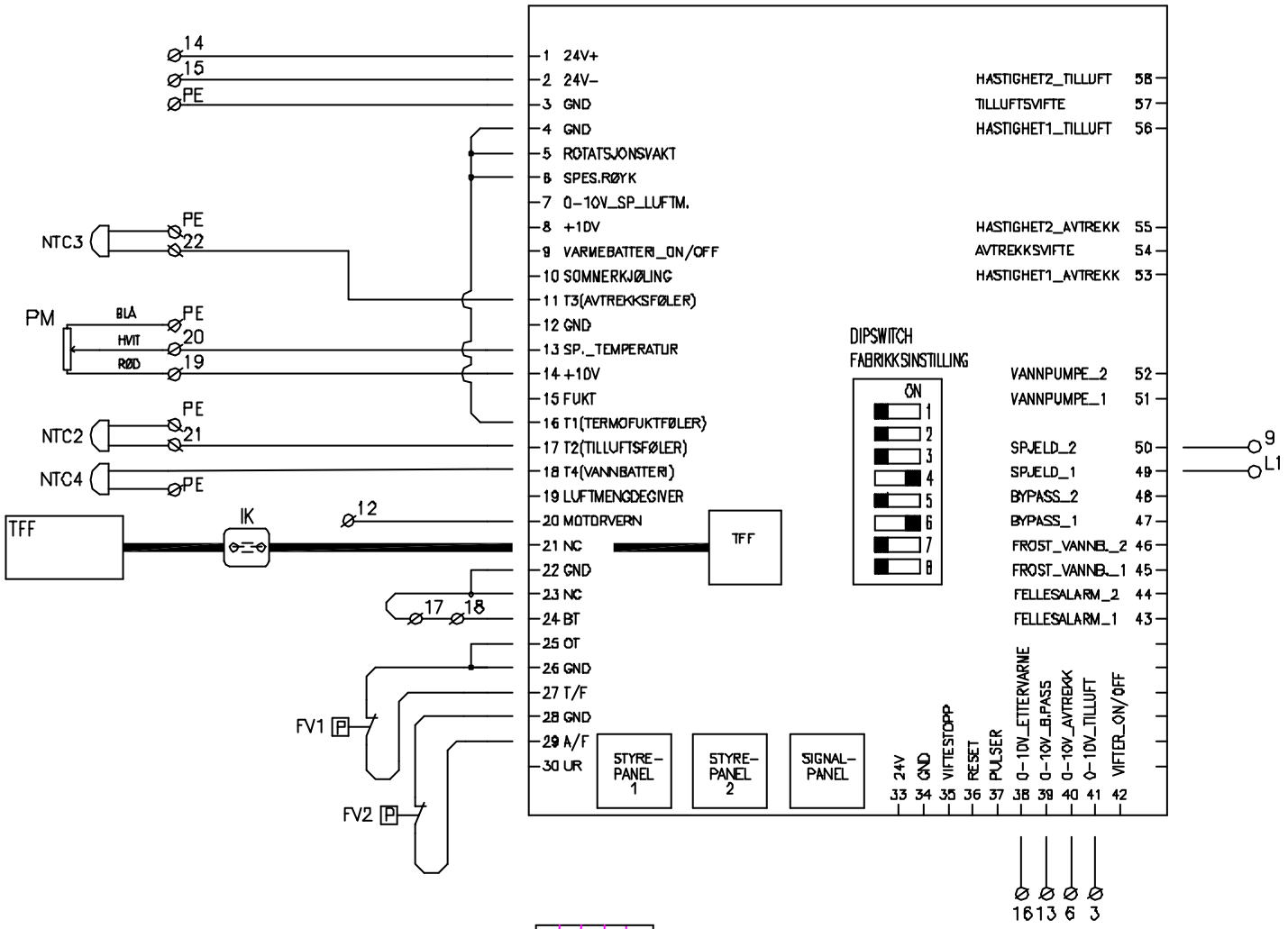

NTC2: Temperaturføler, tilluft
NTC3: Temperaturføler, avtrekk (Ikke standard)
NTC4: Temperaturføler, vannbatteri
PM: Potensiometer for temperaturinstilling
FV1: Filtervakt, tilluftsfilter
FV2: Filtervakt, avtrekksfilter
TR1: Trafo, vifteregulering
TFF: Termofuktføler
IK: Sjassimontert ISDN-kontakt

DIPSWITCHINSTILLINGER

	OFF	ON
1	AGGREGATET ER UTSTYRT MED VANNBATTERI	AGGREGATET ER UTSTYRT MED ELBATTERI
2	IKKE PÅVIRKET VED NATTSENKING	VIFTESTANS VED NATTSENKING
3	IKKE PÅVIRKET VED NATTSENKING	TEMPERATUR REDUSERES 3° VED NATTSENKING
4	IKKE PÅVIRKET VED NATTSENKING	VIFTEHASTIGHET REDUSERES TIL LAV VED NATTSENKING
5	INGEN PÅVIRKNING	VIFTEHASTIGHETEN REDUSERES VED LAV INNBLÅSNINGSTEMP
6	AGGREGATET ER UTSTYRT MED FORVARMEBATTERI	AGGREGATET ER UTSTYRT MED BYPASS ELLER ROTOR
7	INGEN PÅVIRKNING	AGGREGATET ER UTSYRT MED TRINNKOBLET ELBATTERI
8	AGGREGATET ER UTSTYRT MED ISDN-TERMOFUKTFØLER	AGGREGATET ER UTSTYRT MED PLUGG-TERMOFUKTFØLER ELLER ROTOR

Date/Sign.
Changes
Symb.

No. Unit	Pos. No.	Name, type, dim.	Drawing no. Standard	Art. No.	Matr. Spec.
Date 01-01-10	Drawn P. Gaasvik	Projection	Scale	FLEXIT	
Checked	Appr.				

KOPLINGSSKJEMA
ALBATROS S12 X VANN 230V

Replaces: | Replaced by:

341725 | Page 3/3

Layout Maintain