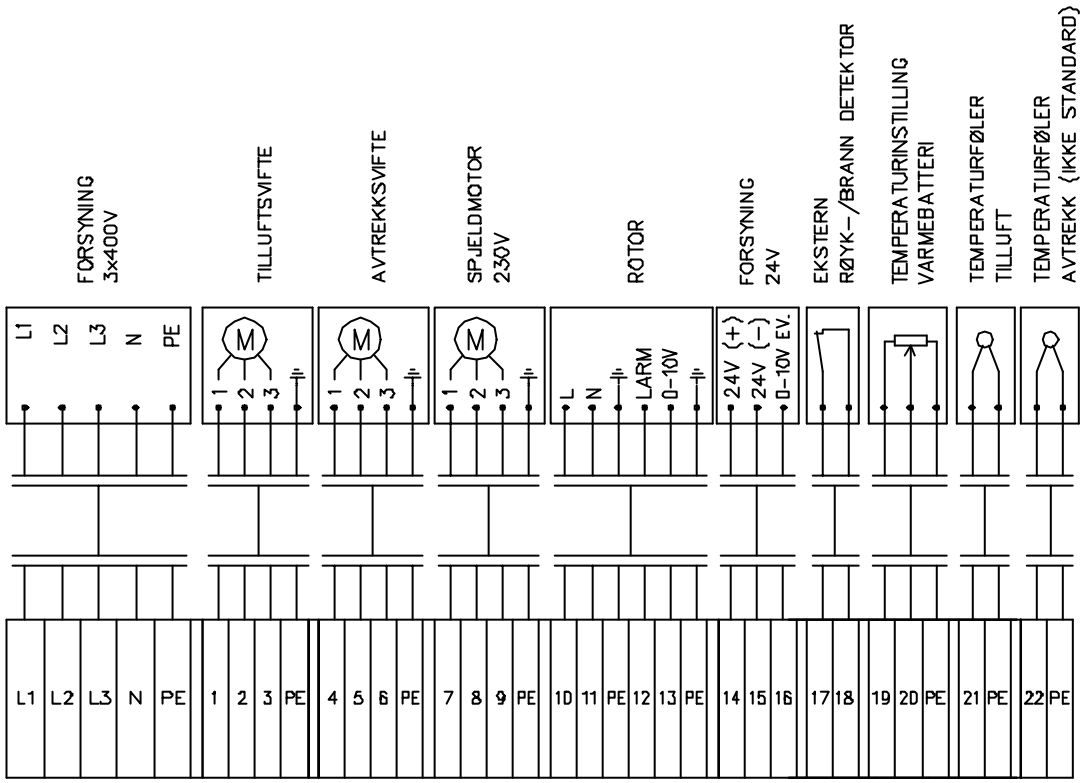

No. Unit	Pos. No.	Name, type, dim.	Drawing no. Standard	Art. No.	Matr. Spec.

Date: 01-01-10
Drawn: P. Gaasvik
Checked:
Appr.:
Projection:
Scale:

FLEXIT®

TILKOBLINGSSKJEMA
ALBATROSS S12 R EL 400V

Replaces:
Replaced by:

341727

Page 1/4

Symb. Changes Date/Sign.

Lay-out Mountain

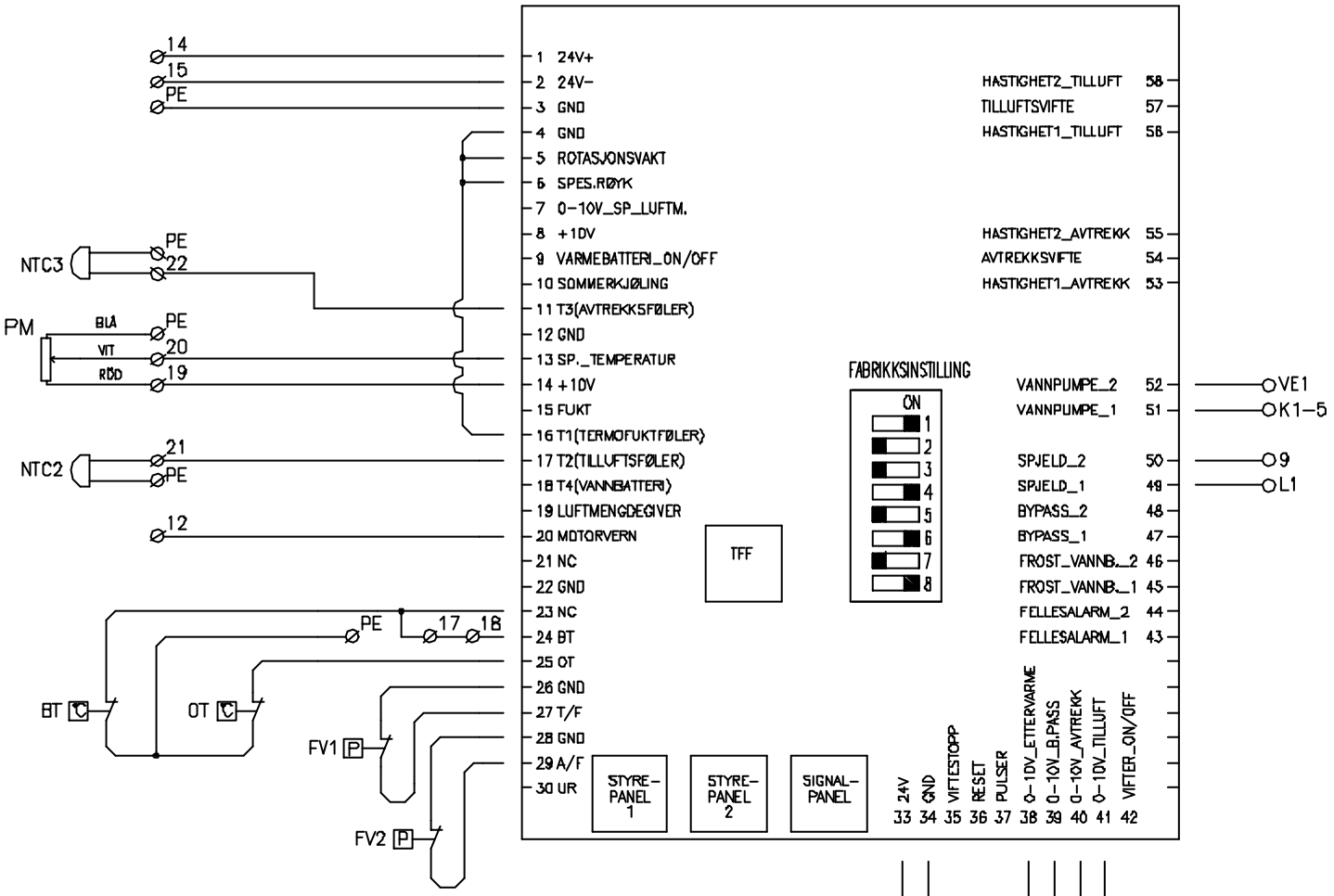

NTC2: Temperaturføler, tilluft
NTC3: Temperaturføler, avtrekk (Ikke standard)
PM: Potensiometer for temperaturinstilling
BT: Branntermostat, man. reset
OT: Overopphetningstermostat, aut. reset
TXX: Rekkeklemmetilkobling lite kretskort
FV1: Filtervakt, tilluftsfilter
FV2: Filtervakt, avtrekksfilter
P: Trykkvakt, elbatteri

DIPSWITCHINSTILLINGER

	OFF	ON
1	AGGREGATET ER UTSTYRT MED VANNBATTERI	AGGREGATET ER UTSTYRT MED ELBATTERI
2	IKKE PÅVIRKET VED NATTSENKING	VIFTESTANS VED NATTSENKING
3	IKKE PÅVIRKET VED NATTSENKING	TEMPERATUR REDUSERES 3° VED NATTSENKING
4	IKKE PÅVIRKET VED NATTSENKING	VIFTEHASTIGHET REDUSERES TIL LAV VED NATTSENKING
5	INGEN PÅVIRKNING	VIFTEHASTIGHETEN REDUSERES VED LAV INNBLÅSNINGSTEMP
6	AGGREGATET ER UTSTYRT MED FORVARMEBATTERI	AGGREGATET ER UTSTYRT MED BYPASS ELLER ROTOR
7	INGEN PÅVIRKNING	AGGREGATET ER UTSTYRT MED TRINNKOBLET ELBATTERI
8	AGGREGATET ER UTSTYRT MED ISDN-TERMOFUKTFØLER	AGGREGATET ER UTSTYRT MED PLUGG-TERMOFUKTFØLER ELLER ROTOR

Date/Sign.
Changes
Symb.

No. Unit	Pos. No.	Name, type, dim.	Drawing no. Standard	Art. No.	Matr. Spec.

Date: 01-01-10 | Drawn: P. Gaasvik | Projection | Scale
Checked | Appr.

FLEXIT

KOPLINGSSKJEMA
ALBATROSS S12 R EL 400V

Replaces: | Replaced by:

341727 | Page 3/4

Layout Mauritzen

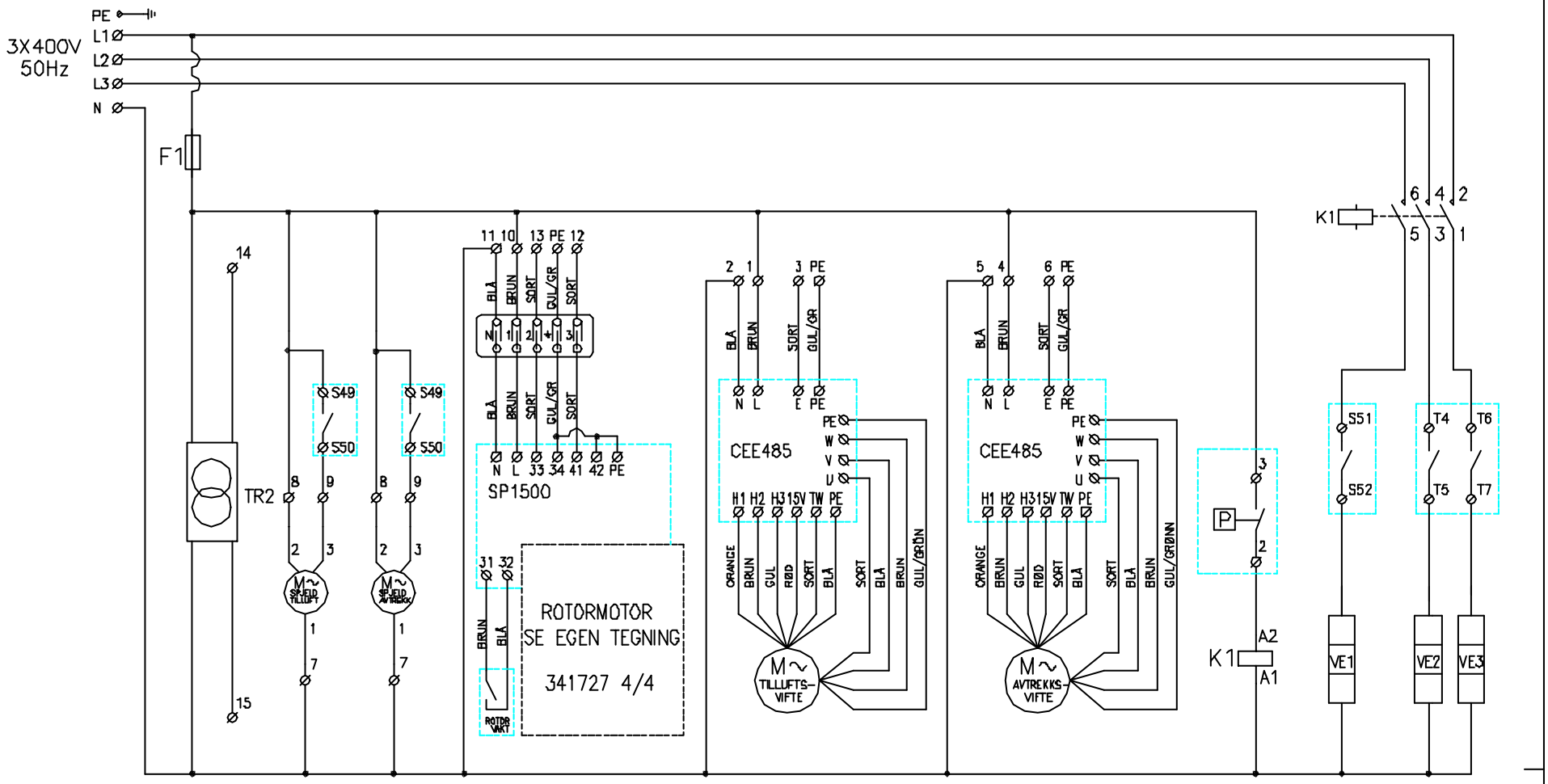

XX: Rekkeklemmer
SXX: Rekkeklemmer på styrekort
TXX: Rekkeklemmer på lite kretskort
F1: Sikring 2x10A
VE1: Varmeelement 3kW
VE2–3: Varmeelement 2kW
K1: Kontaktor 3x20A
P: Trykkvakt
CEE485: Kommuteringsenhet–Vifter
TR2: Trafo 230/24V
SP1500: Rotorstyring

Symb.	Changes	Date/Sign.
2	Endret tilkobl. rotor	04.09.02/JAN
1	Endret tilkobl. rotor	26.04.02/TIE

No. Unit	Pos. No.	Name, type, dim.	Drawing no. Standard	Art. No.	Matr. Spec.
Date 01-01-10	Drawn P. Gaasvik	Projection	Scale	FLEXIT	
Checked	Appr.				
KOPLINGSKJEMA			Replaces:	Replaced by:	
ALBATROSS S12 R EL 400V			341727	Page 2/4	

Layout Maintain

SP1500

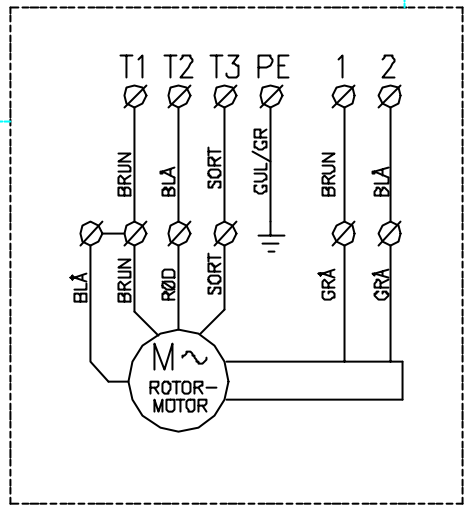

MOTORTYPE:
JAPAN SERVO IHT8PF25N-1

SP1500

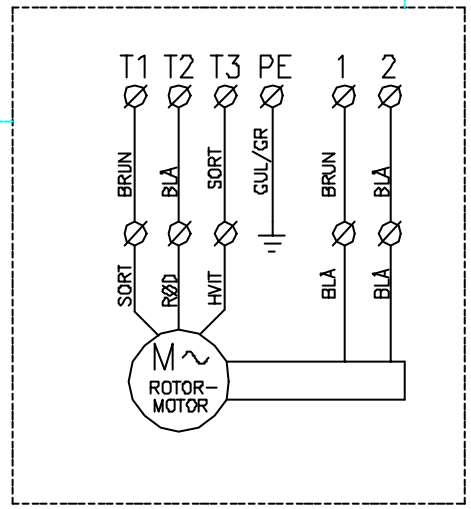

MOTORTYPE:
OM MSM 425-402M

SP1500

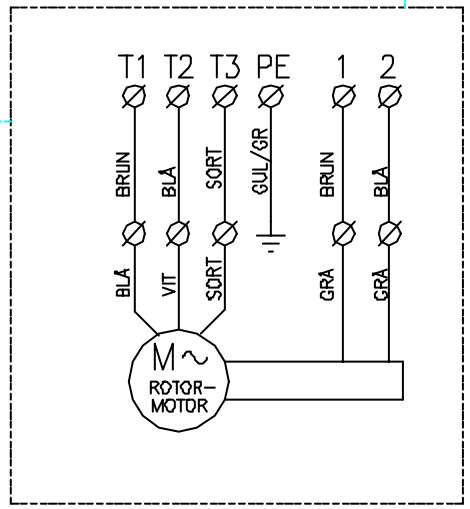

MOTORTYPE:
SAN QIU 8044 JT25-3

Changes	Date/Sign.
2 Endret tilkobl. rotor	15.09.03/TIE
1 Endret tilkobl. rotor	30.01.03/JAN

No. Unit	Pos. No.	Name, type, dim.	Drawing no. Standard	Art. No.	Matr. Spec.
Date 03.09.02	Drawn J.Olsson	Projection	Scale	FLEXIT	
Checked	Appr.				
KOPLINGSKJEMA ROTORMOTOR				Replaces:	Replaced by:
					Page

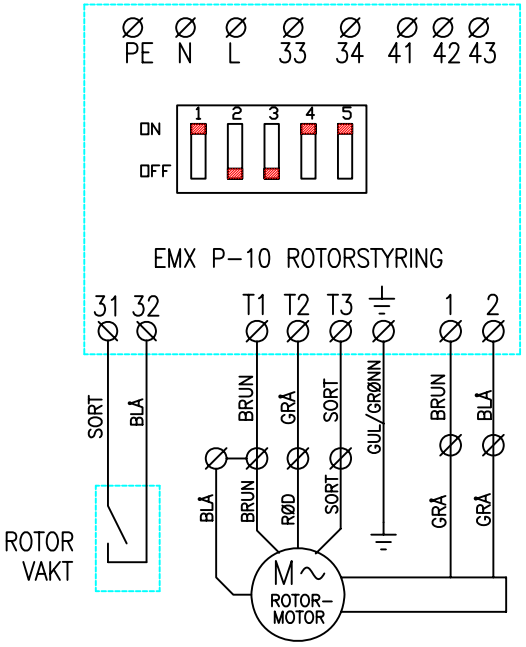

MOTORTYPE:
JAPAN SERVO IHT8PF25N-1

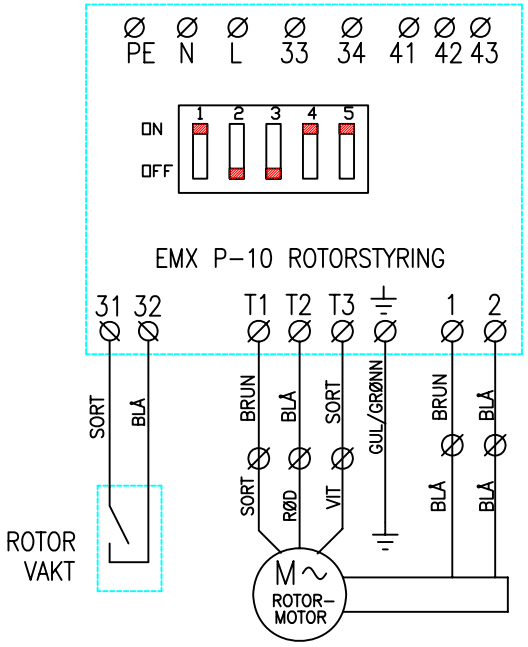

MOTORTYPE:
OM MSM 425-402M

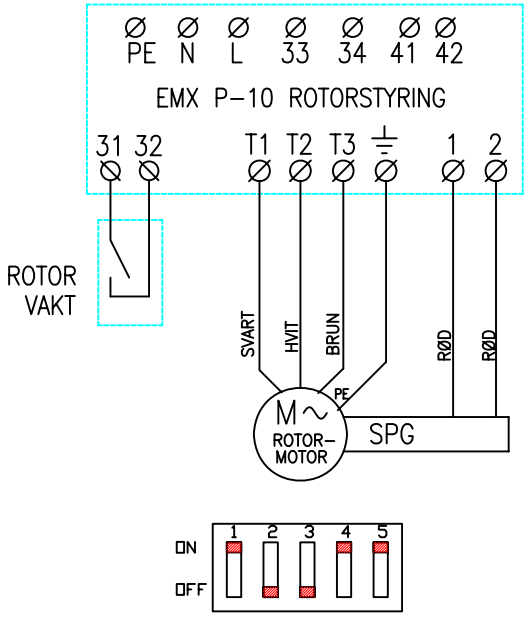

MOTORTYPE:
SPG

BØYLE BY1 AVKLIPPT

Symb.	Changes	Date/Sign.
2	Ny rotormotor SPG	30-03-2007 TIE
1	Endret fra SP1500 rotorstyring	11-09-2006 LA

No. Unit	Pos. No.	Name, type, dim.	Drawing no. Standard	Art. No.	Matr. Spec.
Date 11.08.05	Drawn T. I. Engen	Projection	Scale	FLEXIT®	
Checked	Appr.				
KOBLING ROTOR			Replaces:	Replaced by:	
			342132	Page	

Lay-out Mountain