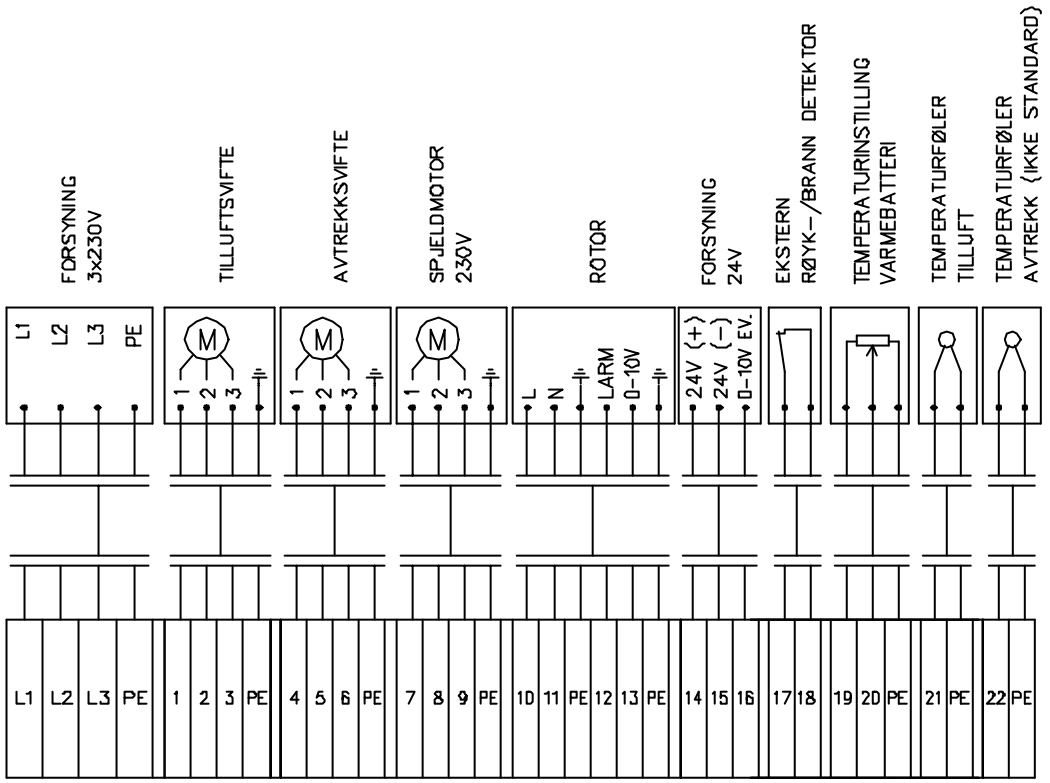

No. Unit	Pos. No.	Name, type, dim.	Drawing no. Standard	Art. No.	Matr. Spec.

Date: 01-01-10
Drawn: P. Gaasvik
Checked:
Appr.:
Projection:
Scale:

FLEXIT®

TILKOBLINGSSKJEMA
ALBATROSS S12 R EL 230V

Replaces:
Replaced by:

341726

Page 1/4

Symb. Changes Date/Sign.

Lay-out Mountain

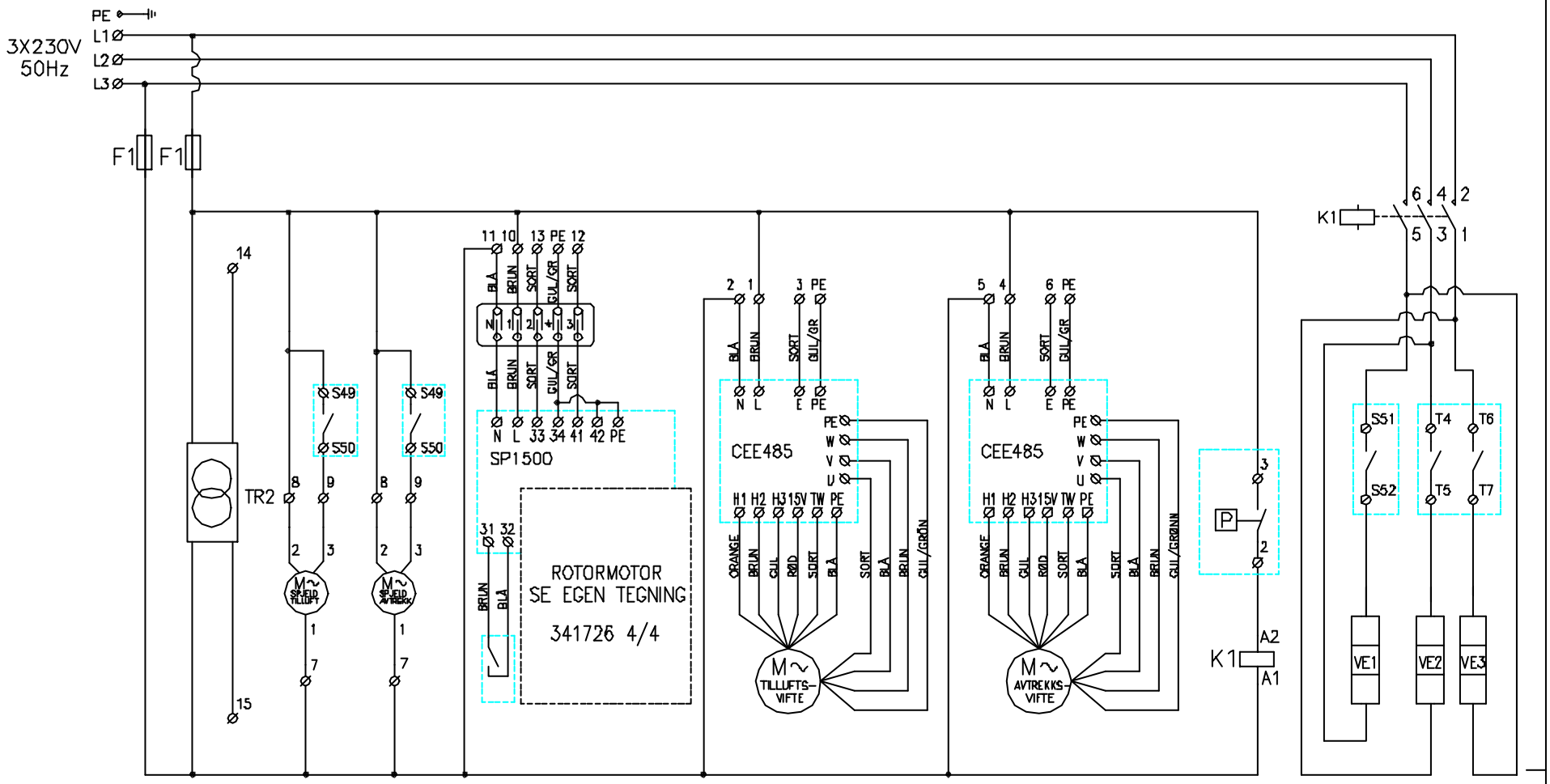

XX: Rekkeklemmer
SXX: Rekkeklemmer på styrekort
TXX: Rekkeklemmer på lite kretskort
F1: Sikring 2x10A
VE1: Varmeelement 3kW
VE2–3: Varmeelement 2kW
K1: Kontaktor 3x20A
P: Trykkvakt
CEE485: Kommuteringsenhet–Vifter
TR2: Trafo 230/24V
SP1500: Rotorstyring

Symb.	Changes	Date/Sign.
2	Endret tilkobl. rotor	04.09.02/JAN
1	Endret tilkobl. rotor	26.04.02/TIE

No. Unit	Pos. No.	Name, type, dim.	Drawing no. Standard	Art. No.	Matr. Spec.
Date: 01-01-10	Drawn: P. Gaasvik	Projection	Scale		
Checked	Appr.				

KOPLINGSKJEMA
ALBATROSS S12 R EL 230V

Replaces: | Replaced by:

341726 | Page 2/4

Layout Maintain

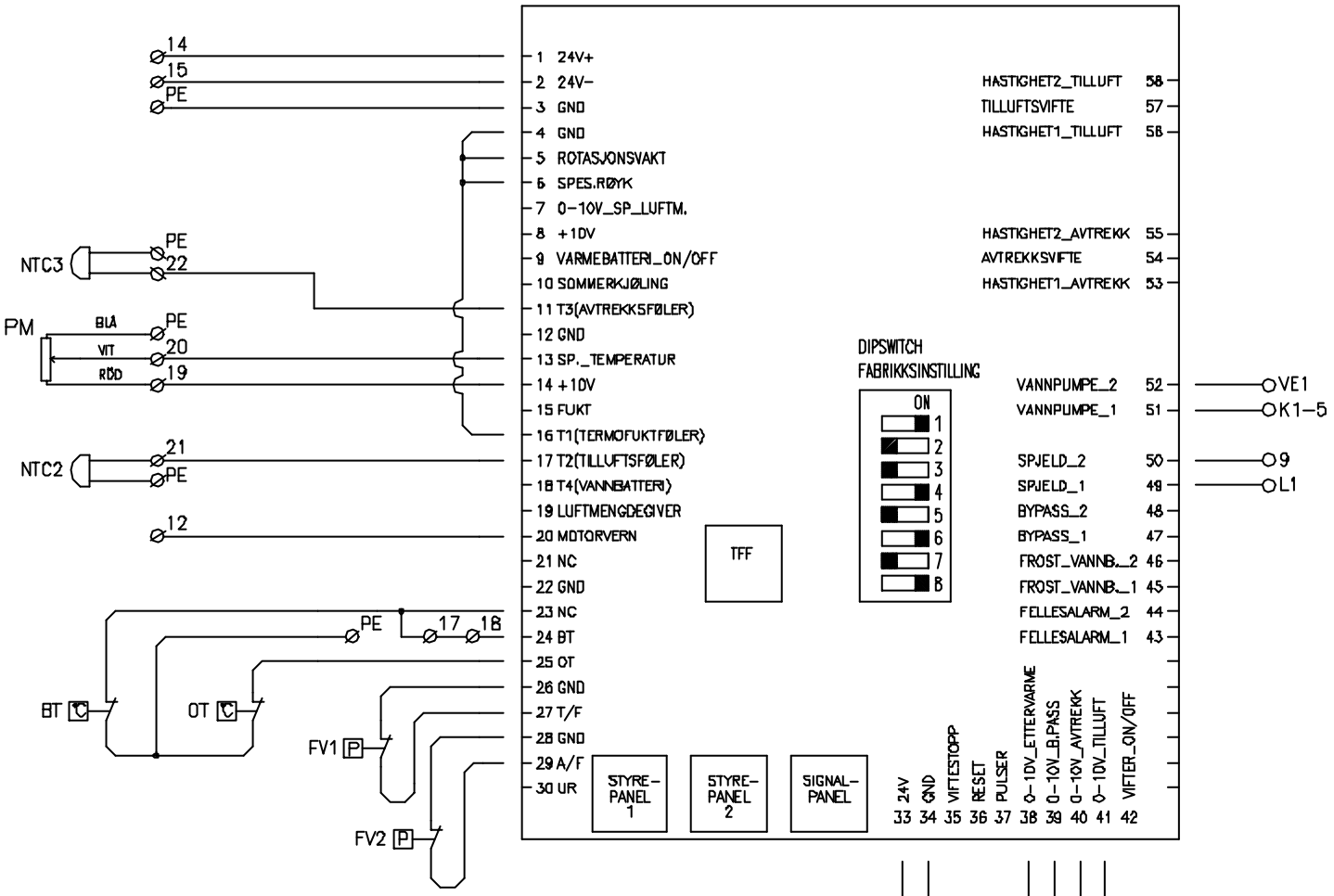

NTC2: Temperaturføler, tilluft
NTC3: Temperaturføler, avtrekk (Ikke standard)
PM: Potensiometer for temperaturinstilling
BT: Branntermostat, man. reset
OT: Overopphetningstermostat, aut. reset
TXX: Rekkeklemmetilkobling lite kretskort
FV1: Filtervakt, tilluftsfilter
FV2: Filtervakt, avtrekksfilter
P: Trykkvakt, elbatteri

DIPSWITCHINSTILLINGER

	OFF	ON
1	AGGREGATET ER UTSTYRT MED VANNBATTERI	AGGREGATET ER UTSTYRT MED ELBATTERI
2	IKKE PÅVIRKET VED NATTSENKING	VIFTESTANS VED NATTSENKING
3	IKKE PÅVIRKET VED NATTSENKING	TEMPERATUR REDUSERES 3° VED NATTSENKING
4	IKKE PÅVIRKET VED NATTSENKING	VIFTEHASTIGHET REDUSERES TIL LAV VED NATTSENKING
5	INGEN PÅVIRKNING	VIFTEHASTIGHETEN REDUSERES VED LAV INBLÅSNINGSTEMP
6	AGGREGATET ER UTSTYRT MED FORVARMEBATTERI	AGGREGATET ER UTSTYRT MED BYPASS ELLER ROTOR
7	INGEN PÅVIRKNING	AGGREGATET ER UTSTYRT MED TRINNKOBLET ELBATTERI
8	AGGREGATET ER UTSTYRT MED ISDN-TERMOFUKTFØLER	AGGREGATET ER UTSTYRT MED PLUGG-TERMOFUKTFØLER ELLER ROTOR

Date/Sign.
Changes
Symb.

No. Unit	Pos. No.	Name, type, dim.	Drawing no. Standard	Art. No.	Matr. Spec.

Date 01-01-10
Drawn P. Gaasvik
Projection
Scale
Checked
Appr.

FLEXIT®

KOPLINGSSKJEMA
ALBATROSS S12 R EL 230V

Replaces:
Replaced by:

341726
Page 3/4

Lay-out Mountain

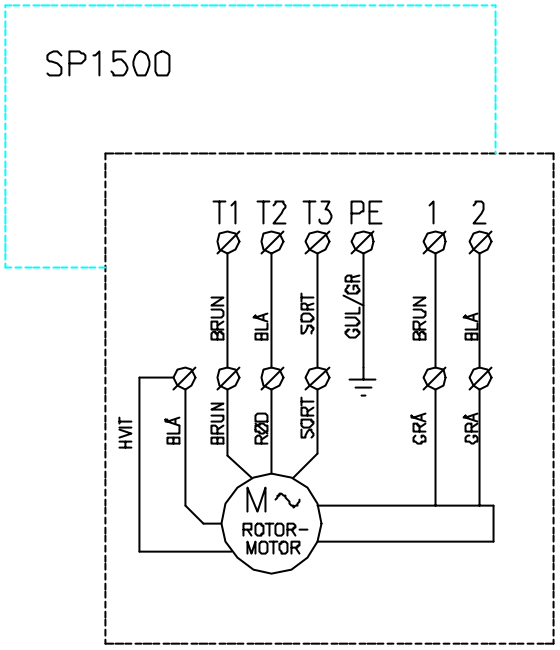

MOTORTYPE:
JAPAN SERVO IHT8PF25N-1

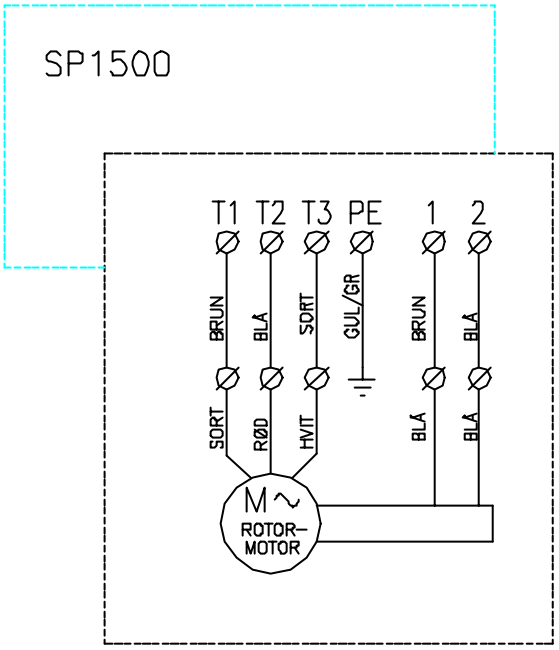

MOTORTYPE:
OM MSM 425-402M

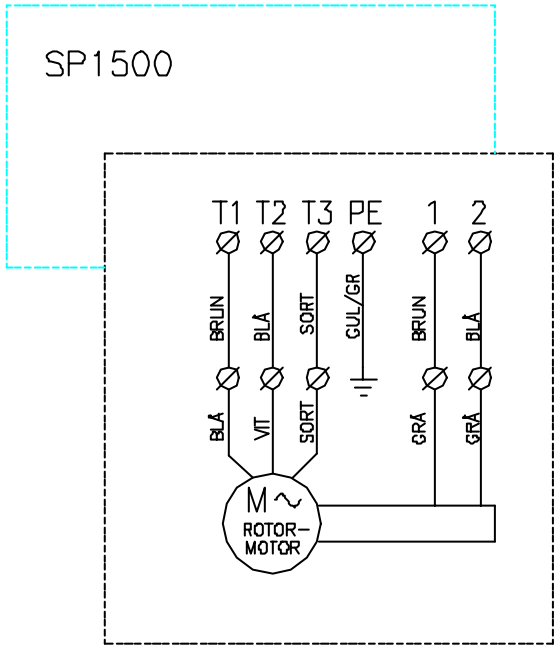

MOTORTYPE:
SAN QIU 8044 JT25-3

Symb.	Changes	Date/Sign.
1	Endret tilkabl. rotor	30.01.03/JAN

No. Unit	Pos. No.	Name, type, dim.	Drawing no. Standard	Art. No.	Matr. Spec.

Date	Drawn	Projection	Scale
03.09.02	J.Olsson		
Checked	Appr.		

FLEXIT®

KOPLINGSKJEMA
ROTORMOTOR
ALBATROSS S12 R EL 230V

Replaces: | Replaced by:

341726

Page 4/4

Lay-out Mountain

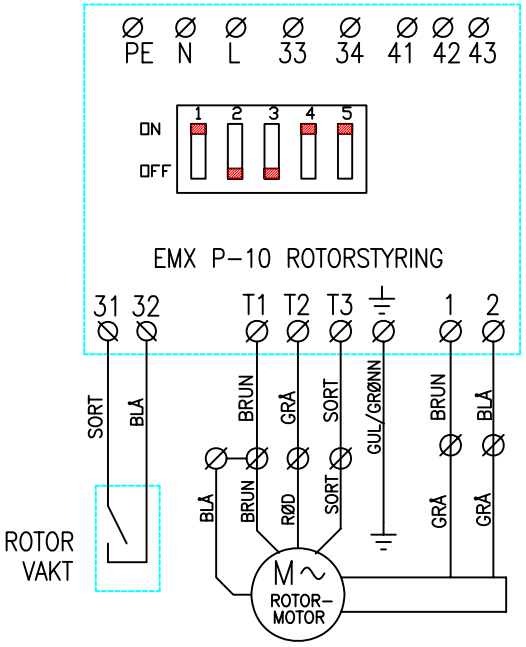

MOTORTYPE:
JAPAN SERVO IHT8PF25N-1

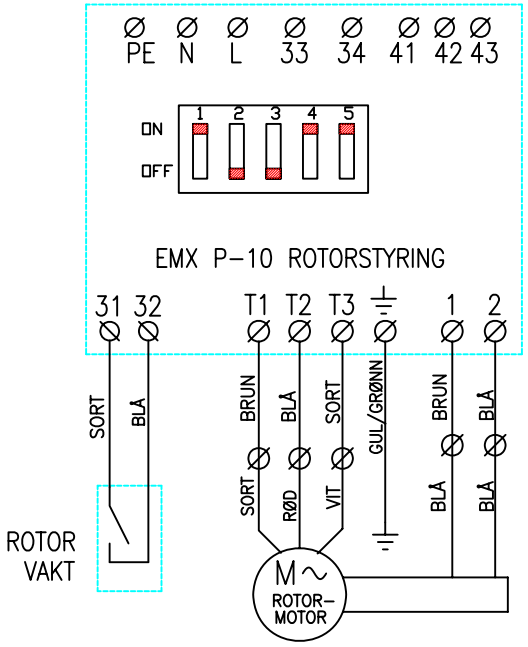

MOTORTYPE:
OM MSM 425-402M

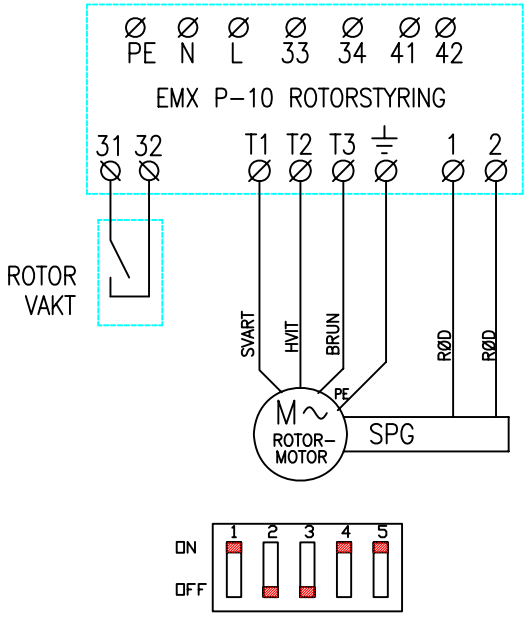

MOTORTYPE:
SPG

BØYLE BY1 AVKLIPPT

Symb.	Changes	Date/Sign.
2	Ny rotormotor SPG	30-03-2007 TIE
1	Endret fra SP1500 rotorstyring	11-09-2006 LA

No. Unit	Pos. No.	Name, type, dim.	Drawing no. Standard	Art. No.	Matr. Spec.
Date 11.08.05	Drawn T. I. Engen	Projection	Scale	FLEXIT®	
Checked	Appr.				
KOBLING ROTOR			Replaces:	Replaced by:	
			342132	Page	

Lay-out Mountain