N

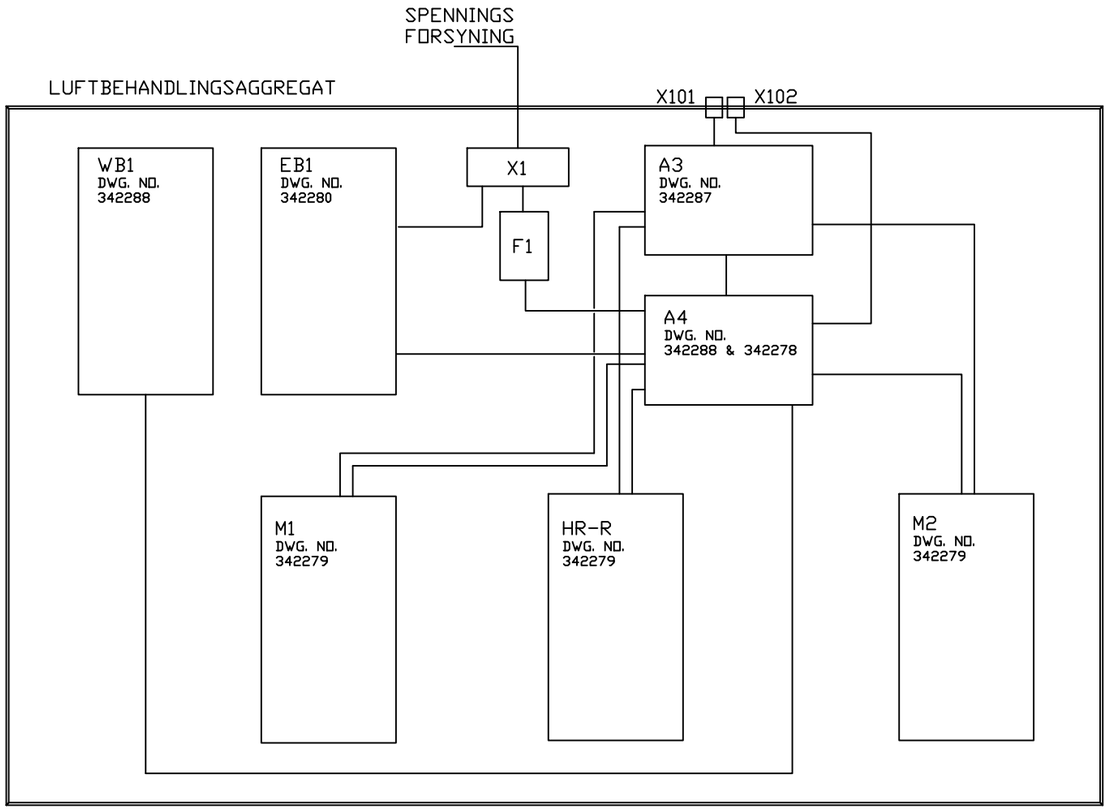

A3

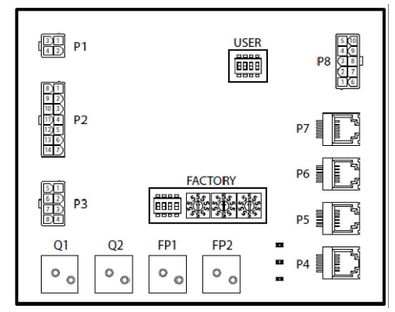

A4

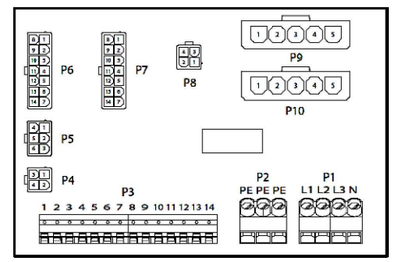

Symb.	Changes	Date/Sign.
2	Monochrome PDF	160916/MAJ

No. Unit	Pos. No.	Name, type, dim.	Drawing no. Standard	Art. No.	Matr. Spec.
Date 2014-09-23	Drawn TOE	Projection	Scale	FLEXIT®	
Checked	Appr.				

CONNECTION DIAGRAM
S50 & L50 230V
Art.nr. 114051

Replaces:	Replaced by:
342285	

Lay-out Mountain

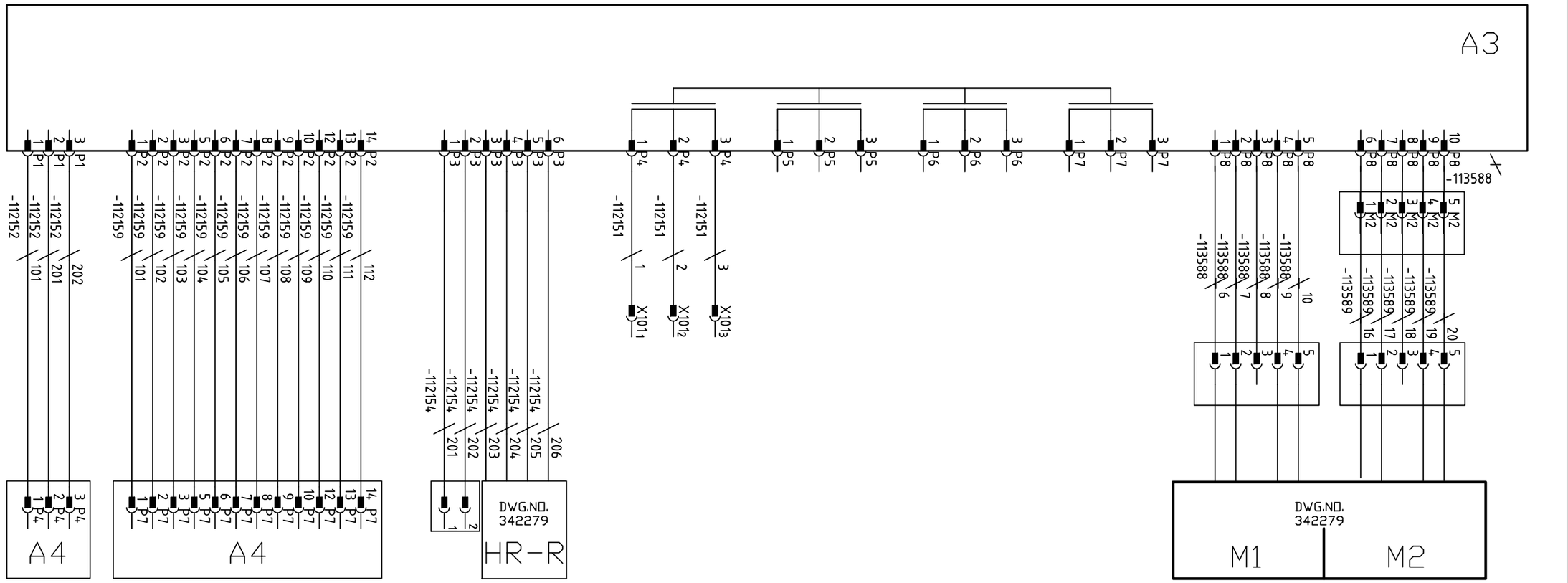

A3

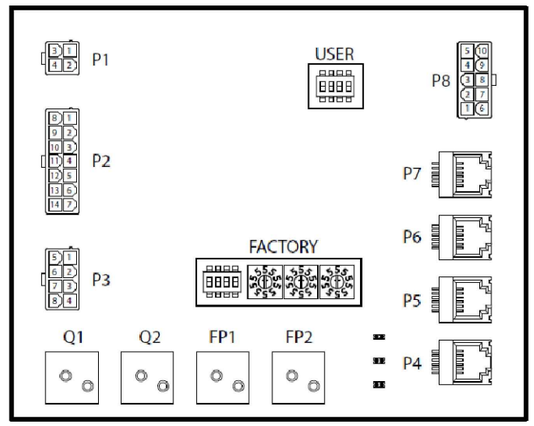

"USER" Dip switch

DIP Switch	ON	OFF	Remark
1	VARMEBATTERI	IKKE VARMEBATTERI	ON = MED VARMEBATTERI OFF = IKKE NOE VARMEBATTERI
2	ELEKTRISK	VANN	TYPE VARMEBATTERI.
3	JA	NEI	M1 MOTORVERN LASKET.
4	JA	NEI	M2 MOTORVERN LASKET.

= Fabrikkinnstilling

Symb.	Changes	Date/Sign.
2	Monochrome PDF	160916/MAJ

No. Unit	Pos. No.	Name, type, dim.	Drawing no. Standard	Art. No.	Matr. Spec.
Date 2014-09-23	Drawn TOE	Projection	Scale	FLEXIT	
Checked	Appr.				
MODBUS I/O-EXTENDER A3 S50 & L50				Replaces:	Replaced by:
				342287	

Lay-out Mount'ain

A4

14 P7 13 P7 12 P7 10 P7 9 P7 8 P7 7 P7 6 P7 5 P7 3 P7 2 P7 1 P7
-112159 -112159 -112159 -112159 -112159 -112159 -112159 -112159 -112159 -112159 -112159 -112159
101 102 103 104 105 106 107 108 109 110 111 112

12 P6 9 P6 8 P6 7 P6 6 P6 2 P6
-113591 -113591 -113591 -113591 -113591
101 102 103 111 104 105

6 P5 4 P5 3 P5 1 P5 5 P5
-112149 -112149 -112149 -112149 -112149
PE L N X1025 X1021 X1023 X1024 X1026

3 P4 2 P4 1 P4
-112152 -112152 -112152
101 201 202

14 P3 13 P3 12 P3 11 P3 10 P3 9 P3 8 P3 7 P3 6 P3 5 P3 4 P3 3 P3 2 P3 1 P3
FØRSYNING 230V L
FØRSYNING 230V N
FØRSYNING 230V L
VARME/PUMPE PØT.FRI KONTAKT
VARME/PUMPE PØT.FRI KONTAKT
FØRSYNING 230V N
B5 TEMERATURFØLER RETURVANN [AI]
F20 ØVERHETNINGSTERMØSTAT [DI]
GØ (24V-)
ETTERVARME 0-10V [AØ]
GØ (24V-)
24V+
GØ (24V-)

N P1
L3 P1
L2 P1
L1 P1
PE P2
PE P2
PE P2

F1

PE
L1
L2
L3

GREY
ORANGE

ORANGE
GREY

LASK 230V

WB1

A3

DWG.NØ. 342280

EB1

14 P2 13 P2 12 P2 10 P2 9 P2 8 P2 7 P2 6 P2 5 P2 3 P2 2 P2 1 P2

A3

A4

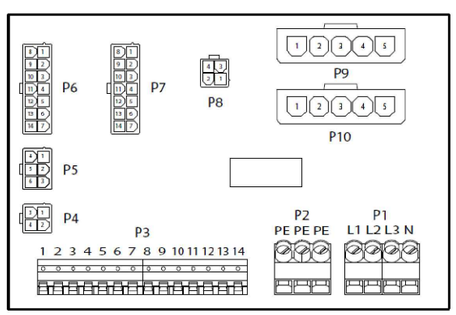

Symb.	Changes	Date/Sign.
2	Monochrome PDF	160916/MAJ

No. Unit	Pos. No.	Name, type, dim.	Drawing no. Standard	Art. No.	Matr. Spec.
Date 2014-09-23	Drawn TØE	Projection	Scale	FLEXIT®	
Checked	Appr.				
POWER DISTRIBUTION BOARD				Replaces:	Replaced by:
A4				342288	
S50 & L50 230V					

Lay-out Mountain

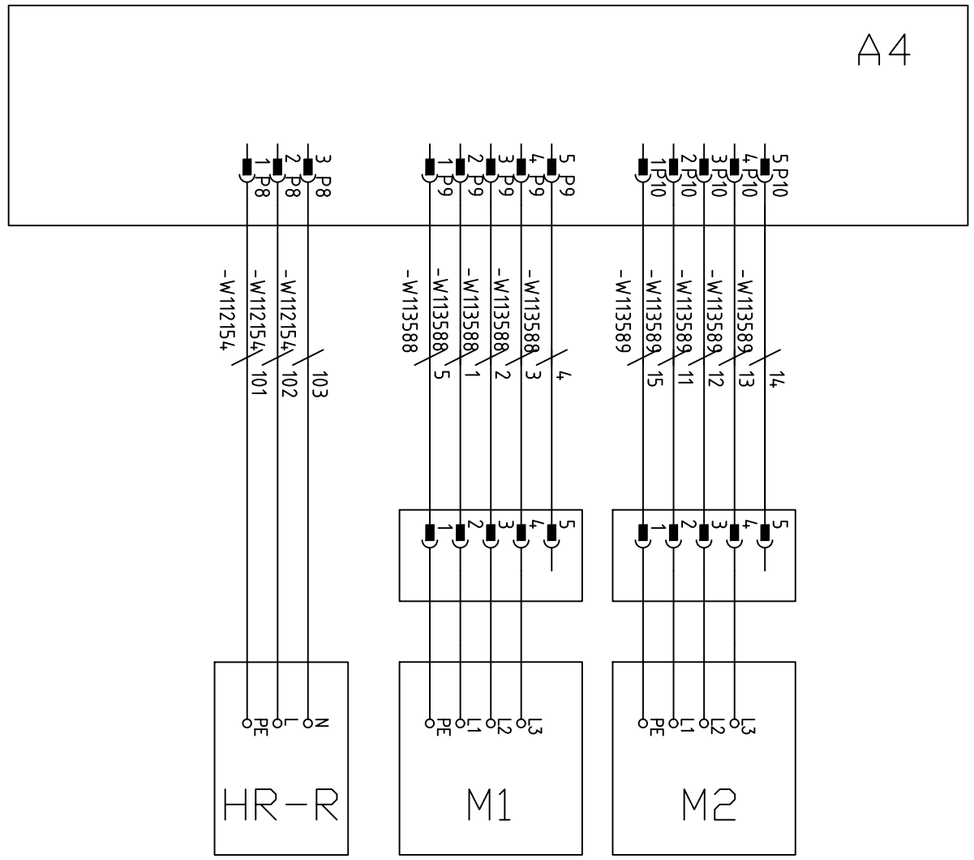

Symb.	Changes	Date/Sign.
1	Monochrome PDF	160915/MAJ

No. Unit	Pos. No.	Name, type, dim.	Drawing no. Standard	Art. No.	Matr. Spec.

Date	Drawn	Projection	Scale
2014-02-10	TOE		
Checked	Appr.		

FLEXIT®

POWER DISTRIBUTION BOARD

A4

S50 & L50

Replaces:	Replaced by:

342278

Lay-out Moun'tain

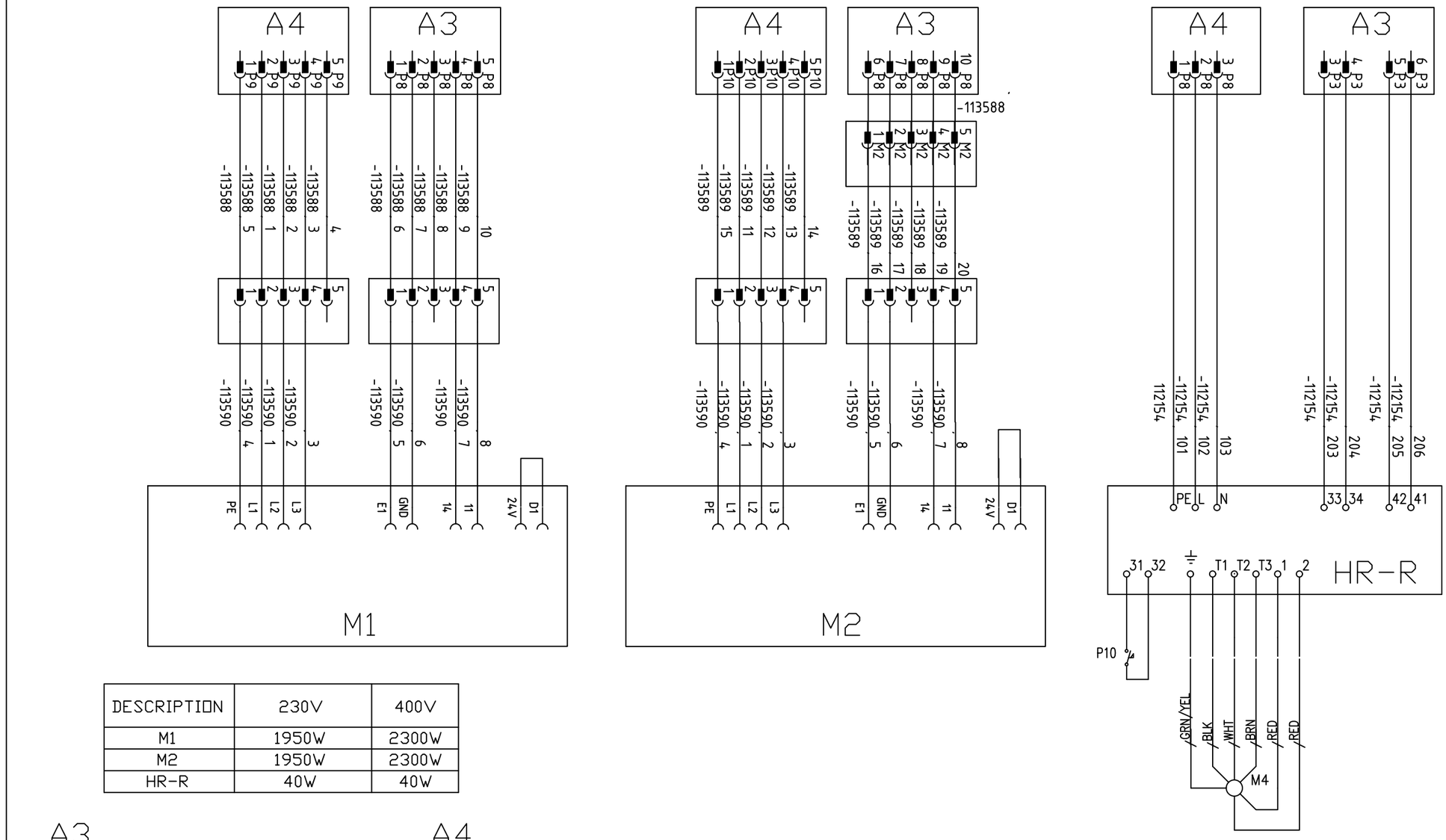

DESCRIPTION	230V	400V
M1	1950W	2300W
M2	1950W	2300W
HR-R	40W	40W

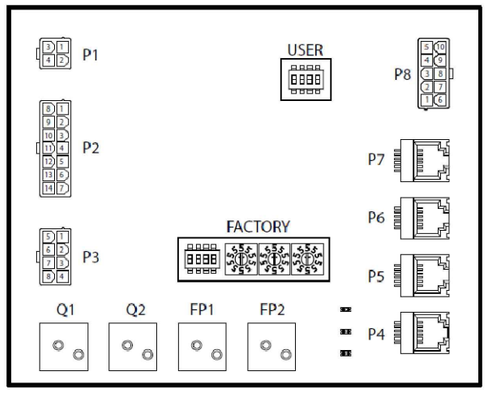

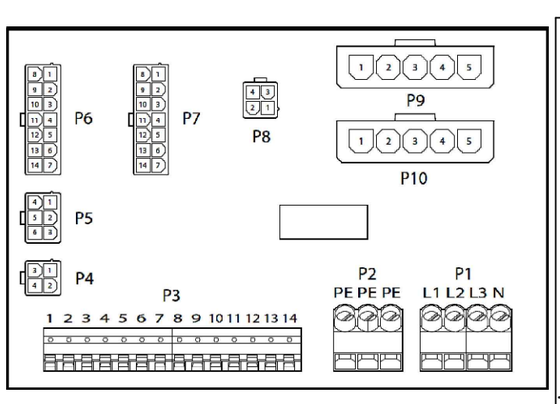

Symb.	1	Monochrome PDF	160915/MAJ
Changes			Date/Sign.

No. Unit	Pos. No.	Name, type, dim.	Drawing no. Standard	Art. No.	Matr. Spec.
Date 2014-02-10	Drawn TOE	Projection	Scale	FLEXIT®	
Checked	Appr.				

FANS + ROTOR
M1, M2 AND HR-R
S50 & L50

Replaces: 342279

Replaced by:

Lay-out Mountain

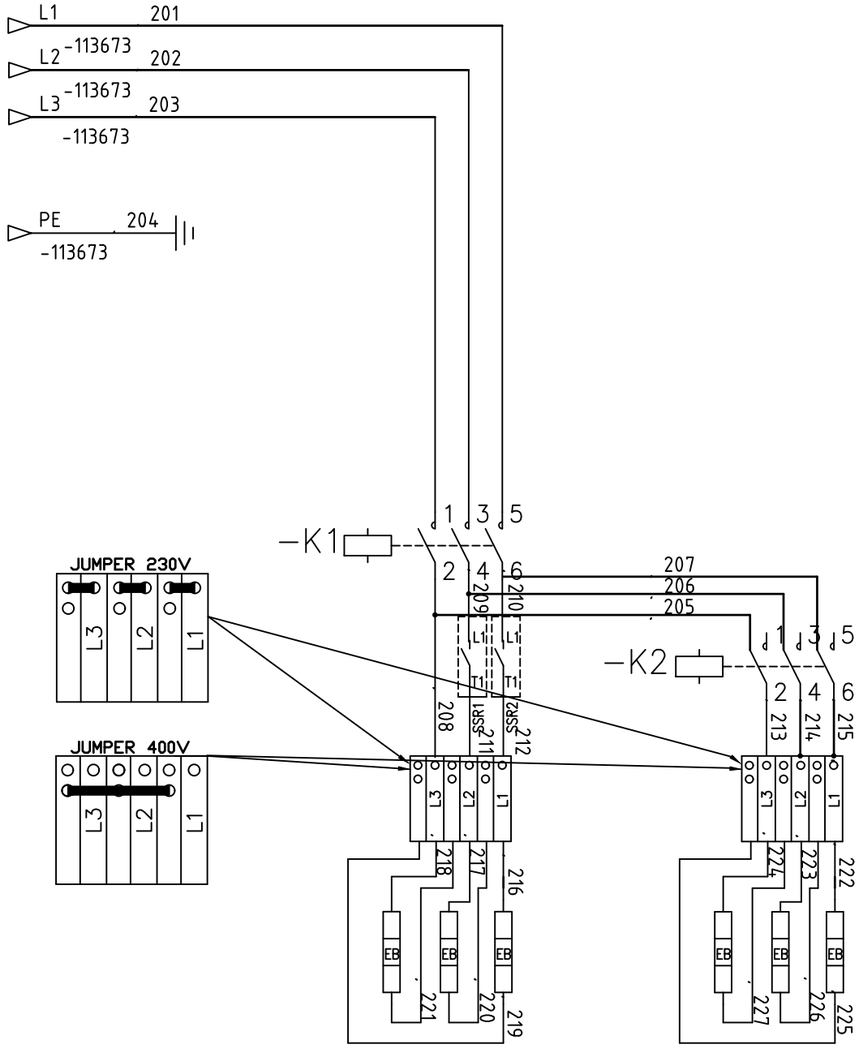

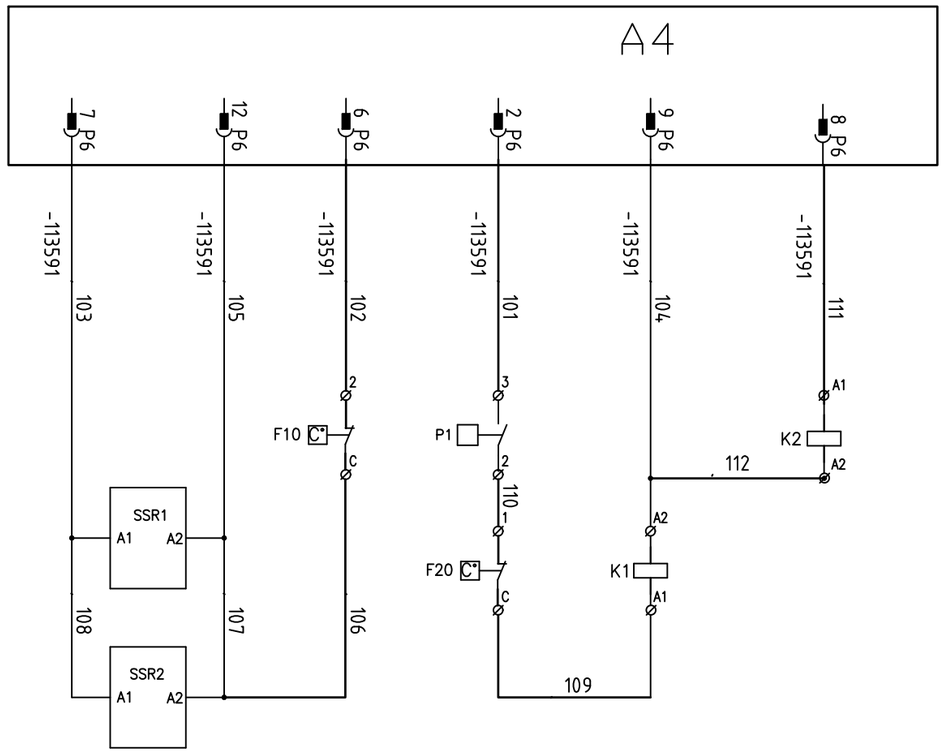

DESCRIPTION	
EB	2333W

A4

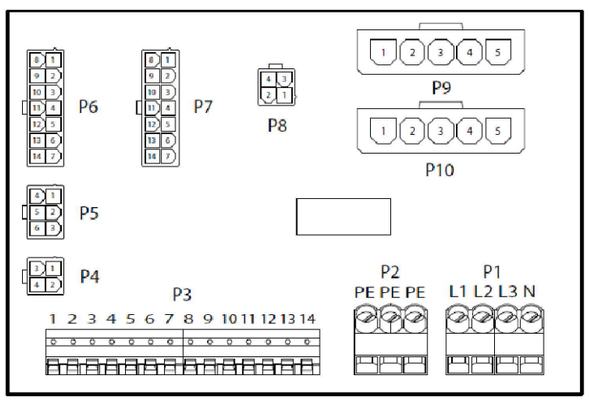

Symb.	Monochrome PDF	160915/MAJ	Changes	Date/Sign.
1				

No. Unit	Pos. No.	Name, type, dim.	Drawing no. Standard	Art. No.	Matr. Spec.
Date: 2014-02-10	Drawn: TOE	Projection	Scale	FLEXIT®	
Checked	Appr.			Replaces:	Replaced by:

ELECTRIC HEATER
EB1
S50 & L50

342280

Lay-out Mountain

DESCRIPTION	N	E	S	DK	SF
A1	*Regulator*	*Regulator*	*Regulator*	*Styresystem*	*Ohjausjärjestelmä*
A2	*Koblingskort*	*Connection board*	*Anslutningskort*	*Klemmekort*	*Riviliitinkortti*
A3	*Modbusextender*	*Modbus extender*	*Modbusextender*	*Modbusextender*	*Modbus-laajennin*
A4	*Strømforsyningskort*	*Power supply board*	*Strömförsörjningskort*	*Strømforsyningskort*	*Virransyöttökortti*
A5	*Styresignaler til rotor*	*Rotor controller*	*Rotorstyrning*	*Styresignaler til rotor*	*Roottorin ja lämpötila*
B1	*Temperaturføler, tilluft*	*Temperature sensor, supply air*	*Temperaturgivare, tilluft*	*Temperaturføler, indsugningsluft*	*Tuloilma-anturi*
B3	*Temperaturføler, avtrekk*	*Temperature sensor, extract air*	*Temperaturgivare, frånluft*	*Temperaturføler, udsugning*	*Lämpötila-anturi, poistoilma*
B4	*Temperaturføler, uteluft*	*Temperature sensor, outdoor air*	*Temperaturgivare, uteluft*	*Temperaturføler, udeluft*	*Lämpötila-anturi, ulkoilma*
B5	*Returvannsføler vannbatteri*	*Returnwater sensor, water battery*	*Returvattengivare, vattenbatteri*	*Temperaturføler, vandvarmeflade*	*Lämpötila-anturi, vesipatteri*
DA1	*Avkastspjeld*	*Exhaust air damper*	*Avluftsspjäll*	*Spjæld, udsugningsluft*	*Sulkupelti, poistoilma*
DA2	*Uteluftspjeld*	*Outside air damper*	*Uteluftsspjäll*	*Spjæld, udeluft*	*Sulkupelti, ulkoilma*
EB1	*Ettervarmebatteri, elektrisk*	*Heating battery, electrical*	*Eftervärmebatteri, elektriskt*	*Eftervarmeflade, elektrisk*	*Lämmityspatteri, sähkö*
F1	*Sikring*	*Fuse*	*Säkring*	*Sikring*	*Sulake*
F10	*Overopphetningstermostat EB1 Manuell reset*	*Thermostat overheating EB1 Manual reset*	*Överhettningstermostat EB1 Manuell återställning*	*Overophedningstermostat EB1 Manuel resetfunktion*	*Ylilämpötermostaatti EB1 Manuaalinen nollaus*
F20	*Overhetningstermostat EB1 Automatisk reset*	*Thermostat overheating EB1 Automatic reset*	*Överhettningstermostat EB1 Automatisk återställning*	*Overophedningstermostat EB1 Automatisk reset*	*Termostaatti EB1 Automaattinen nollaus*
M1	*Tilluftsvifte*	*Supply air fan*	*Tilluftsfläkt*	*Indsugningsventilator*	*Tuloilmapuhallin*
M2	*Avtrekksvifte*	*Extract air fan*	*Frånluftsfläkt*	*Udsugningsventilator*	*Poistoilmapuhallin*
M4	*Rotormotor*	*Rotor motor*	*Rotormotor*	*Rotormotor*	*It-kiekon mootori*
P1	*Trykkvakt, EB1*	*Pressure Guard, EB1*	*Tryckvakt, EB1*	*Pressostat, EB1*	*Paine-eroanturi, EB1*
P10	*Rotorvakt*	*Rotation detector*	*Rotationsvakt*	*Rotations detektor*	*Pyöritys ilmaisin*
S1	*Styrepanel*	*Control panel*	*Styrpanel*	*Styrepanel*	*Ohjauspaneeli*
T1	*Transformator*	*Transformer*	*Transformator*	*Transformator*	*Muuntaja*
WB1	*Ettervarmebatteri, vann*	*Heating battery, water based*	*Eftervärmebatteri, vatten*	*Eftervarmeflade, vand*	*Lämmityspatteri, vesi*
X1	*Rekkeklemme, forsyning*	*Connector, supply voltage*	*Anslutningsplint, matning*	*Rækkeklemmer indgående forsyning*	*Riviliittimet – sisääntulevaa syöttöä varten*
X100	*ISDN skjøtekontakt*	*RJ45 contact*	*RJ45 skarvkontakt*	*RJ45-samlemuffe*	*RJ45-liitäntä*
X101	*RJ12 skjøtekontakt*	*RJ12 contact*	*RJ12 skarvkontakt*	*RJ12-samlemuffe*	*RJ12-liitäntä*
X102	*Skjøtekontakt*	*Contact*	*Skarvkontakt*	*Samlemuffe*	*Liitäntä*
E1, E2	*EMC-filter*	*EMC filter*	*EMC-filter*	*EMC-filter*	*EMC-suodatin*