Ändring	Datum	Inf.	Godk.

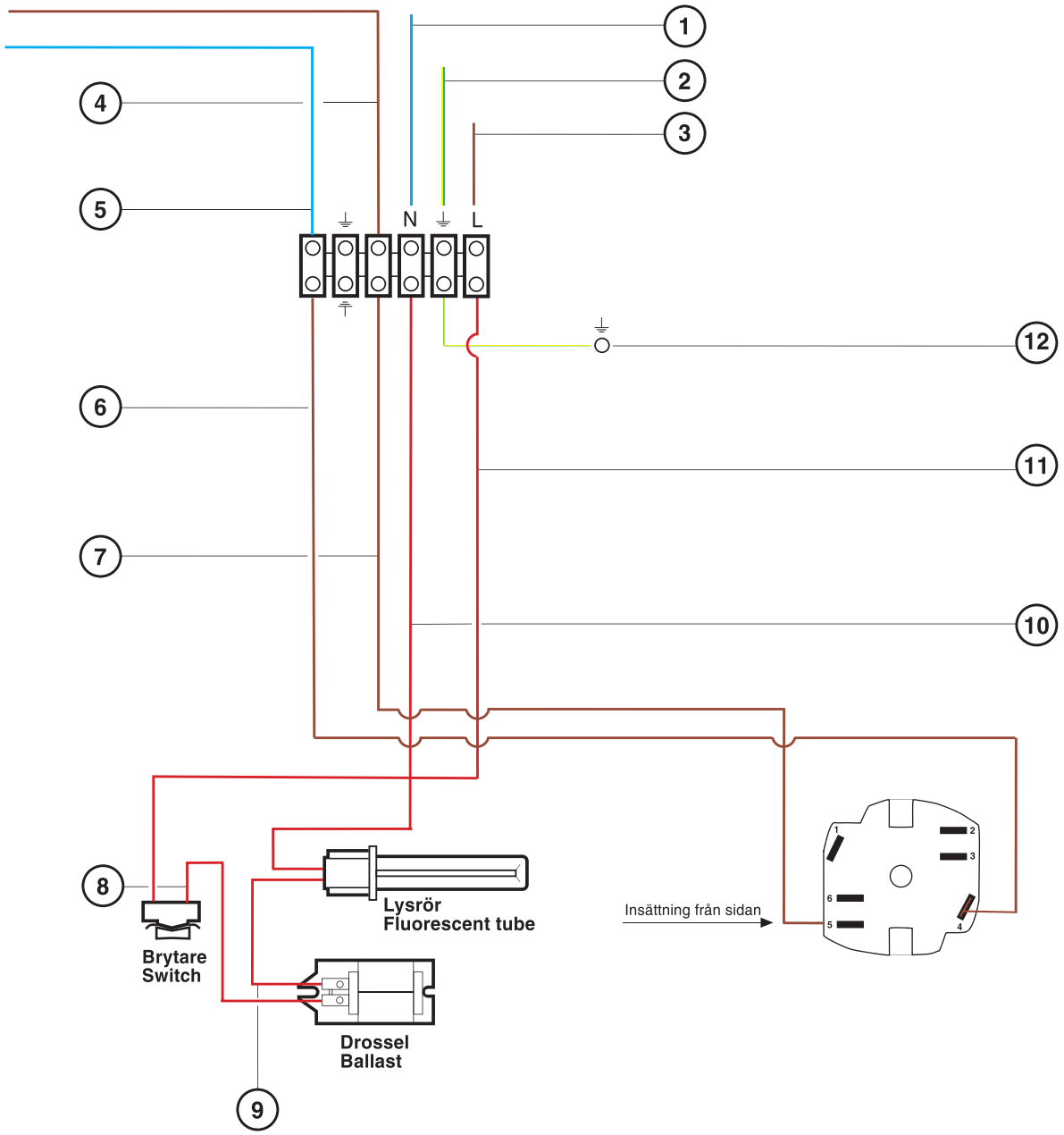

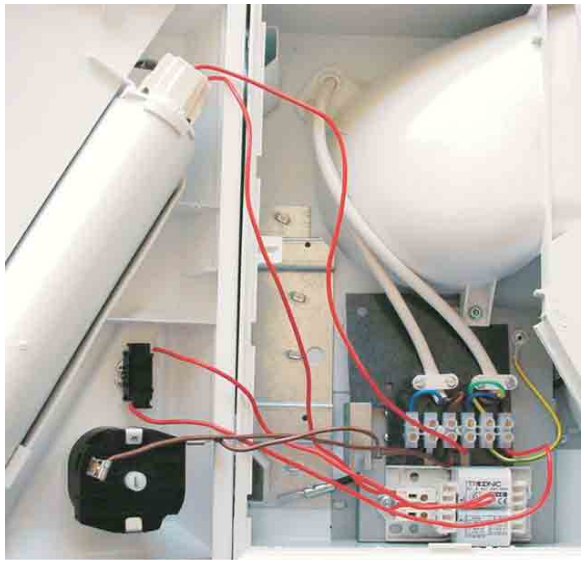

POS	FÄRG	COLOUR	ART: NR
1	BLÅ	BLUE	
2	GUL-GRÖN	YELLOW-GREEN	
3	BRUN	BROWN	
4	BRUN	BROWN	
5	BLÅ	BLUE	
6	BRUN	BROWN	2841
7	BRUN	BROWN	2841
8	RÖD	RED	128142
9	RÖD	RED	128142
10	RÖD	RED	128142
11	RÖD	RED	128142
12	GUL-GRÖN	YELLOW-GREEN	2803

FLEXIT

Fondue - E
Bistro - E/F

Art.: 13616,13626

Ritad	Datum
I N-W	2002-06-06
Ersätter	Ersatt av
Ritn-nr	Rev
128 320	

Godkänd: GE