	Ändring	Datum	Inf.	Godk.
A	Alternativa färger på kabel infört	200801030	LLU	PMH

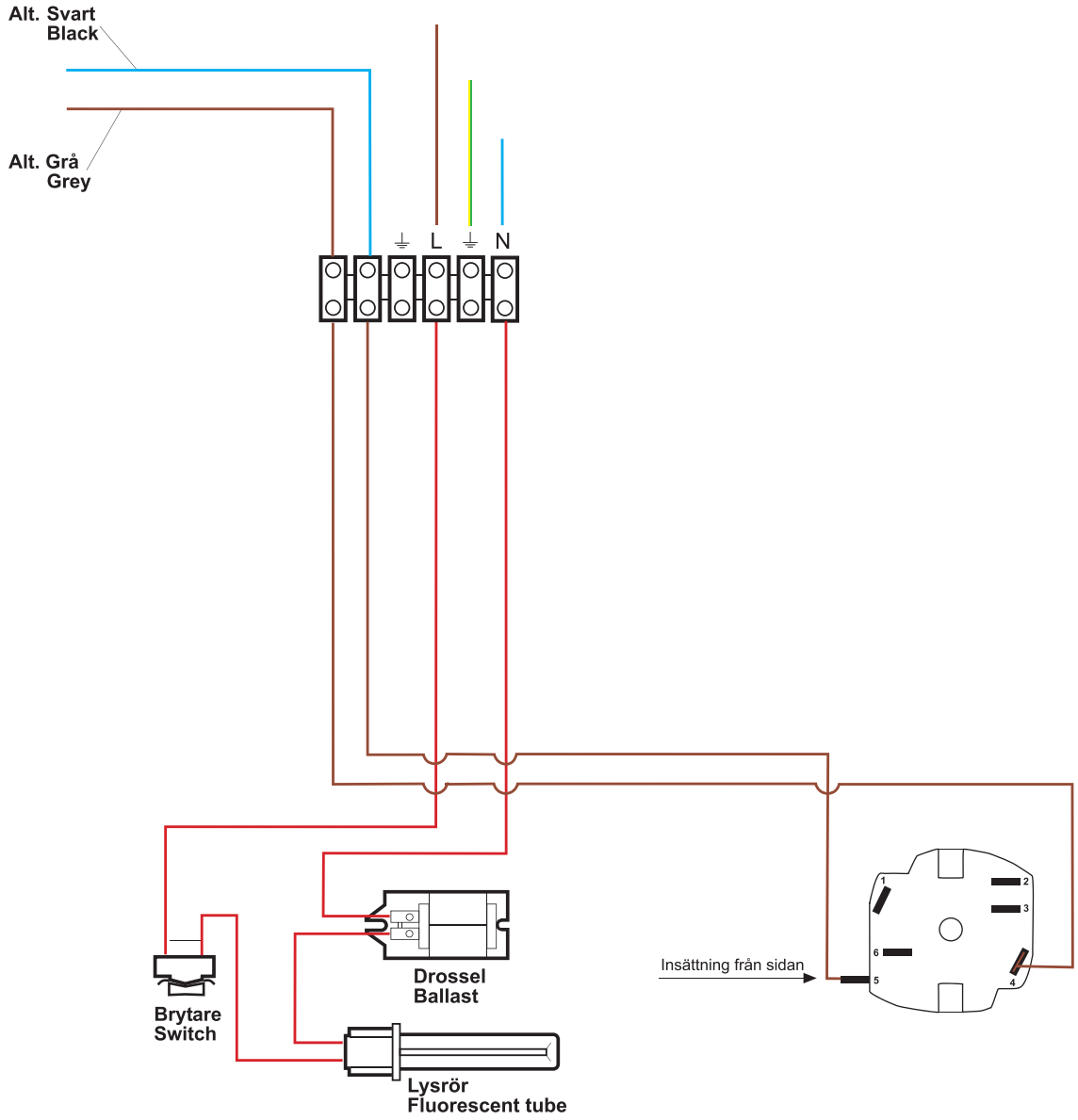

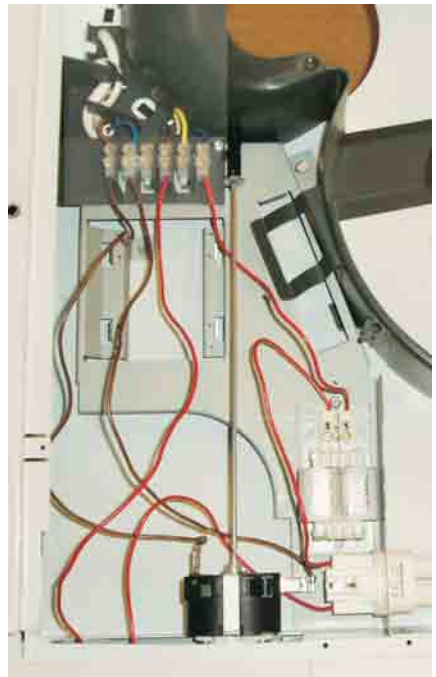

FLEXIT	**Brasserie E/F**	Ritad: LLU	Datum: 2004-06-29
		Ersätter:	Ersatt av:
Godkänd: LLU	Art. 13750,13751	Ritn-nr: **128 340**	Rev: **A**