Revision History				
REV	CHECKED	REV NOTE	APPROVED	DATE
4	----	Changed name on cable for Accessories		2021-03-03

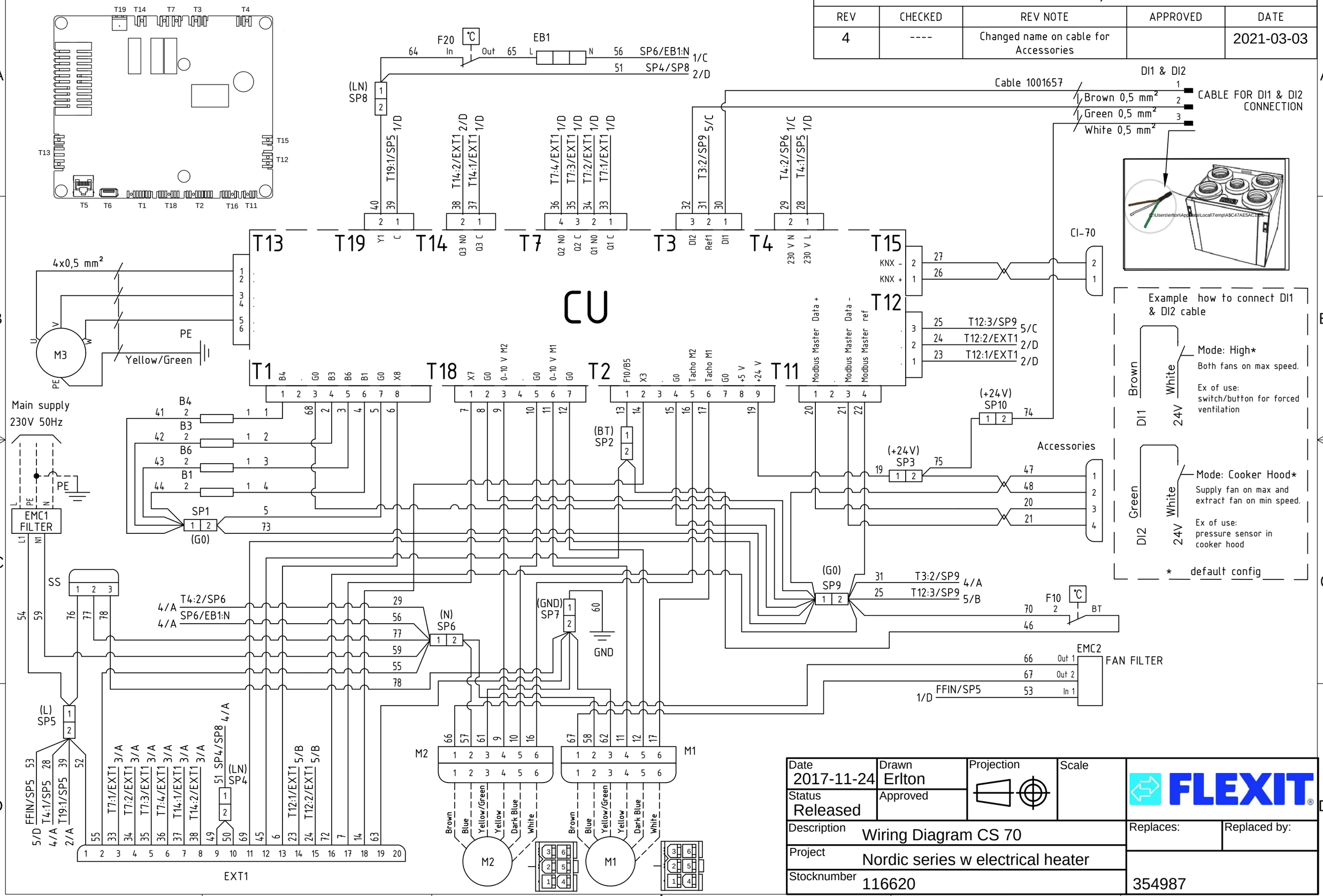

Date	Drawn	Projection	Scale	FLEXIT
2017-11-24	Erlton			
Status: Released	Approved			
Description: Wiring Diagram CS 70				Replaces: / Replaced by:
Project: Nordic series w electrical heater				
Stocknumber: 116620				354987

DESCRIPTION	NO	EN	SV	DA	FI
B1	*Temperaturføler, tilluft*	*Temperature sensor, supply air*	*Temperaturgivare, tilluft*	*Temperaturføler, indblæsningsluft*	*Lämpötila-anturi, tuloilma*
B3	*Temperaturføler, avtrekk*	*Temperature sensor, extract air*	*Temperaturgivare, frånluft*	*Temperaturføler, udsugningsluft*	*Lämpötila-anturi, poistoilma*
B4	*Temperaturføler, uteluft*	*Temperature sensor, outdoor air*	*Temperaturgivare, uteluft*	*Temperaturføler, udeluft*	*Lämpötila-anturi, ulkoilma*
B5	*Temperaturføler, returvann*	*Temperature sensor, return water*	*Temperaturgivare, returvatten*	*Temperaturføler, returvand*	*Lämpötila-anturi, paluuvesi*
B6	*Temperaturføler, avkast*	*Temperature sensor, exhaust air*	*Temperaturgivare, avluft*	*Temperaturføler, udblæsning*	*Lämpötila-anturi, jäteilma*
CI70	*Kontakt før styrepanel*	*Control panel connector*	*kontakt för styrpanel*	*konnektor til styrepanel*	*Ohjauspaneeli liitin*
CU	*Styrekort*	*Control board*	*Styrkort*	*Styrekort*	*Ohjainkortti*
EB1	*Ettervarmeelement, elektrisk*	*Heating battery, electrical*	*Eftervärmebatteri, elektriskt*	*Eftervarmeflade, elektrisk*	*Lämmityspatteri, sähkö*
F10	*Overopphetningstermostat EB1 Manuell reset*	*Thermostat overheating EB1 Manual reset*	*Överhettningstermostat EB1 Manuell återställning*	*Overophedningstermostat EB1 Manuel resetfunktion*	*Ylilämpötermostaatti EB1 Manuaalinen nollaus*
F20	*Overopphetningstermostat EB1 Automatisk reset*	*Thermostat overheating EB1 Automatic reset*	*Överhettningstermostat EB1 Automatisk återställning*	*Overophedningstermostat EB1 Automatisk reset*	*Termostatti EB1 Automaattinen nollaus*
M1	*Tilluftsvifte*	*Supply air fan*	*Tilluftsfläkt*	*Indblæsningsventilator*	*Tuloilmapuhallin*
M2	*Avtrekksvifte*	*Extract air fan*	*Frånluftsfläkt*	*Udsugningsventilator*	*Poistoilmapuhallin*
M3	*Rotormotor*	*Rotor motor*	*Rotormotor*	*Rotormotor*	*LTO-kiekon moottori*
SP (XX)	*Sammenkoblingspunkt internt i ledningssett*	*Internal splice in cable harness*	*Sammankopplingspunkt internt i kablage*	*Sammenkoblingspunkt internt i ledningsæt*	*Johdinsarjan sisäliitos*

118557-01 2020-10