Safety instructions

121051NO-03
2026-01

www.flexit.no



Nordic CL3
Art.nr. 800200 (RER)
Art.nr. 800201 (REL)

NO **MONTERINGSVEILEDNING**
Ventilasjonsaggregat Nordic CL3

INSTALLATION INSTRUCTIONS

www.flexit.no



Nordic CL3
Art.nr. 800200 (RER)
Art.nr. 800201 (REL)

NO **BRUKERVEILEDNING**
Ventilasjonsaggregat Nordic CL3

Symbolbruk

Disse produktene har en rekke symboler som brukes til merking av selve produktet og i installasjons- og bruker-dokumentasjon.



FARE: ELEKTRISK STRØM



BERØRINGSFARE

FARE! Når et tekstfelt har denne fargen, betyr det at livstruende eller alvorlig personskade kan bli konsekvensen hvis ikke instruksene følges.

FORSIKTIG! Når et tekstfelt har denne fargen, betyr det at dårlig utnyttelses-grad eller driftstekniske ulemper for produktet kan bli konsekvensen hvis ikke instruksene følges.

ADVARSEL! Når et tekstfelt har denne fargen, betyr det at materiell skade kan bli konsekvensen hvis ikke instruksene følges.

INFO! Når et tekstfelt har denne fargen, betyr det at det inneholder viktig informasjon.

SIKKERHETS-INSTRUKSJONER



- For å unngå risikoen for brann, elektrisk støt eller skade, les alle sikkerhetsinstruksjoner og advarseltekster før aggregatet tas i bruk.
- Rengjøring som ikke gjøres i henhold til brukerveiledningen kan medføre en risiko for brann.
- Alle elektriske tilkoblinger må utføres av fagperson.
- Aggregatet må ikke benyttes til avtrekk av brennbare eller lettantennelige gasser.
- Luften må ikke slippes ut i avtrekks-kanaler som brukes til avtrekksluft fra apparater som brenner gass eller annet brensel.
- ADVARSEL! Tilgjengelige deler kan bli varme når de brukes sammen med kokeutstyr.
- Ikke flamber under kjøkkenhetten.
- Det er installatøren sitt ansvar å sikre en helhetlig sikkerhets- og funksjons-vurdering av anlegget.
- ADVARSEL! Følg alltid monterings-veiledningen når du skal sette inn skruene eller justere enheten. Hvis disse instruksjonene ikke følges, kan det medføre elektrisk fare.
- Følg gjeldende forskrifter for avtrekk.
- Før døren åpnes: Produktet må settes i servicemodus og gjøres strømløst p.g.a. at aggregatet inneholder elementer som ikke må berøres når de er varme. Se brukerveiledning for FlexitGO.
- Tilkobling/frakobling til hovedtilførselen (nettkabelen) og sammenkobling mellom de ulike komponentene må være tilgjengelig og mulig.
- Det skal være mulig å koble fra enheten etter installasjon, enten gjennom en tilgjengelig stikkontakt eller allpolig bryter i fast installasjon.
- Dette apparatet kan brukes av barn over åtte år og av personer med ned-satt sanseevne eller fysisk eller psykisk funksjonsevne, eller personer med manglende erfaring eller kunnskap, hvis de får instruksjoner om sikker bruk av apparatet eller tilsyn som sikrer sikker bruk, og hvis de er klar over risikoen.
- Produktet er ikke beregnet for bruk av barn. Barn skal ikke leke med apparatet. Barn skal ikke utføre rengjøring eller vedlikehold uten tilsyn.
- Festemidlene for montering til taket, som kroker eller annet utstyr, må ha tilstrekkelig styrke til å tåle fire ganger takviftens vekt.



- Dette aggregatet er kun beregnet for ventilasjonsluft i boliger og yrkesbygg.
- For å opprettholde et godt inneklima, tilfredsstille forskrifter og unngå kondensskader, skal aggregatet aldri stanses unntatt ved service/ vedlikehold eller eventuelle uhell.
- Aggregatet må ikke kjøres uten at filtrene er på plass.
- Alt rørleggerarbeid må utføres av en autorisert rørlegger.
- Vannbatteriets plassering skal god-kjennes av rørlegger pga. fare for vann-lekkasje.



- Tørketrommel skal ikke kobles til aggregatet.
- Rommet må ha egen til-strekkelig lufttilførsel når det brukes produkter som f.eks. gass-komfyrer, gasskaminer, peiser, vedovner, oljekjeler osv.



- Dersom det oppstår skade på strømkabelen, skal denne skiftes av produsenten, produsentens serviceagent eller tilsvarende kvalifisert person.

1. Planlegging og forberedende arbeid

1.1. INSPEKSJON/VEDLIKEHOLD

Aggregatet må monteres med plass for service og vedlikehold som f.eks filterbytte, rengjøring av vifter og gjenvinner. Styrekabel med plugg for automatikk på toppen av aggregatet må være lett tilgjengelig.

Plassering skal skje i henhold til de enkelte lands lovkrav angående elektrisk sikkerhet. Sjekk hvilke regler som gjelder for ditt land.

Det kan være hensiktsmessig å snu aggregatdøra. Se aggregatets monteringsveiledning kap. 2.4.2. Snu dør s. 16.

Sikre servicetilgang til de elektriske gjennomføringene. Se målskisse i aggregatets monteringsveiledning, kap. 9 s. 30 for nøyaktig plassering.

1.2. HVA FØLGER MED?

5x 

4x 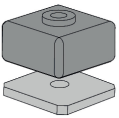

1.3. PLASSBEHOV

Aggregatet er beregnet for plassering i teknisk rom, vaskerom, bod eller annet egnet rom. Aggregatet kan stå kaldt.

Det kan være risiko for kondens utvendig på aggregatet ved plassering i rom med høy fuktighet.

Aggregatet bør plasseres slik at det ikke er fare for sjenerende støy i nærliggende rom.

- Aggregat plassert på innervegg krever lydisolert vegg med brutte stendere og brutte plater, samt dobbel gipsplate eller veggutforming med tilsvarende kvalitet. Se Byggforsk byggdetaljblad 524.325 (Lydisolasjonsegenskaper til lette innervegger.)
  Se også aggregatets monteringsveiledning Figur 12 Veggkonstruksjon s. 15.
  Ved plassering på yttervegg anbefales brutte plater mot tilliggende rom.
- Hvis aggregatet er plassert i varme rom med høy fuktproduksjon, kan det i perioder med lave utetemperaturer forekomme kondens på utsiden av aggregatet.

Underlaget skal være stabilt og i vater.

2. Montering

Aggregatet kan monteres på følgende vis:

1. I himling
2. På vegg (oppheng finnes som tilbehør)
3. Liggende på gulv (dempeføtter finnes som tilbehør eller bruk dempeklosser som følger med takopphenget)
4. Stående på gulv (dempeføtter finnes som tilbehør eller bruk dempeklosser som følger med takopphenget)

Nordic CL3 leveres i både høyre- og venstreutførelse avhengig av hva som er gunstigst med tanke på kanalplassering.

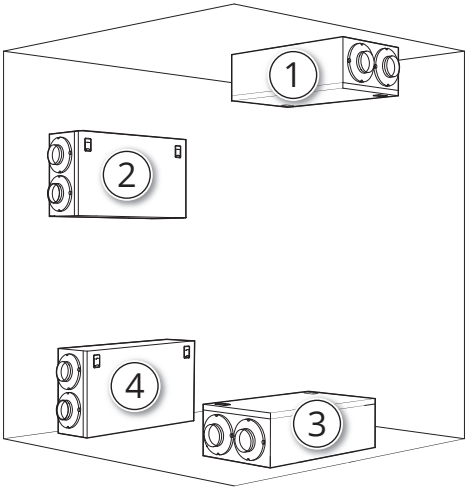

Figur 1 Plasseringsmuligheter

2.1. MONTERING I HIMLING

2.1.1. Krav til plassering ved montering i himling

Montering i himling skal utføres av kvalifisert fagperson.

2.1.2. Plassbehov ved montering i himling

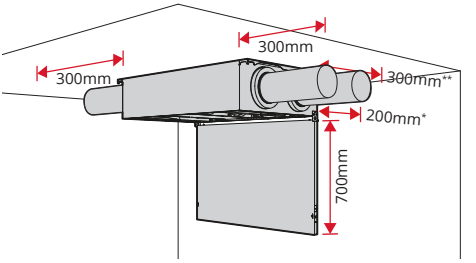

** plassbehov pga. tilgang til de elektriske gjennomføringene*
*** plassbehov ved evt. tilkobling av kjøkkenviftekanal*

Figur 2 Plassbehov ved montering i himling

2.2. TUNGE AGGREGATKOMPONENTER

Vi anbefaler å bruke lift/manuelt løftebord ved montering i himling. Vi anbefaler også å benytte hjelm.

Vær oppmerksom på at enkelte komponenter i aggregatet er tunge.

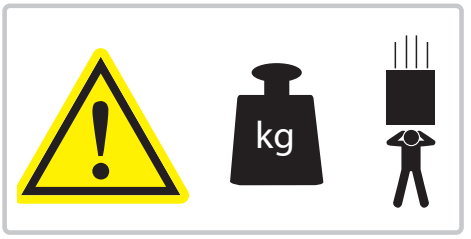



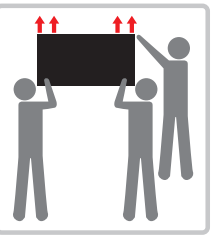

2.3. TOPPMONTERING

Festemateriellet må tilpasses at aggregatet veier 59 kg.

Ved behov for å forborre i monterings-underlaget, se mål i Figur 3 Hulltagning, toppmontering.
Velg egnet festemateriell som passer monteringsunderlaget.

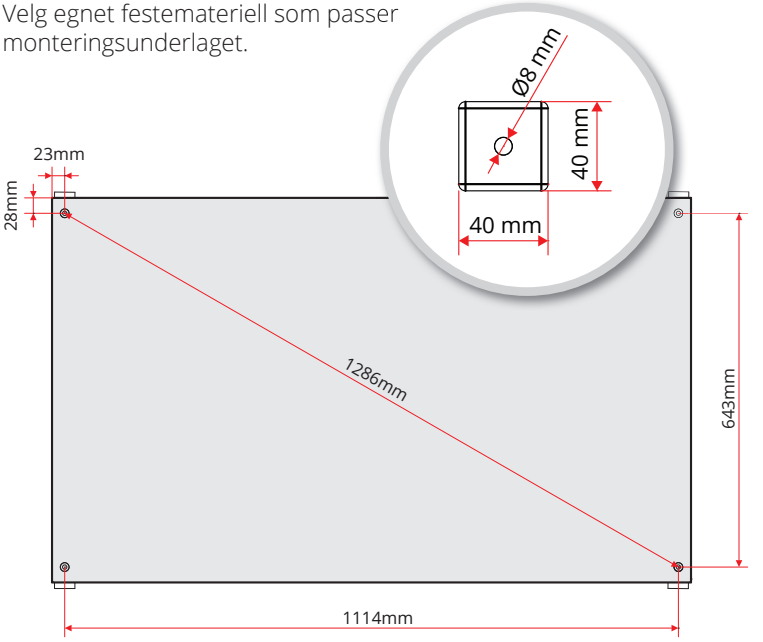

Figur 3 Hulltagning, toppmontering

Bruk egnede skruer og skru gjennom hullene i festebraketten, dempeklossen og aggregatets bakplate.

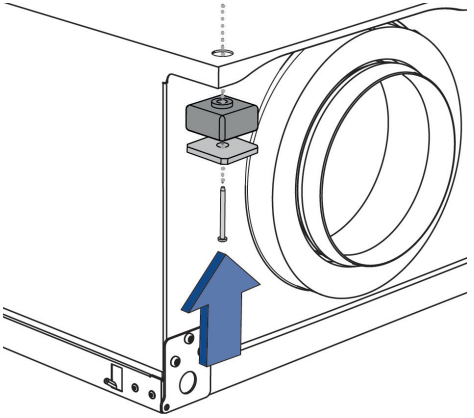

Figur 4 Festebrakett, toppmontering

!

Aggregatet skal alltid monteres med min. 3 mm avstand til monterings-underlag for å hindre strukturlyd (se figur 5).

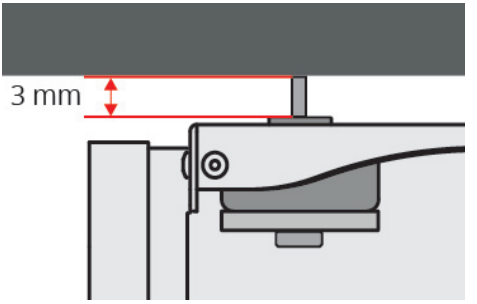

Figur 5 Avstand til monteringsunderlag

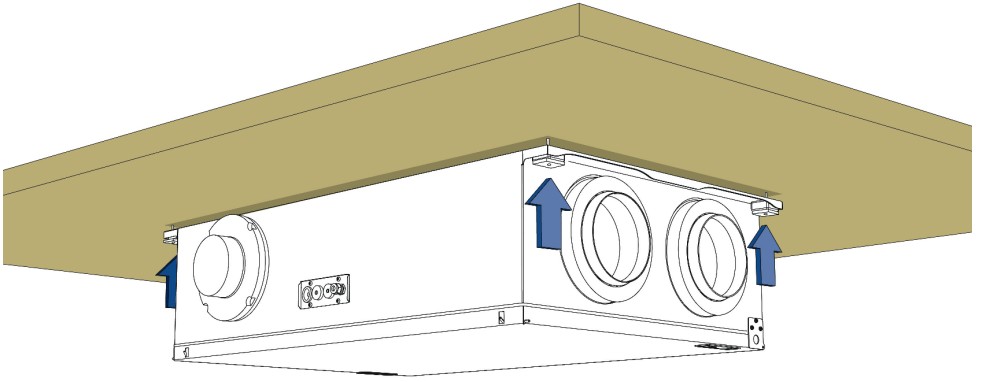

Figur 6 Toppmontering

2.4. SIDEMONTERING

Ved behov for å forborre i monterings-underlaget, se mål i Figur 7 Hulltagning, sidemontering.
Velg egnet festemateriell som passer monteringsunderlaget.

Festemateriellet må tilpasses at aggregatet veier 59 kg.

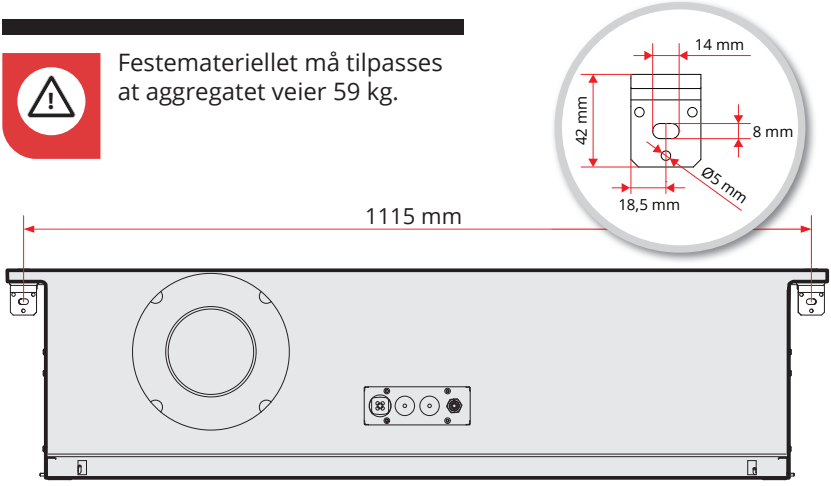

Figur 7 Hulltagning, sidemontering

Sidefestet er et tilbehør og inngår ikke i leveransen av aggregatet.
Selges separat som reservedel.
Art. nr: 117773

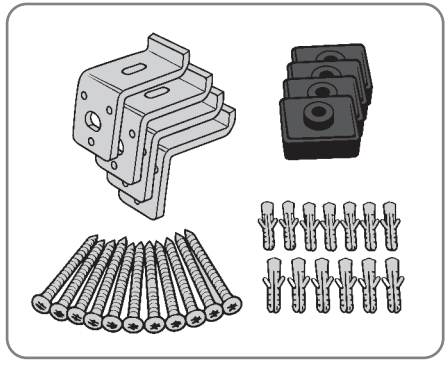

Bruk egnede skruer og skru fast aggregatet ved å feste festbrakettene.

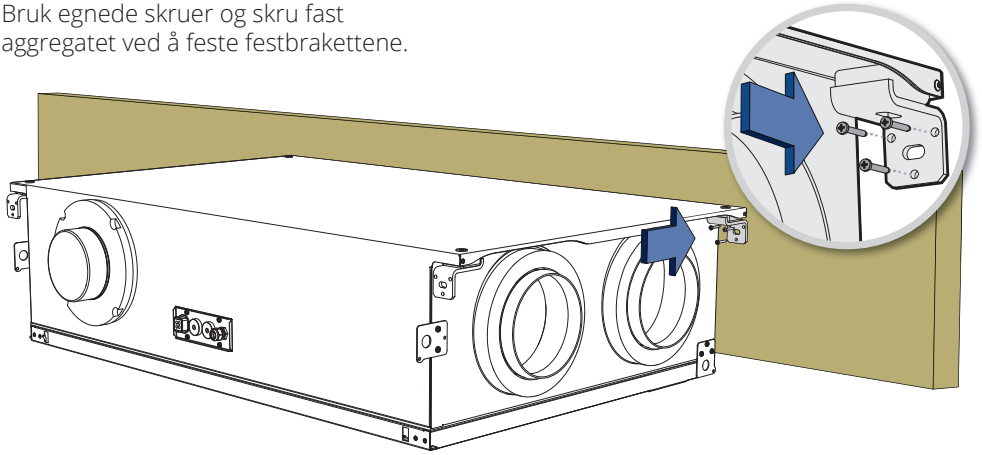

Figur 8 Sidemontering

! Sørg for at monterings-underlaget kun berører feste-brakettene og ikke aggregatet, slik at strukturlyd forhindres.

Festebraketten kan justeres sideveis begge veier for å hindre berøring med aggregatet, se Figur 9.

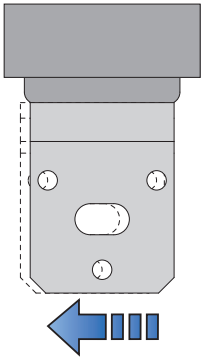

Figur 9

2.5. MONTERING PÅ VEGG

2.5.1. Krav til plassering ved montering på vegg

Aggregatet bør plasseres slik at det ikke er fare for sjenerende støy i nærliggende rom.

- Hvis aggregatet plasseres på innervegg, bør veggen være lydisolert med f.eks. steinull for å redusere lydoverføringer. Doble gipsplater i vegg, brutte stendere og brutte gipsplater anbefales.
  Se Figur 10 Anbefalt veggkonstruksjon

Bakplaten på aggregatet har skruehull til veggfeste (tilbehør) både oppe og nede, så aggregatet kan monteres begge veier på vegg.

I den forbindelse kan det være hensiktsmessig å snu aggregatdøra. Se aggregatets monteringsveiledning kap. 2.4.2. Snu dør s. 16.

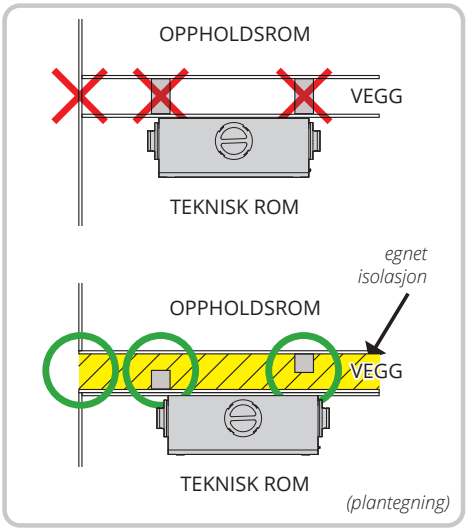

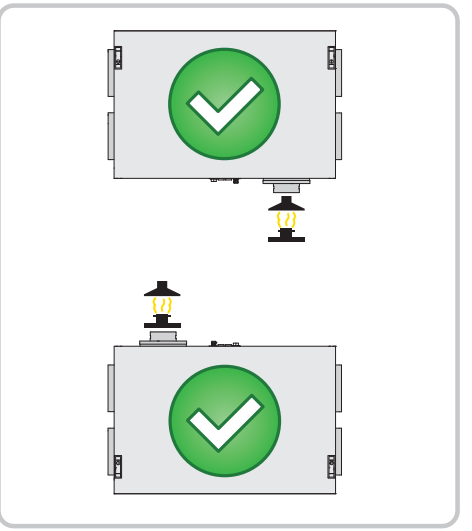

Figur 10 Anbefalt veggkonstruksjon

2.5.2. Ta av dør

For at døra skal kunne tas av, må låse-brikken fjernes.

1. Bruk en kniv eller skrujern og bend låsebrikkene av låseboltene.
2. Skyv begge låseboltene inn mot senter av døra samtidig som...
3. døra løftes av.

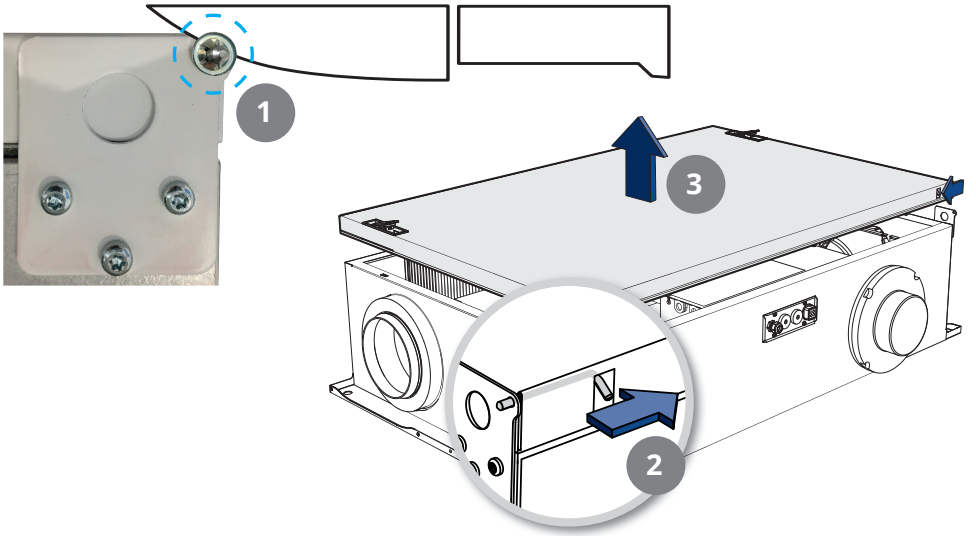

FARE! Etter at døra er satt tilbake på plass, må låse-brikkene skyves på låseboltene igjen.



2.5.3. Plassbehov ved montering på vegg

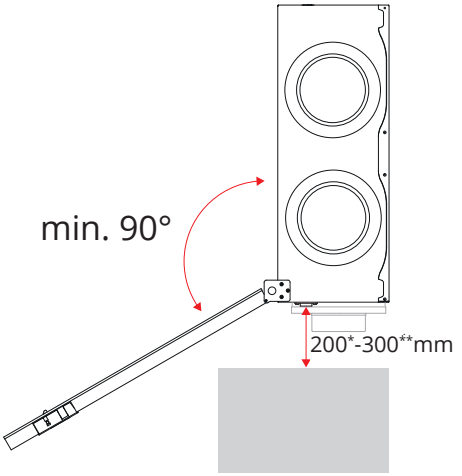

** plassbehov pga. tilgang til de elektriske gjennomføringene*
*** plassbehov ved evt. tilkobling av kjøkkenviftekanal*

Figur 11 Plassbehov ved montering i himling

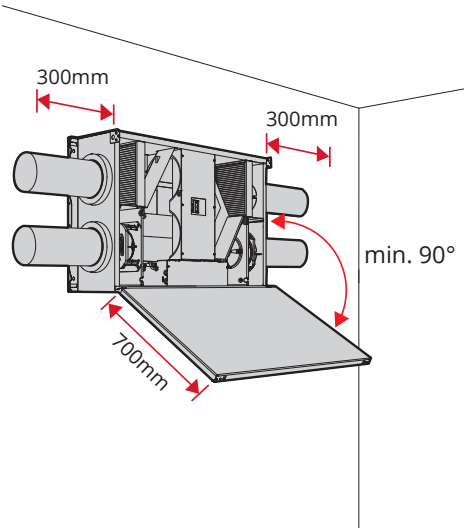

Figur 12 Plassbehov ved montering på vegg

2.5.4. Montering av veggfeste

Ved veggmontering festes veggfestet til veggen, og aggregatet henges på plass (Se Figur 13 Montering av veggfeste). Hold aggregatet i vinkel når det hektes på vegg.

Den øverste kanten på veggbraketten monteres 55mm høyere enn toppen av bakplaten på aggregatet. Om man for eksempel ønsker at toppen på aggregatet skal ligge 400mm under himlingen, monteres veggbraketten 345mm fra taket, målt fra taket og ned på den øverste kanten på veggbraketten (Figur 14 Veggbrakett).

Veggfeste er tilbehør og følger ikke med aggregatet.
Se egen veiledning (117784) for montering av veggfeste.

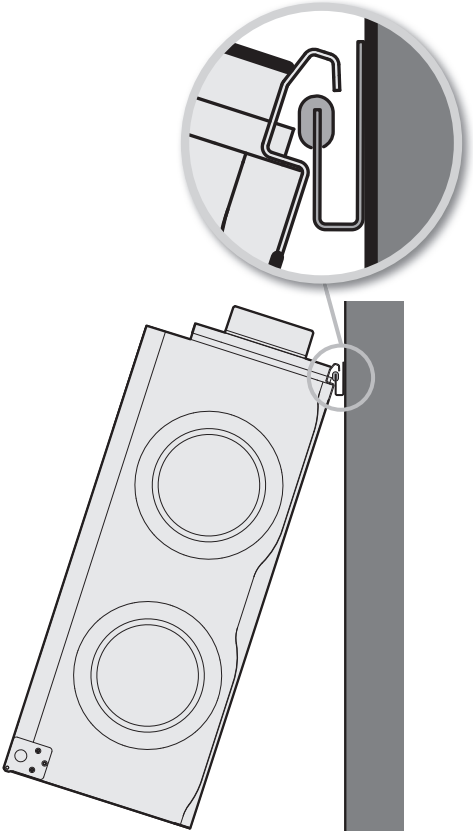

Figur 13 Montering av veggfeste

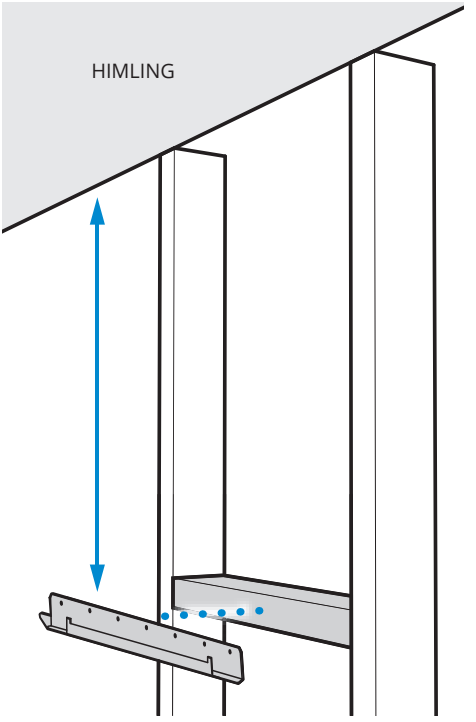

Figur 14 Veggbrakett

2.6. MONTERING PÅ GULV (LOFT)

2.6.1. Krav til plassering ved montering liggende på gulv

Ved montering på loft bør det av hensyn til støy og vibrasjoner benyttes dempeføtter. Flexit tilbyr egnede dempeføtter som tilbehør, se Figur 15 Dempeføtter (tilbehør).

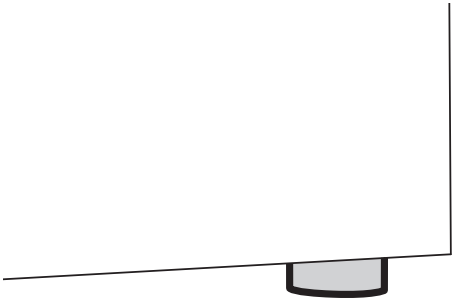

Figur 15 Dempeføtter (tilbehør)

Dempeføtter er tilbehør og følger ikke med aggregatet.

2.6.2. Plassbehov ved montering liggende på gulv

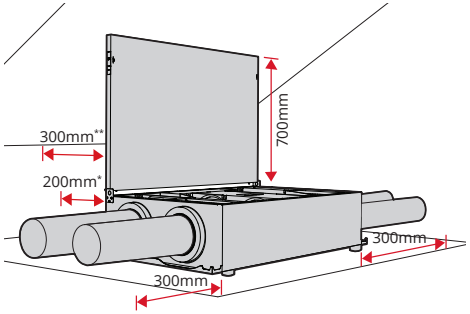

* *plassbehov pga. tilgang til de elektriske gjennomføringene*
** *plassbehov ved evt. tilkobling av kjøkkenviftekanal*

Figur 16 Plassbehov ved montering liggende på gulv

2.6.3. Plassbehov ved montering stående på gulv

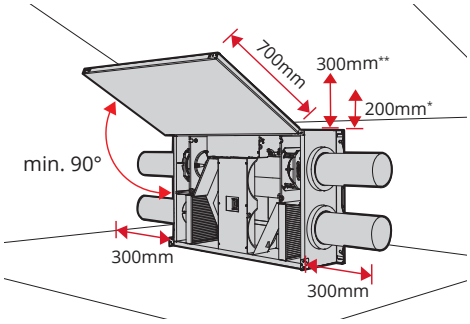

* *plassbehov pga. tilgang til de elektriske gjennomføringene*
** *plassbehov ved evt. tilkobling av kjøkkenviftekanal*

Figur 17 Plassbehov ved montering stående på gulv

Forslag til montering:

For å unngå at aggregatet velter i forbindelse med lukking av dør, bør det festes med medfølgende festebraketter.

Bruk egnede skruer og skru gjennom hullene i festebraketten, dempeklossene, aggregatets bakplate og spikerslaget i bakkant.
Dempende materiale må også brukes mellom aggregat og underlag. Flexit tilbyr egnede dempeføtter som tilbehør, se Figur 15 Dempeføtter (tilbehør) på s. 14.

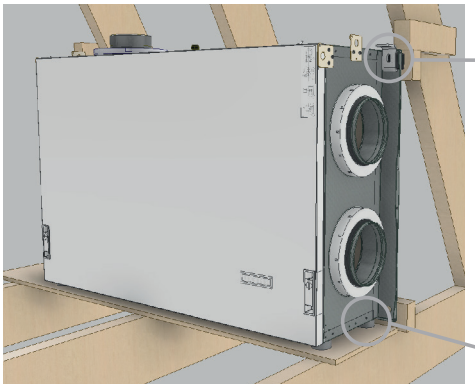



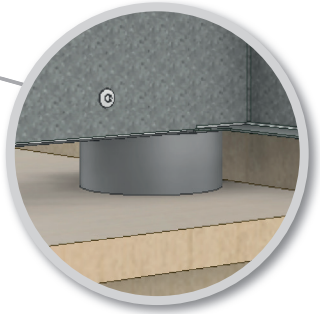

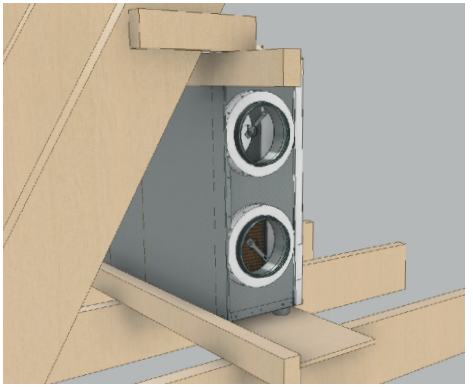

3. Elektrisk arbeid



FARE! Alt elektrisk arbeid må utføres av autorisert personell.



ADVARSEL! Aggregatet bør installeres med jordfeils-bryter. Vi anbefaler egen kurs for aggregatet.

Aggregatet leveres med 2 m kabel med plugg. Kabelen kommer ut på aggregatets overside og tilsluttes 230V 50 Hz enfas jordet stikkontakt som plasseres lett tilgjengelig i nærheten. Støpselet skal brukes som servicebryter.



Pass på at ikke stikkontakten til aggregatet blir kasset inn.



Plassering skal skje i henhold til de enkelte lands lovkrav angående elektrisk sikkerhet. Sjekk hvilke regler som gjelder for ditt land.

4. Tilbehør



INFO! Se også separate sikkerhetsinstruksjoner for tilbehør som kjøkkenhette.

5. Oversiktsskisse

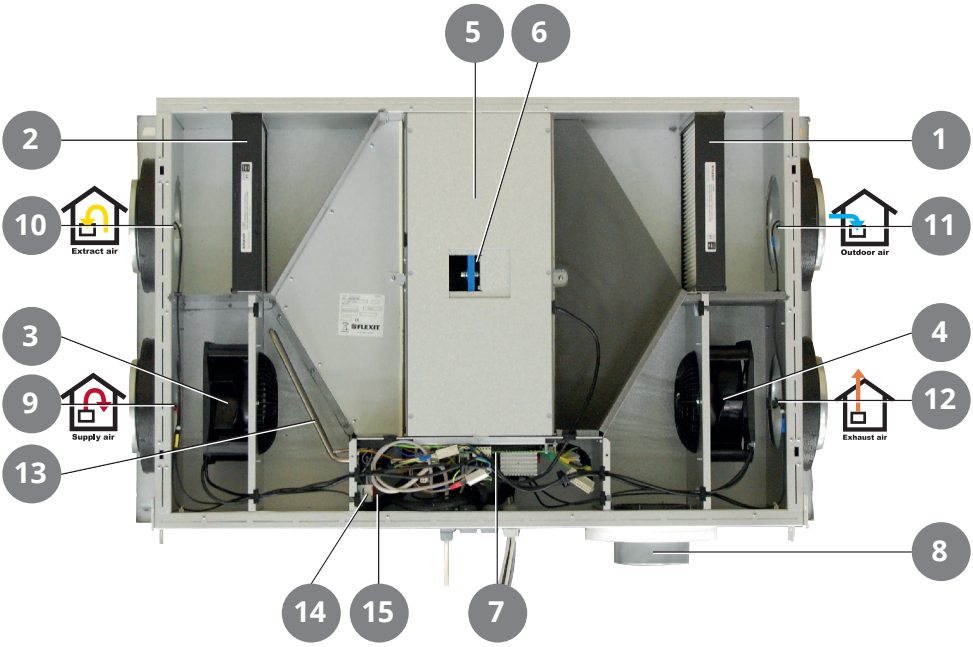

(Vist som høyremodell. Venstremodell er speilvendt.)

Nr.	Forkortelse	Beskrivelse
1	FI1	Tilluftsfilter
2	FI2	Avtrekksfilter
3	M1	Tilluftsvifte
4	M2	Avtrekksvifte
5	HR-R	Rotorvarmeveksler
6	M4	Rotormotor
7		Styringssentral
8	K	Kjøkkenhettetilkobling
9	B1	Temperaturføler, tilluft
10	B3/H1	Temperatur- og fuktføler, avtrekk
11	B4	Temperaturføler, uteluft
12	B6	Temperaturføler, avkast
13	EB	Ettervarmebatteri
14	F10	Overopphetingstermostat ettervarme man.
15	F20	Overopphetingstermostat ettervarme auto.

6. Rengjøring og vedlikehold

Komponent		Intervall
Filter	Filter bør skiftes minimum 1 gang pr. år. Det anbefales å gjøre dette 2 ganger i året, før og etter pollensesong. Etterse at filterpakningen tetter helt. Som standard kommer det en vedlikeholdsalarm om filterskifte hver 6. måned.	6-12 mnd.
Vifter	Vifte i aggregat som er koblet til kjøkkenhette inspiseres 1 gang pr. år. For vifte i aggregat som ikke er koblet til kjøkkenhette, holder det med inspeksjon hvert 3. år. Viftene rengjøres ved behov.	12 mnd. 3 år
Veksler	Kontrollér at overflatene er rene. Kontrollér at tetningslistene ligger inntil rotorveksleren. Kontrollér at driftsreim til rotoren er hel og ikke for slakk.	12 mnd.
Pakninger	Kontroller at pakninger/tetting på dør, under filtre, på viftemoduler og rotormodul er hele.	12 mnd.
Ventiler	Tillufts- og avtrekksventiler (på bad, soverom, vaskerom etc.) må rengjøres minst 1 gang pr. år.	12 mnd.
Børstelist	Kontroller at børstelistene er hele og tetter godt mot rotoren. Om de er slitt kan de flyttes til neste spor i profilen, slik at de kommer nærmere rotor.	3 år
Innside aggregat	Kombinasjonen av svært lav utetemperatur og fuktig avtrekksluft kan føre til isdannelse. Normalt vil dette ikke være noe problem; for når normale driftsforhold trer inn igjen, vil iskrystallene bli omdannet til damp og bli ført ut av aggregatet via avkastluften. Ved ekstrem kulde over lengre tid bør aggregatet sjekkes for is.	

EUROVENT CERTIFIED PERFORMANCE
RAHU 19.12.007
www.eurovent-certification.com



Flexit deltar i ECP-programmet for RAHU.
Kontroller sertifikatets aktuelle gyldighet:
www.eurovent-certification.com

Produktet er listet i databasen for byggevarer som kan brukes i **Svanemerkede bygg**

FLEXIT®

Flexit AS, Moseveien 8, N-1870 Ørje
www.flexit.no