Safety instructions

121051FI-03
2026-01

www.flexit.com



Nordic CL3
Tuotenro 800200 (RER)
Tuotenro 800201 (REL)

FI

ASENNUSOHJEET

Ilmanvaihtolaite Nordic CL3



---

www.flexit.com



Nordic CL3
Tuotenro 800200 (RER)
Tuotenro 800201 (REL)

FI

KÄYTTÖOHJE

Ilmanvaihtolaite Nordic CL3

Symbolien käyttö

Ohessa symbolit, joita käytetään merkintöinä itse tuotteessa sekä asennus- ja käyttöoppaassa.



VAARA: SÄHKÖVIRTA



KOSKETUSVAARA

VAARA! Kun tekstiin liittyy tämä väri, laite voi aiheuttaa henkilövahingon tai muun vakavan vahingon, jos ohjeita ei noudateta.

VARO! Kun tekstiin liittyy tämä väri, tuotteen toiminta saattaa heikentyä tai siinä voi ilmetä häiriöitä, jos ohjeita ei noudateta.

VAROITUS! Kun tekstiin liittyy tämä väri, laite voi aiheuttaa materiaalisen vahingon, jos ohjeita ei noudateta.

INFO! Kun tekstiin liittyy tämä väri, se sisältää tärkeää laitetta koskevaa tietoa.

TURVALLISUUS-OHJEET

- Pienennä tulipalon, sähköiskun tai vaurion vaaraa lukemalla kaikki turvallisuusohjeet ja varoitustekstit ennen laitteen käyttöönottoa.
- Tulipalon vaara on mahdollinen, mikäli puhdistustoimenpiteitä ei suoriteta ohjeiden mukaisesti.
- Sähköliitännät on annettava ammattilaisen tehtäviksi.
- Laitetta ei saa käyttää palavien tai tulenarkojen kaasujen poistamiseen.
- Ilmaa ei saa päästää kaasua tai muuta polttoainetta polttavien laitteiden poistoilmakanaviin.
- VAROITUS! Käytettävissä olevat osat voivat kuumentua, kun niitä käytetään keittolaitteiden kanssa.
- Älä flambeeraa liesituulettimen alla.
- Asentaja vastaa järjestelmän kokonaisturvallisuudesta ja toiminnasta.
- VAROITUS! Jos ruuveja ei asenneta tai laitetta kiinnitetä näiden ohjeiden mukaisesti, seurauksena voi olla sähköiskun vaara.
- Noudata voimassa olevia poistosäädöksiä.
- Ennen luukun avaamista: Tuote on asetettava huoltotilaan ja katkaistava virta, koska laitteessa on osia, joita ei saa koskettaa, kun ne ovat kuumia. Katso käyttöohje FlexitGO:lle.
- Sähköverkkoon kytkeminen/irrottaminen ja erillisten komponenttien kytkeminen yhteen tulee olla mahdollista.
- On oltava mahdollista irrottaa laite asennuksen jälkeen, joko saatavilla olevan pistotulpan tai kiinteän kytkimen kautta.
- Tätä laitetta saavat käyttää yli 8-vuotiaat lapset ja henkilöt, joiden aistit ovat heikentyneet tai joiden fyysinen tai psyykkinen toimintakyky on heikentynyt, sekä henkilöt, joilla ei ole kokemusta laitteen käytöstä, jos heille on neuvottu laitteen turvallinen käyttö tai laitteen käyttöä valvotaan ja jos mitään riskejä ei ole.
- Tuotetta ei ole tarkoitettu lasten käyttöön. Lapset eivät saa leikkiä laitteella. Lapsi ei saa puhdistaa tai huoltaa laitetta ilman valvontaa.
- On noudatettava varovaisuutta, jotta vältetään kaasujen virtaus huoneeseen päin avoimesta kaasuputkesta tai polttoainetta käyttävästä kalustosta (hormi- tai aluepuhaltimet).
- Kattoon kiinnitettävät kiinnikkeet, kuten koukut tai muut osat, on kiinnitettävä niin lujasti, että ne kestävät neljä kertaa kattotuulettimen painon.

- Tämä laite on tarkoitettu vain rakennusten ilmastoimiseen.
- Hyvän sisäilman ylläpitämisen, määräysten noudattamisen ja kondenssivaurioiden välttämisen vuoksi laitetta ei saa koskaan pysäyttää muutoin kuin huollon/ylläpidon tai mahdollisen onnettomuuden yhteydessä.
- Laitetta ei saa käyttää, jos suodattimet eivät ole paikoillaan.
- Valtuutetun LVI-asentajan on tehtävä kaikki putkiasennukset.
- LVI-asentajan tulee hyväksyä vesipatterin sijoituspaikka vuotojen välttämiseksi.

- Laitteeseen ei saa yhdistää kuivausrumpua.
- Huoneessa on oltava riittävä ilmantulo, kun käytetään tuotteita, kuten kaasuliedet, kaasukamiinat, takat, puu-uunit, öljykattilat jne.

- Jos virtajohto on vaurioitunut, valmistajan, huoltoedustajan tai muun pätevän henkilön on vaihdettava se vaaran välttämiseksi.

1. Suunnittelu ja valmistelutyöt

1.1. TARKASTUS/HUOLTO

Laite on asennettava paikkaan, jossa on riittävästi tilaa huolto- ja kunnossapitotöiden tekemiseksi, kuten suodattimen vaihtoa tai puhaltimien ja talteenottolaitteen puhdistusta varten. Ohjauskaapelin, jossa on pistoke automatiikkaa varten aggregaatin yläosassa, on oltava helposti saatavilla

Sijoituspaikka on valittava maakohtaisten sähköturvallisuutta koskevien lakisääteisten määräysten mukaisesti. Tarkista, mitä määräyksiä maassasi on noudatettava.

Voi olla käytännöllistä kääntää ovi. Katso laitteen asennusohjeet luku 2.4.2. Luukun kääntäminen sivulla 16.

Varmista huoltopääsy sähköisiin läpivienteihin. Katso mittapiirros laitteen asennusohjeista, 9. Tekniset tiedot, CL3 sivulla 30, saadaksesi tarkan sijainnin.

1.1. TILANTARVE

Laite on suunniteltu asennettavaksi tekniseen huoneeseen, kodinhoitohuoneeseen, komeroon tai muuhun sopivaan tilaan. Laite voi olla kylmässä tilassa.

Laitteen ulkopinnalla saattaa olla kondensoitumisriski, kun se sijoitetaan huoneisiin, joissa on korkea kosteus.

Laite on sijoitettava paikkaan, josta siitä ei kuulu melua läheisiin tiloihin.

- Agrenaatti, joka on sijoitettu sisäseinään, vaatii äänieristetyn seinän rikotuilla koolauksilla ja rikotuilla levyillä sekä kaksinkertaisen kipsilevyn tai seinärakenteen, jolla on vastaava laatu. Katso laitteen asennusohjeet Kuva 12: Seinärakenne sivulla 15. Ulkoseinään sijoitettaessa suositellaan rikottuja levyjä viereisiin huoneisiin päin.

Tarkista, mitkä säännöt koskevat maatasi, kun on kyse äänieristyksestä.

- Jos laite asennetaan lämpimään huoneeseen, jossa muodostuu paljon kosteutta, alhaiset ulkolämpötilat saattavat siinä tapauksessa johtaa ajoittain kondenssin muodostumiseen laitteen ulkopinnalle.

Alustan on oltava vakaa ja vaakasuora.

1.2. MITÄ LAITTEEN MUKANA TOIMITETAAN?

5x 

4x 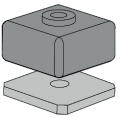

2. Asennus

Laite voidaan asentaa seuraavin tavoin:

1. Kattoon
2. Seinään (kiinnikkeitä on saatavana lisävarusteina)
3. Lattialle vaaka-asentoon (vaimentavia jalkoja on saatavana lisävarusteina tai käytä kattokiinnikkeiden mukana tulevia vaimentimia)
4. Lattialle pystyasentoon (vaimentavia jalkoja on saatavana lisävarusteina tai käytä kattokiinnikkeiden mukana tulevia vaimentimia)

Nordic CL3 toimitetaan vasemman- tai oikeanpuolisena versiona sen mukaan, mikä on sopivin sijoitustapa kanaville.

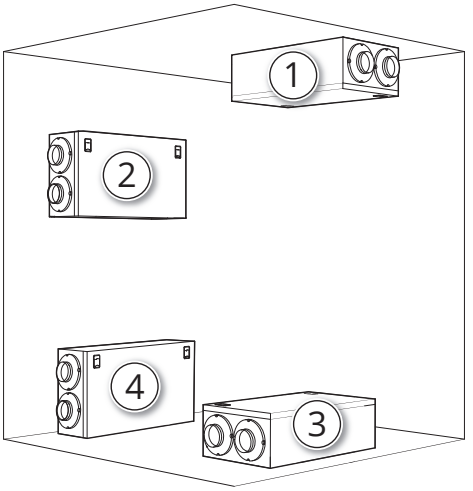

Kuva 1 Sijainnin valintamahdollisuudet

2.1. KATTOASENNUS

2.1.1. Sijoituspaikalle asetettavat vaatimukset kattoasennuksessa

Kattoasennus on annettava ammattilaisen tehtäviksi.

2.1.2. Tilantarve kattoasennuksessa

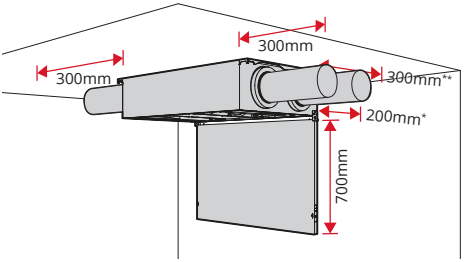

** Tilantarve, jotta sähköjohtojen läpivienteihin päästään käsiksi.*
*** Tilantarve yhdistettäessä liesituuletinkanavaan*

Kuva 2 Tilantarve kattoasennuksessa

2.2. ILMANVAIHTOLAITTEEN RASKAAT OSAT

Suosittelemme käyttämään nosturia tai käsikäyttöistä nostopöytää, kun laite asennetaan kattoon. Lisäksi suosittelemme kypärän käyttämistä.

Ota huomioon, että tietyt laitteen osat ovat raskaita.

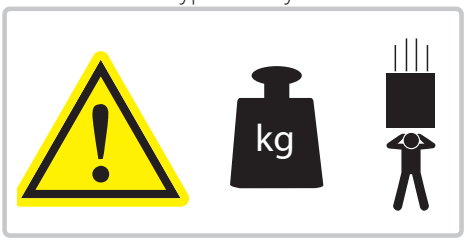



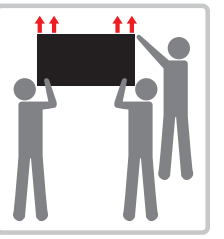

2.3. ASENNUS YLÖS

Jos sinun tarvitsee porata asennusalustaa, katso mitat kuvasta Kuva 3 Reikien poraaminen, asennus ylös.
Valitse kiinnitysväline, joka sopii asennusalustaan.

Laite painaa 59 kg, joten kiinnitysvälineiden tulee kestää sen paino.

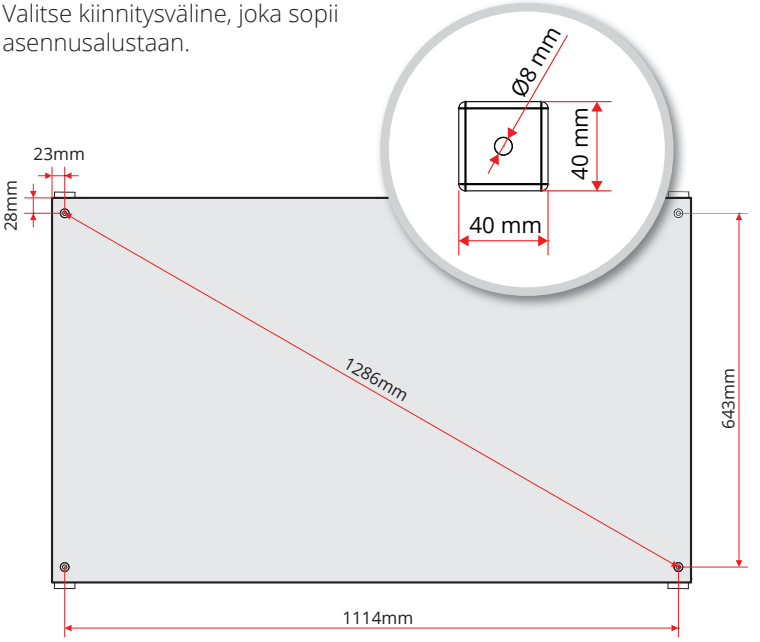

Kuva 3 Reikien poraaminen, asennus ylös

Käytä tarkoitukseen soveltuvia ruuveja sekä kiinnitystelineen, vaimennus-kappaleiden ja laitteen takalevyn reikiä.

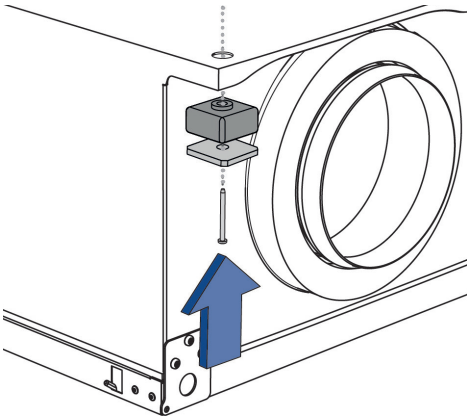

Kuva 4 Kiinnitysteline, asennus ylös

!

Laite on aina asennettava vähintään 3 mm:n etäisyydelle asennusalustasta runkoäänien välttämiseksi (ks. kuva 5).

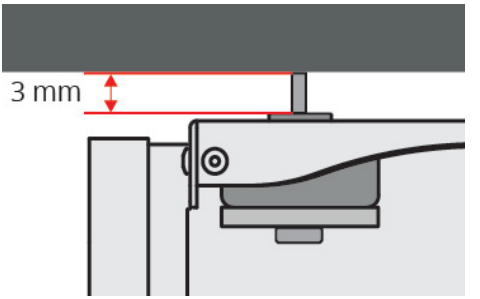

Kuva 5 Etäisyys asennusalustasta

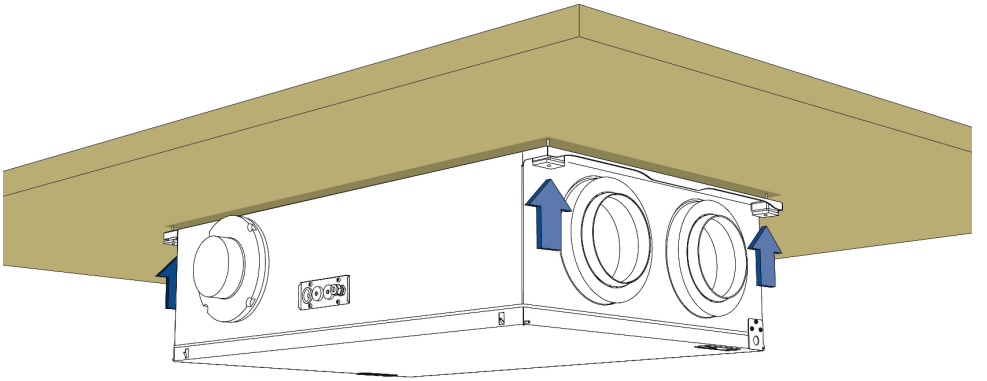

Kuva 6 Asennus ylös

2.4. ASENNUS SIVULLE

Jos sinun tarvitsee porata asennusalustaa, katso mitat kuvasta Kuva 7 Reikien poraaminen, asennus sivulle. Valitse kiinnitysväline, joka sopii asennusalustaan.

Laite painaa 59 kg, joten kiinnitysvälineiden tulee kestää sen paino.

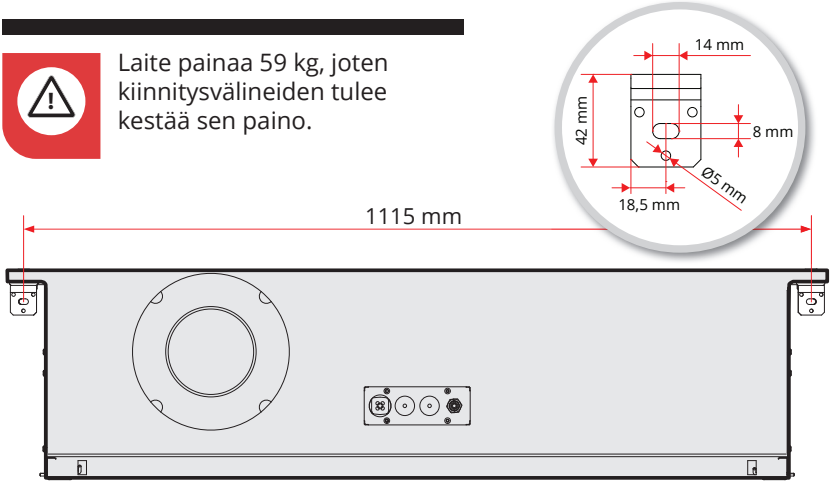

Kuva 7 Reikien poraaminen, asennus sivulle

Sivukiinnike on lisävaruste eikä sisälly laitteen toimitussisältöön. Myydään erikseen varaosana: Art. nr: 117773

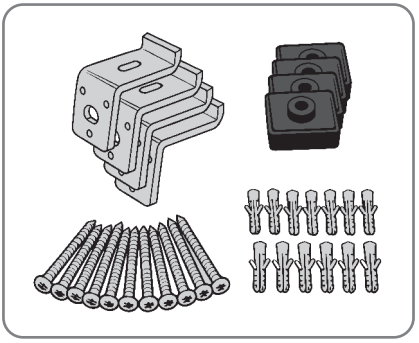

Käytä tarkoitukseen soveltuvia ruuveja.
Kiinnitä laite kannakkeiden avulla.

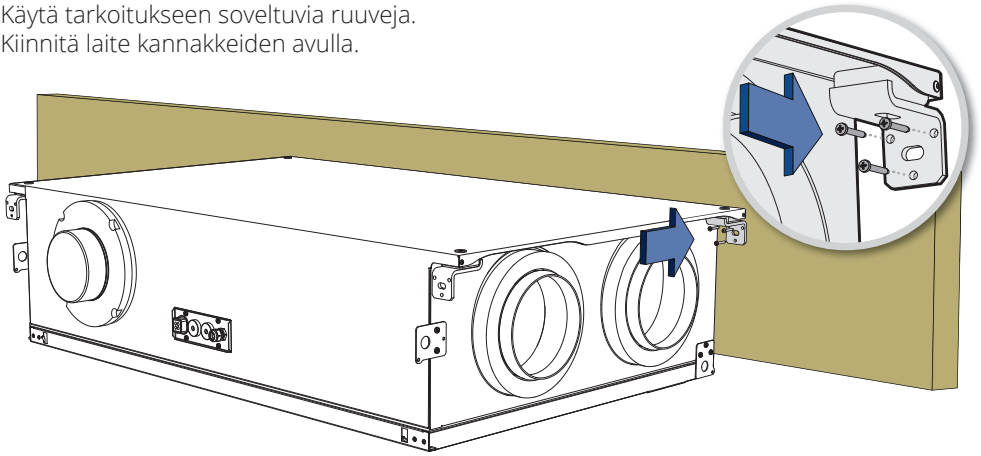

Kuva 8 Asennus sivulle

!

Varmista, että asennusalusta koskettaa vain kiinnitystelinettä eikä laitetta, jotta runkoäänet vältetään.

Kiinnitystelinettä voi säätää sivusuunnassa kumpaankin suuntaan laitteeseen koskemisen estämiseksi. Ks. Kuva 9.

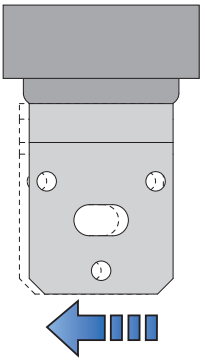

Kuva 9

2.5. ASENNUS SEINÄÄN

2.5.1. Sijoituspaikalle asetettavat vaatimukset seinäasennuksessa

Laite on sijoitettava paikkaan, josta siitä ei kuulu melua läheisiin tiloihin.

- Jos laite asennetaan sisäseinään, se on äänieristettävä esimerkiksi vuorivillalla äänen siirtymisen vähentämiseksi. Seinässä on suositeltavaa käyttää paljasta koolausta ja paljaita kipsilevyjä. Katso Kuva 10 Suositeltu seinärakenne

Laitteen takalevyssä on ruuvausaukot seinäkiinnittimelle (lisävaruste) sekä ylhäällä että alhaalla, joten laite voidaan asentaa seinälle kummin päin tahansa.

Tässä yhteydessä voi olla käytännöllistä kääntää ovi. Katso laitteen asennusohjeet luku 2.4.2. Luukun kääntäminen.

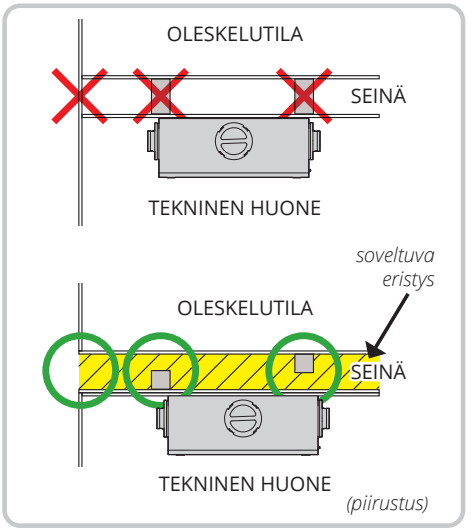

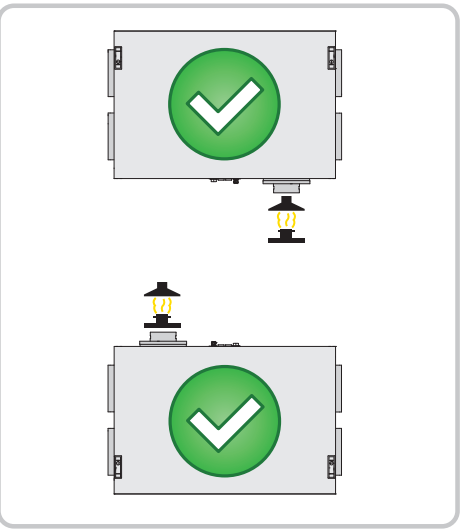

Kuva 10 Suositeltu seinärakenne

2.5.2. Luukun irrottaminen

Luukun irrottaminen edellyttää lukkolevyn poistamista.

1. Taivuta lukkolevyt irti lukkopulteista terällä tai ruuvimeisselillä.
2. Työnnä molempia lukkopultteja luukun keskikohtaa kohden.
3. Irrota luukku samanaikaisesti.

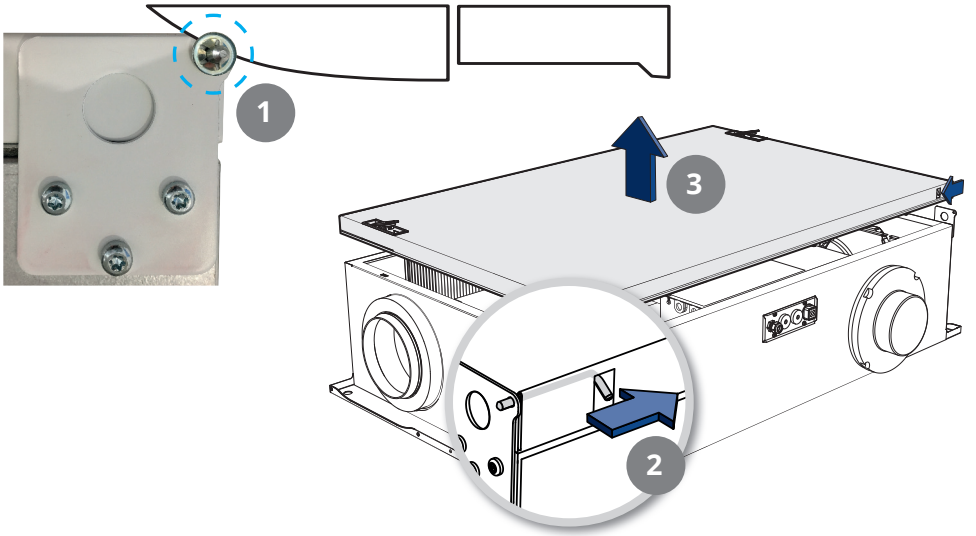

VAARA! Kun luukku on asetettu takaisin paikalleen, lukkolevyt on asetettava takaisin lukkopultteihin.



2.5.3. Tilantarve seinäasennuksessa

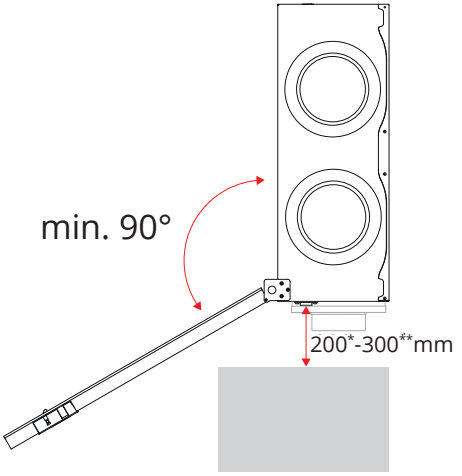

* *Tilantarve, jotta sähköjohtojen läpivienteihin päästään käsiksi.*
** *Tilantarve yhdistettäessä liesituuletinkanavaan*

Kuva 11 Tilantarve kattoasennuksessa

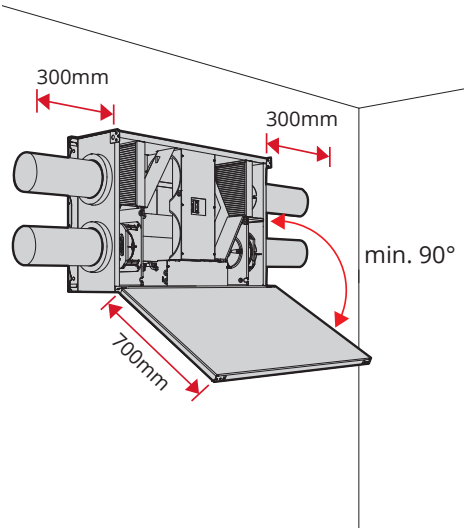

Kuva 12 Tilantarve seinäasennuksessa

2.5.4. Seinäkiinnikkeiden asennus

Seinäasennuksessa seinäkiinnike asennetaan seinään ja laite ripustetaan paikalleen (Katso Kuva 13 Seinäkiinnikkeiden asennus). Laitetta pidetään vinossa, kun se kiinnitetään seinään.

Seinäkiinnikkeen ylin reuna asennetaan 55 mm laitteen takalevyn yläosaa korkeammalle. Jos esimerkiksi halutaan, että laitteen yläosan on oltava 400 mm katon alapuolella, seinäkiinnike asennetaan siten, että sen ylin kohta tulee 345 mm katon alapuolelle. (Kuva 14 Seinäkiinnike).

Seinäkiinnikkeet ovat lisävarusteita, joten niitä ei toimiteta laitteen mukana. Katso seinäkiinnikkeiden asennusohjeet erillisestä käyttöohjeesta (117784).

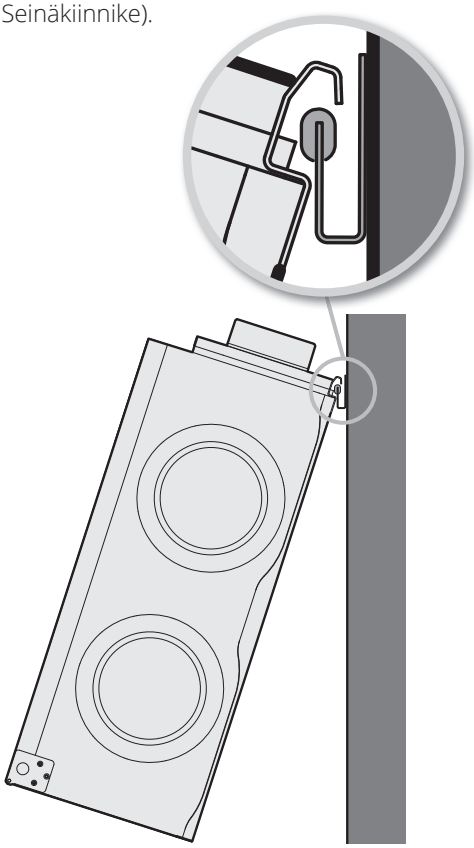

Kuva 13 Seinäkiinnikkeiden asennus

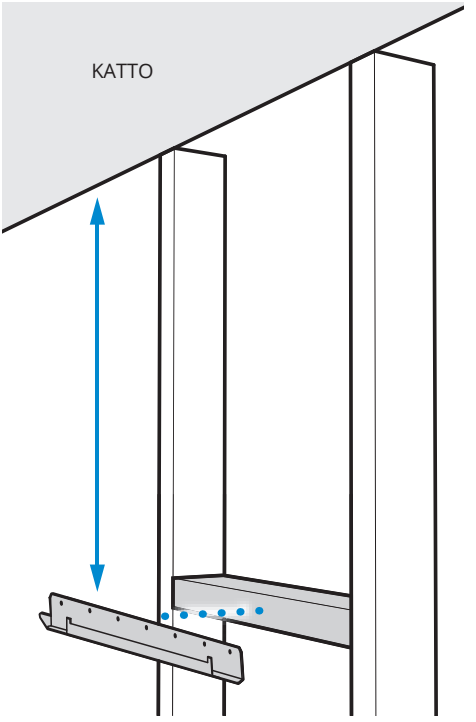

Kuva 14 Seinäkiinnike

2.6. LATTIA-ASENNUS (ULLAKKO)

2.6.1. Sijoituspaikalle asetettavat vaatimukset lattia-asennuksessa vaaka-asentoon

Jos laite asennetaan ullakolle, se on asetettava vaimentaville jaloille melun ja tärinän estämiseksi. Flexit toimittaa tähän tarkoitukseen soveltuvia vaimentavia jalkoja lisävarusteina. Katso **Kuva 15 Vaimentavat jalat (lisävaruste)**.

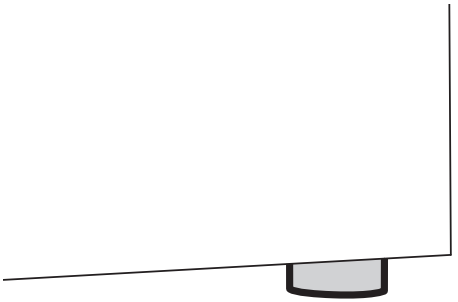

Kuva 15 Vaimentavat jalat (lisävaruste)

Vaimentavat jalat ovat lisävarusteita, joten niitä ei toimiteta laitteen mukana.

2.6.2. Tilantarve lattia-asennuksessa vaaka-asentoon

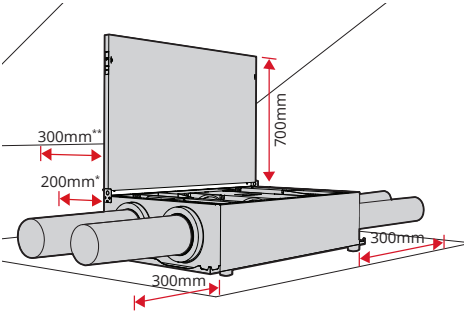

** Tilantarve, jotta sähköjohtojen läpivienteihin päästään käsiksi.*
*** Tilantarve yhdistettäessä liesituuletinkanavaan*

Kuva 16 Tilantarve lattia-asennuksessa vaaka-asentoon

2.6.3. Sijoituspaikalle asetettavat vaatimukset lattia-asennuksessa pystyasentoon

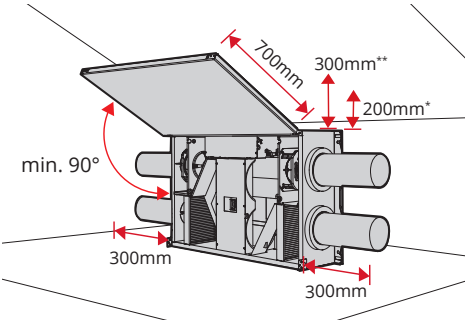

** Tilantarve, jotta sähköjohtojen läpivienteihin päästään käsiksi.*
*** Tilantarve yhdistettäessä liesituuletinkanavaan*

Kuva 17 Tilantarve lattia-asennuksessa pystyasentoon

Asennussuositus:

Jotta vältytään siltä, että laite kaatuu ovea suljettaessa, se on kiinnitettävä mukana olevilla kiinnitysheloilla.

Käytä tarkoitukseen soveltuvia ruuveja sekä kiinnityshelojen, vaimennus-kappaleiden ja laitteen takalevyn reikiä sekä nauloja taustapuolella.
Melua vaimentavaa materiaalia on käytettävä laitteen ja alustan välissä. Flexit toimittaa tähän tarkoitukseen soveltuvia vaimentavia jalkoja lisävarusteena. Katso **Kuva 15 Vaimentavat jalat (lisävaruste) sivulla 15**.



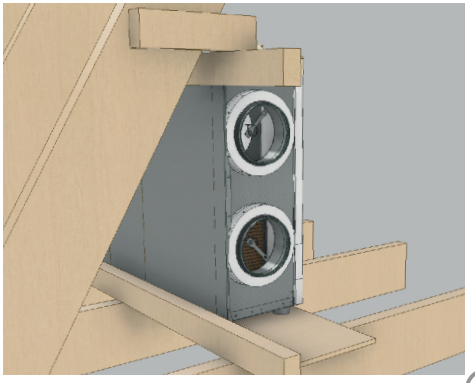

3. Sähkötyöt



VAARA! Kaikki sähkötyöt on suoritettava valtuutettujen henkilöiden toimesta



VAROITUS! Laite tarvitsee oman vikavirtakytkimen. Suosittelemme laitteelle omaa sulaketta.

Laitteen mukana toimitetaan 2 metrin kaapeli ja pistoke.
Johto tulee ulos laitteen yläsivun puolelta. Se liitetään yksivaiheiseen 230 voltin ja 50 hertsin maadoitettuun riittävän lähellä sijaitsevaan pistorasiaan. Pistoketta käytetään katkaisimena huollon aikana.



Laitteen pistoketta ei saa koteloida.



Sijoituspaikka on valittava maakohtaisten sähkö-turvallisuutta koskevien lakisääteisten määräysten mukaisesti. Tarkista, mitä määräyksiä maassasi on noudatettava.

4. Lisävarusteet



TIEDOTE! Katso myös erilliset turvallisuusohjeet lisävarusteille, kuten liesituulettimelle.

5. Yleiskuvaluonnos

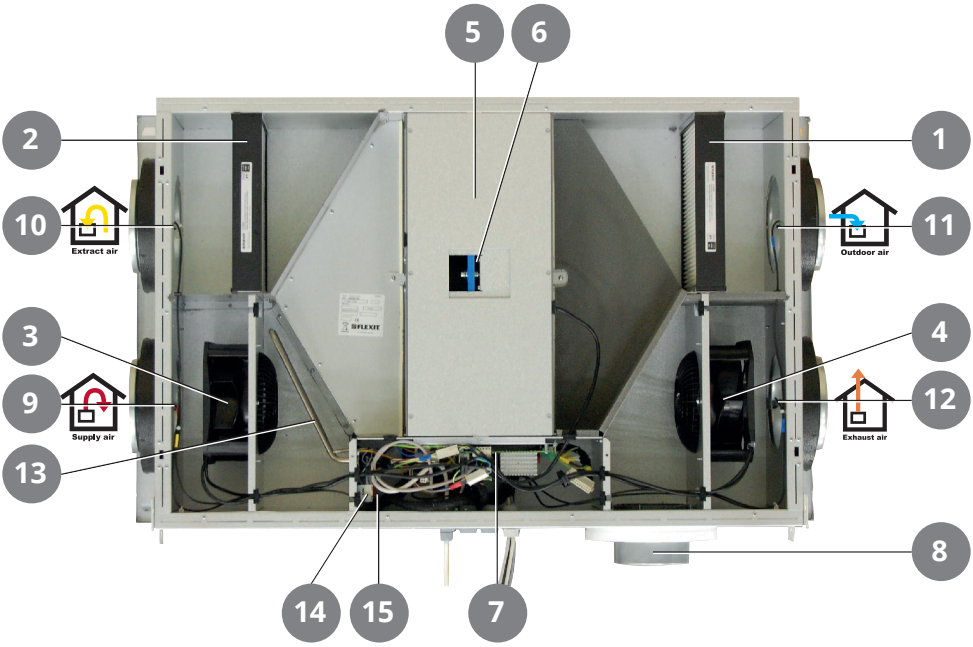

(Kuvassa näkyy oikeakätinen malli. Vasemmanpuoleinen malli on peilikuvaversio.)

Nro	Lyhenne	Kuvaus
1	FI1	Tuloilmasuodatin
2	FI2	Poistoilmasuodatin
3	M1	Tuloilmapuhallin
4	M2	Poistoilmapuhallin
5	HR-R	Lämmön talteenottoroottori
6	M4	Roottorin moottori
7		Ohjauskeskus
8	K	Liesituuletinkytkentä
9	B1	Lämpötila-anturi, tuloilma
10	B3/H1	Lämpötila-anturi, ilmanpoisto
11	B4	Lämpötila-anturi, ulkoilma
12	B6	Lämpötila-anturi, jäteilma
13	EB	Jälkilämmityspatteri
14	F10	Ylilämpötermostaatti, jälkilämpö, manuaal.
15	F20	Ylilämpötermostaatti, jälkilämpö, autom.

6. Puhdistus ja huolto

Osa	Toimenpide	Väli
Suodatin	Suodattimet on vaihdettava vähintään kerran vuodessa. Suosittelemme vaihtamaan ne kaksi kertaa vuodessa: ennen siitepölykautta ja sen jälkeen. Varmista, että suodattimen tiiviste on täysin tiivis. Vakiovarusteena on suodattimen vaihdon huoltohälytys 6 kuukauden välein.	6–12 kuukautta
Puhaltimet	Laitteen puhallin, joka on kytketty liesikupuun, on tarkastettava kerran vuodessa. Jos laitteen puhallinta ei ole kytketty liesikupuun, riittävä tarkastusväli on joka kolmas vuosi. Puhaltimet puhdistetaan tarvittaessa.	12 kk 3 vuotta
Lämmön talteenotto-roottori	Tarkista, että pinnat ovat puhtaat. Tarkista, että tiivistyslistat ovat tiiviisti kiinni lämmön talteenottoroottorissa. Tarkista, että roottorin käyttöhihna on ehjä ja riittävän kireällä.	3 vuotta
Tiivisteet	Tarkista, että tiivisteet luukussa, suodattimien alla, puhallinmoduuleissa ja roottorimoduulissa ovat ehjät.	12 kk
Venttiilit	Tulo- ja poistoilmaventtiilit (kylpy-, makuu-, pesuhuoneessa jne.) täytyy puhdistaa vähintään kerran vuodessa.	12 kk
Harjalista	Tarkista, että harjalistat ovat ehjiä ja tiiviisti roottoria vasten. Jos ne ovat kuluneet, ne voidaan siirtää seuraavaan profiilin uraan lähemmäs roottoria.	3 vuotta
Ilmankäsittely-laitteen sisäosat	Jos ulkona on erittäin kylmää ja poistoilma on kosteaa, voi muodostua jäätä. Tämä ei yleensä aiheuta ongelmia. Kun käyttöolosuhteet palautuvat normaaleiksi, jääkiteet muuttuvat höyryksi, joka poistuu laitteesta poistoilman mukana. Jos kova pakkanen jatkuu pitkään, on tarkistettava, onko laitteessa jäätä.	



Flexit osallistuu asuntoilmastoinnin ECP-ohjelmaan.
Tarkista sertifioinnin voimassaolo:
www.eurovent-certification.com

The product is listed in the database for building products that can be used in **Nordic Swan Ecolabelled buildings.**

FLEXIT®

Flexit AS, Moseveien 8, N-1870 Ørje
www.flexit.com