Safety instructions

121051DA-03
2026-01

www.flexit.no



Nordic CL3
Art.nr. 800200 (RER)
Art.nr. 800201 (REL)

DA

MONTERINGSVEJLEDNING

Ventilationsaggregat Nordic CL3

INSTALLATION INSTRUCTIONS

www.flexit.no



Nordic CL3
Art.nr. 800200 (RER)
Art.nr. 800201 (REL)

DA

BRUGERVEJLEDNING

Ventilationsaggregat Nordic CL3

Symboler

Disse produkter har en række symboler, som bruges til mærkning af selve produktet samt i installations- og bruger-dokumentation.



FARE: ELEKTRISK STRØM



BERØRINGSFARE

FARE! Når et tekstfelt har denne farve, betyder det, at der er risiko for livstruende eller alvorlig personskade, hvis instruktionerne ikke følges.

FORSIGTIG! Når et tekstfelt har denne farve, betyder det, at der er risiko for dårlig udnyttelsesgrad eller driftstekniske ulemper for produktet, hvis instruktionerne ikke følges.

ADVARSEL! Når et tekstfelt har denne farve, betyder det, at der er risiko for materiel skade, hvis instruktionerne ikke følges.

INFO! Når et tekstfelt har denne farve, betyder det, at det indeholder vigtige oplysninger.

SIKKERHEDS-INSTRUKTIONER

- For at undgå risikoen for brand, elektrisk stød eller skader skal alle sikkerhedsinstruktioner og advarselstekster læses, inden aggregatet tages i brug.
- Der er risiko for brand, hvis rengøring ikke sker i henhold til anvisningerne.
- Alle elektriske tilkoblinger skal udføres af fagfolk.
- Aggregatet må ikke benyttes til udsugning af brændbare eller letantændelige gasser.
- Luften må ikke slippes ud i aftrækskanaler, der anvendes til aftræksluft fra apparater, der bruger gas eller andre brændsler.
- ADVARSEL! Tilgængelige dele kan blive varme, når de anvendes sammen med køkkenudstyr.
- Flamber ikke under emhætten.
- Det er installatørens ansvar at sikre en generel sikkerheds- og funktionsvurdering af anlægget.
- ADVARSEL! Der er fare for elektriske fejl ved manglende montering af skruer eller beslag i overensstemmelse med disse anvisninger.
- Følg de gældende forskrifter for aftræk.
- Inden døren åbnes: Produktet skal sættes i servicetilstand og gøres strømløst, da aggregatet indeholder elementer, som ikke må berøres, når de er varme. Se brugervejledningen for FlexitGO.
- Det skal kunne lade sig gøre at koble enheden til/fra forsyningsnettet og sammen med separate komponenter.
- Det skal være muligt at frakoble enheden efter installationen, enten gennem et tilgængelig stik eller en allpolet afbryder i en fast installation.
- Dette apparat kan bruges af børn over otte år og af personer med nedsat sanseevne eller fysisk eller psykisk funktionsevne eller personer med manglende erfaring eller kundskaber, hvis de får instruktioner i sikker brug af apparatet, eller det foregår under opsyn, som sikrer sikker brug, samt hvis de er klar over risikoen.
- Produktet er ikke beregnet til at blive brugt af børn. Børn må ikke lege med apparatet. Børn må ikke rengøre eller vedligeholde apparatet uden opsyn.
- Der skal tages forholdsregler for at undgå tilbagestrømning af gasser ind i rummet fra den åbne røggaskanal eller andre enheder til brændstofforbrænding (til kanal- og propelventilatorer).
- Beslagene til montering i loftet såsom kroge eller andre enheder skal fastgøres med tilstrækkelig styrke til at modstå fire gange loftsventilatorens vægt.

- Dette aggregat er kun beregnet til ventilation i boliger og erhvervsbygninger.
- For at opretholde et sundt indeklima, opfylde gældende forskrifter og undgå kondensskader bør aggregatet kun standses i forbindelse med service- eller vedligeholdelsesarbejde eller ved eventuelle uheld.
- Aggregatet må kun bruges, hvis filtrene er installeret.
- Alt VVS-arbejde skal udføres af en autoriseret VVS-installatør.
- Vandvarmefladens placering skal godkendes af en VVS-installatør pga. faren for vandlækage.

- Tørretumblere skal ikke kobles til aggregatet.
- Rummet skal have egen tilstrækkelig lufttilførsel, når der anvendes produkter som f.eks. gaskomfurer, pejse, brændeovne, oliekedler osv.

- Hvis netledningen er beskadiget, skal den udskiftes af producenten, en serviceagent eller lignende kvalificeret person for at undgå fare.

1. Planlægning og forberedende arbejde

1.1. INSPEKTION/ VEDLIGEHOLDELSE

Aggregatet skal monteres med tilstrækkelig plads til service og vedligeholdelse som f.eks. filterskift, rengøring af ventilatorer og genvindingsenhed.
Styrkabel med stik til automatik på toppen af aggregatet skal være let tilgængelig.

Placeringen skal overholde de enkelte landes lovkrav til elektrisk sikkerhed. Kontrollér, hvilke regler der gælder for dit land.

Det kan være hensigtsmæssigt at vende aggregatdøren. Se aggregatets monteringsvejledning kap. 2.4.2. Vend døren s. 16.

Sikre serviceadgang til de elektriske gennemføringer. Se målskitsen i aggregatets monteringsvejledning, kap. 9 s. 30 vedr. nøjagtig placering.

1.2. HVAD MEDFØLGER?

5x 

4x 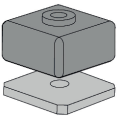

1.3. PLADSKRAV

Aggregatet er beregnet til placering i teknikrum, vaskerum, udhus eller i andre egnede rum. Aggregatet tåler kulde.

Det er risiko for kondens udvendigt på aggregatet ved montering i rum med høj luftfugtighed.

Aggregatet bør placeres, så der ikke er fare for generende støj i nærliggende rum.

- Aggregat placeret på indervæg kræver en lydisoleret væg med brudte stolper og brudte plader samt dobbelt gipsplade eller vægkonstruktion med tilsvarende kvalitet. Se aggregatets monterings-vejledning kap. Figur 12 Vægkonstruktion s. 15. Ved placering på ydervæg anbefales brudte plader mod tilstødende rum.

Kontrollér, hvilke regler der gælder for dit land, når det kommer til lydisolering.

- Hvis aggregatet er placeret i varme rum med høj fugtdannelse, kan der i perioder med lave udetemperaturer forekomme kondens på ydersiden af aggregatet.

Underlaget skal være stabilt og i vater.

2. Montering

Aggregatet kan monteres på følgende måder:

1. I loft
2. På væg (beslag fås som tilbehør)
3. Liggende på gulv (dæmpefødder fås som tilbehør eller brug dæmpe-klodser, der følger med loftsophæng)
4. Stående på gulv (dæmpefødder fås som tilbehør eller brug dæmpe-klodser, der følger med loftsophæng)

Nordic CL3 leveres i både højre- og venstreudførelse, afhængigt af hvad der er mest fordelagtigt mht. kanalplacering.

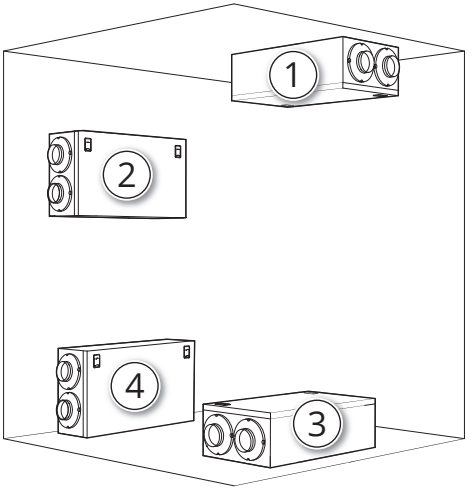

Figur 1 Placeringsmuligheder

2.1. MONTERING I LOFT

2.2.2. Krav til placering ved montering i loft

Montering i loft skal udføres af fagfolk.

2.3.3. Pladskrav ved montering i loft

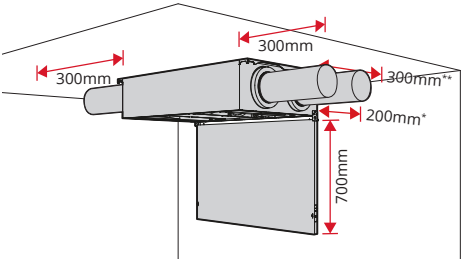

** pladskrav pga. adgang til de elektriske gennem-føringer*
*** pladskrav ved evt. tilkobling at køkken-udluftningskanal*

Figur 2 Pladskrav ved montering i loft

2.4. TUNGE AGGREGAT-KOMPONENTER

Vi anbefaler brug af lift/manuelt løftebord ved montering i loft. Vi anbefaler også brug af hjelm.

Vær oppmerksom på at enkelte komponenter i aggregatet er tunge.

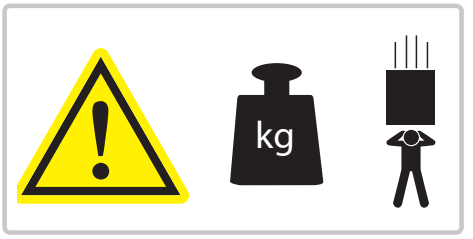



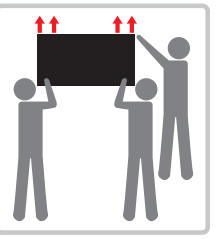

2.5. TOPMONTERING

Når det er nødvendigt at forbore monteringsunderlaget, henvises til målene i Figur 3 Hultagning, topmontering. Vælg en egnet befæstelse, der passer til monteringsunderlaget.

Festemateriellet må tilpasses at aggregatet veier 59 kg.

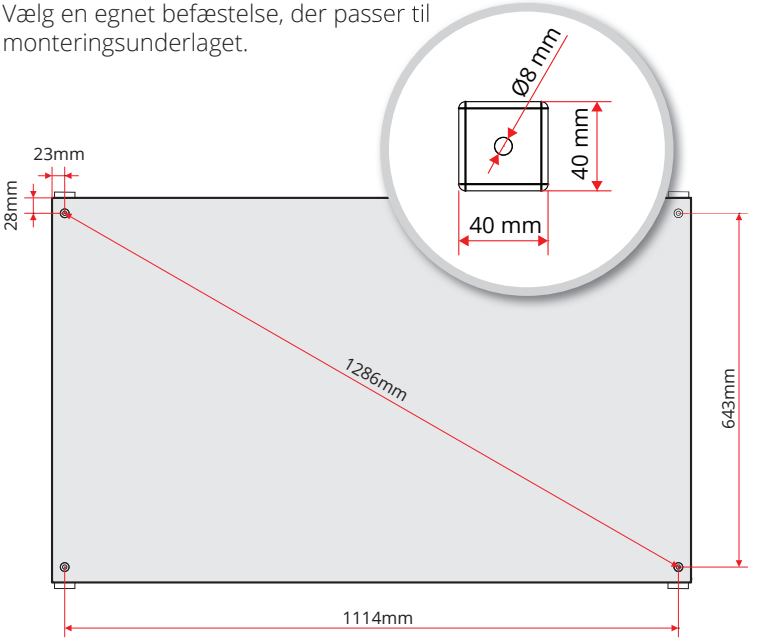

Figur 3 Hultagning, topmontering

Brug egnede skruer, og skru igennem hullerne i beslagene, dæmpeklodsen og aggregatets bagplade.

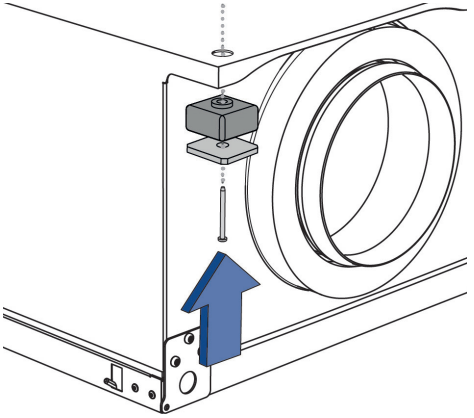

Figur 4 Beslag, topmontering

!

Aggregatet skal altid monteres med min. 3 mm afstand til monteringsunderlag for at forebygge bygningslyd (se figur 5).

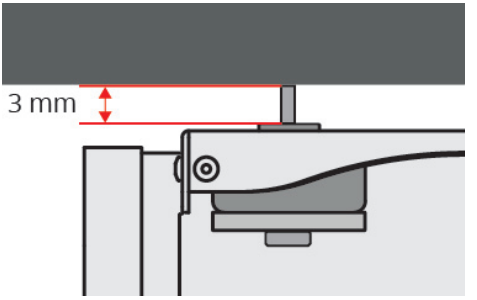

Figur 5 Afstand til monteringsunderlag

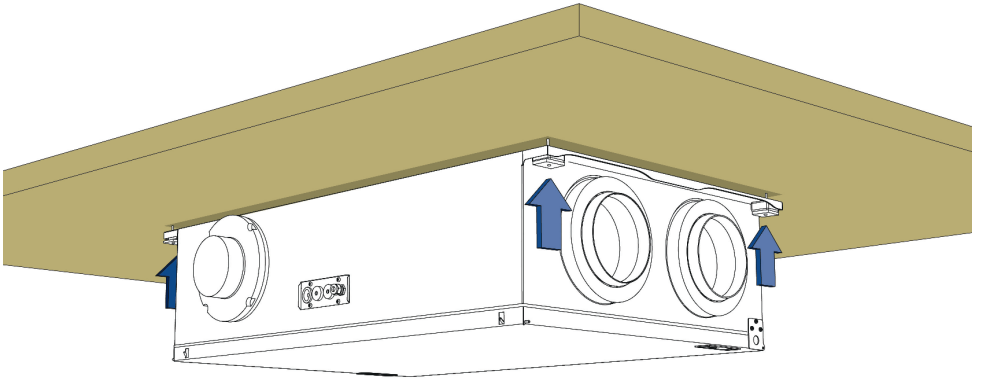

Figur 6 Topmontering

2.6. SIDEMONTERING

Når det er nødvendigt at forbore monteringsunderlaget, henvises til målene i Figur 7 Hultagning, sidemontering.
Vælg en egnet befæstelse, der passer til monteringsunderlaget.

Befæstelsesmateriellet skal passe til aggregatets vægt på 59 kg.

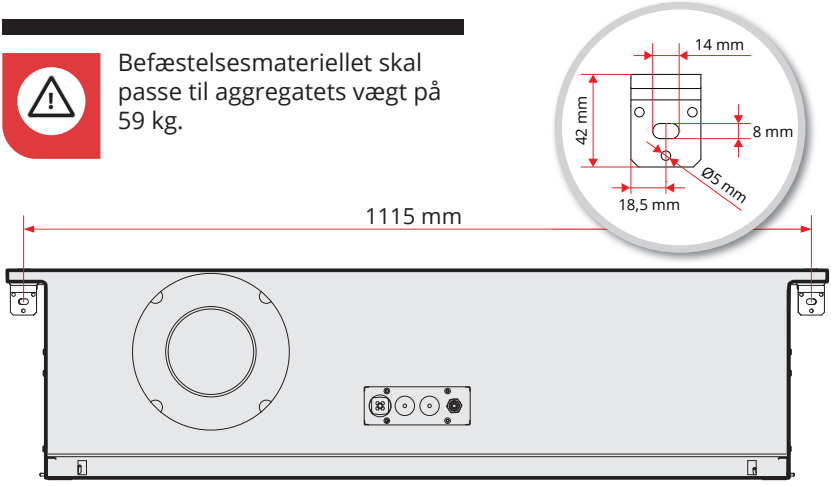

Figur 7 Hultagning, sidemontering

Sidebeslaget er et tilbehør og er ikke inkluderet i aggregatets leveringsomfang.
Sælges separat som reservedel:
Art. nr: 117773

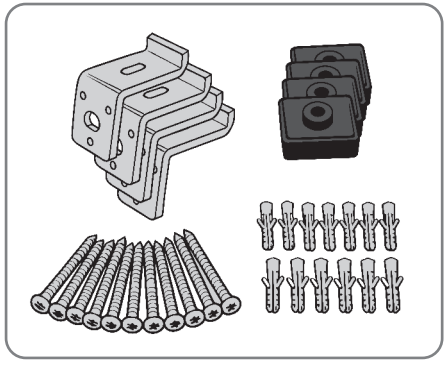

Brug egnede skruer, og skru aggregatet fast ved hjælp af beslagene.

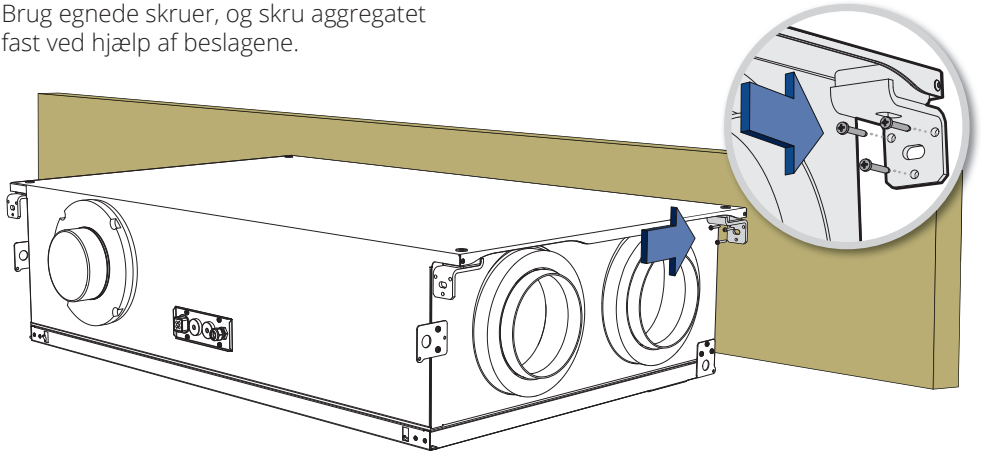

Figur 8 Sidemontering

!

Sørg for, at monterings-underlaget kun berører beslagene og ikke aggregatet for dermed at forebygge bygningslyd.

Beslagene kan justeres sidevejs i begge retninger for at forhindre berøring med aggregatet, se Figur 9.

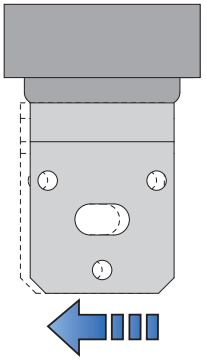

Figur 9

2.7. MONTERING PÅ VÆG

2.8.8. Krav til placering ved montering på væg

Aggregatet bør placeres, så der ikke er fare for generende støj i nærliggende rum.

- Hvis aggregatet placeres på en indervæg, bør væggen være lydisoleret med for eksempel stenuld for at reducere lydoverførsler. Dobbelte gipsplader i væg, adskilte lægter og adskilte gipsplader anbefales.
  Se Figur 10 Anbefalet vægkonstruktion

Aggregatets bagbeklædning har skruehul til vægmontering (tilbehør) både øverst og nederst, så aggregatet kan monteres begge veje på væg.

I den forbindelse kan det være hensigtsmæssigt at vende aggregatdøren. Se aggregatets monteringsvejledning kap. 2.4.2. Vend døren s. 16.

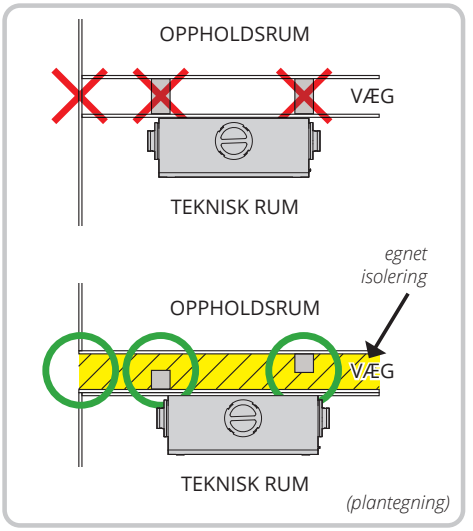

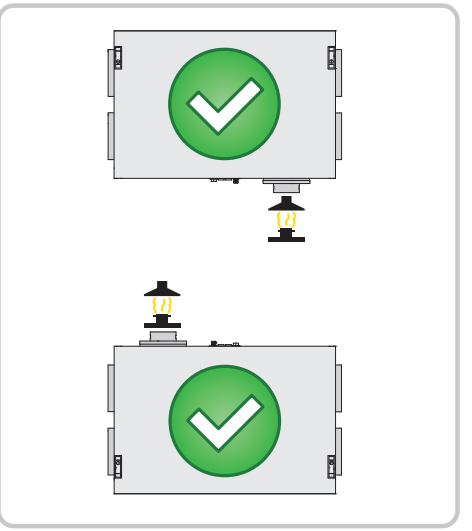

Figur 10 Anbefalet vægkonstruktion

2.9.9. Tag lågen af

Låseskiven skal fjernes, inden lågen kan tages af.

1. Fjern låseskiverne fra låseboltene med en kniv eller en skruetrækker.
2. Skub begge låseboltene ind mod midten af lågen samtidig med at...
3. lågen løftes af.

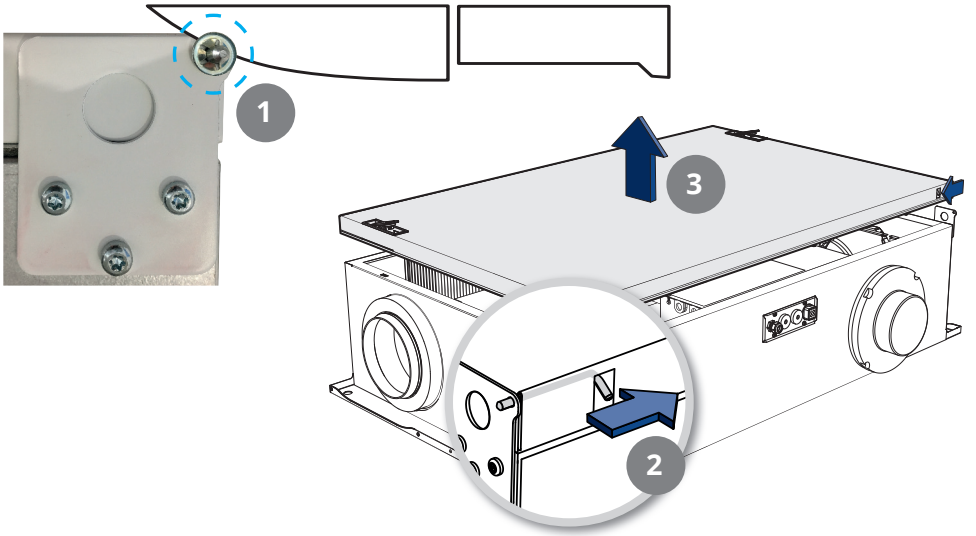

FARE! Låseskiverne skal skubbes på låseboltene igen, når lågen er tilbage på plads.



2.10.10. Pladskrav ved montering på væg

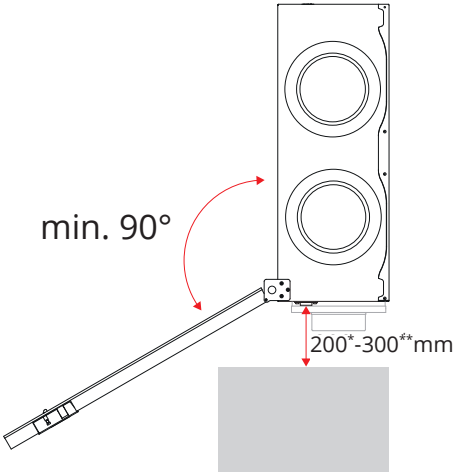

** pladskrav pga. adgang til de elektriske gennemføringer*
*** pladskrav ved evt. tilkobling at køkkenudluftningskanal*

Figur 11 Pladskrav ved montering i loft

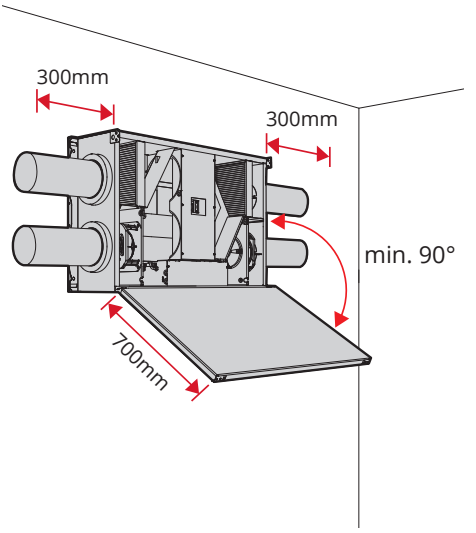

Figur 12 Pladskrav ved montering på væg

2.11.11. Montering af vægbeslag

Ved vægmontering fastgøres vægbeslaget til væggen, og aggregatet hænges på plads (Se Figur 13 Montering af vægbeslag). Hold aggregatet i vinkel, når det hænges på væggen.

Den øverste kant af vægbeslaget monteres 55 mm højere end toppen af aggregatets bagplade. Hvis der f.eks. ønskes en afstand på 400 mm mellem toppen af aggregatet og loftet, monteres vægbeslaget 345 mm fra loftet målt fra loftet og ned til den øverste kant på vægbeslaget (Figur 14 Vægbeslag).

Vægbeslag er tilbehør og medfølger ikke aggregatet. Se separat vejledning (117784) for montering af beslag.

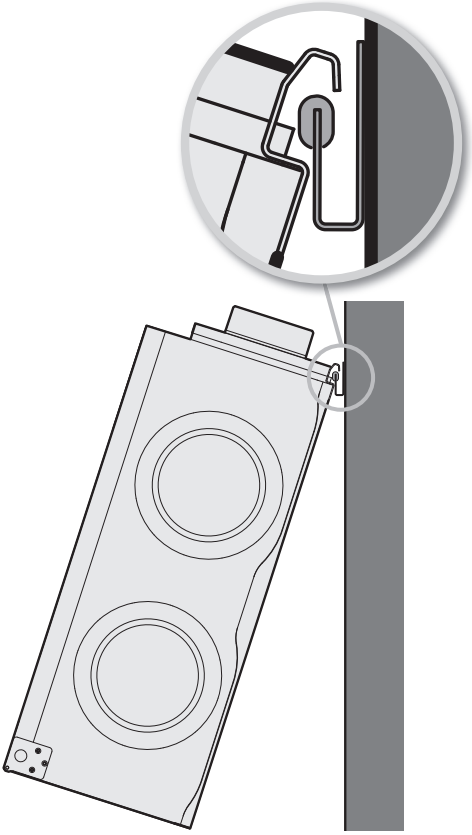

Figur 13 Montering af vægbeslag

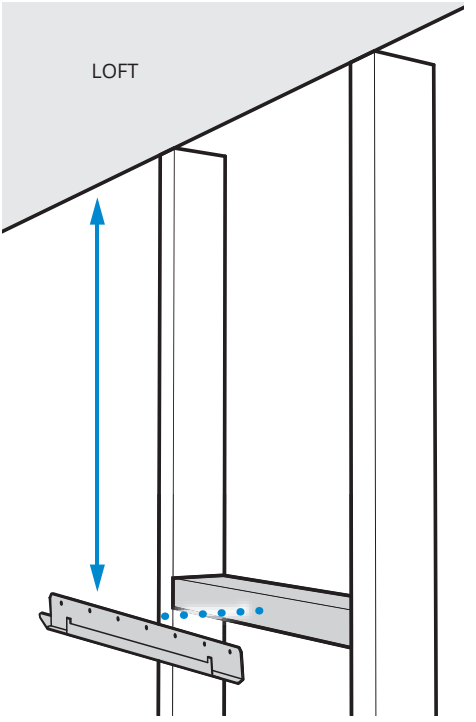

Figur 14 Vægbeslag

2.12. MONTERING PÅ GULV (LOFT)

2.13.13. Krav til placering ved montering liggende på gulv

Ved montering på gulv bør der af hensyn til støj og vibrationer benyttes dæmpefødder. Flexit tilbyder egnede dæmpefødder som tilbehør, se **Figur 15 Dæmpefødder (tilbehør)**.

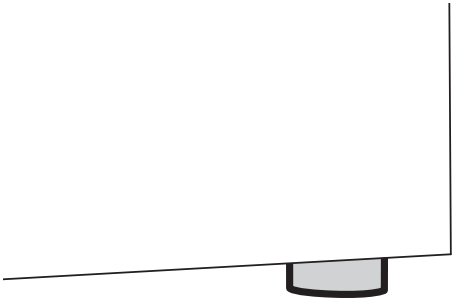

Figur 15 Dæmpefødder (tilbehør)

Dæmpefødder er tilbehør og medfølger ikke aggregatet.

2.14.14. Pladskrav ved montering liggende på gulv

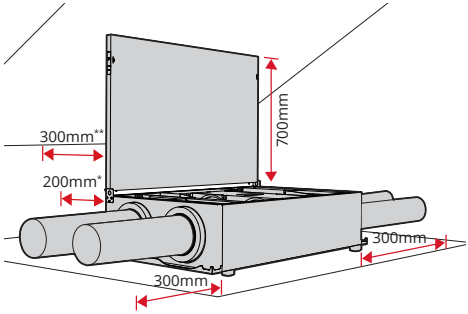

** pladskrav pga. adgang til de elektriske gennemføringer*
*** pladskrav ved evt. tilkobling at køkkenudluftningskanal*

Figur 16 Pladskrav ved montering liggende på gulv

2.15.15. Krav til placering ved montering stående på gulv

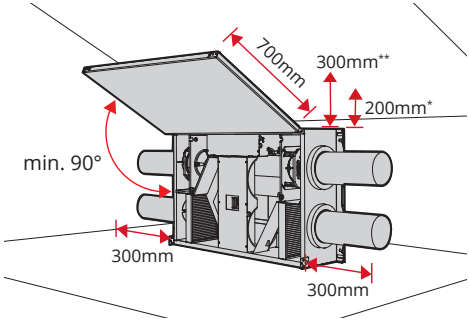

** pladskrav pga. adgang til de elektriske gennemføringer*
*** pladskrav ved evt. tilkobling at køkkenudluftningskanal*

Figur 17 Pladskrav ved montering stående på gulv

Forslag til montering:

For at undgå, at aggregatet vælter ved lukning af en dør, bør det fastgøres med de medfølgende beslag.

Brug egnede skruer, som skrues gennem hullerne i beslagene, dæmpeklodserne, aggregatets bagplade og løsholtet i bagkanten.
Desuden skal der installeres dæmpe-materiale mellem aggregat og underlag. Flexit tilbyder egnede dæmpefødder som tilbehør, se **Figur 15 Dæmpefødder (tilbehør) på s. 14**.

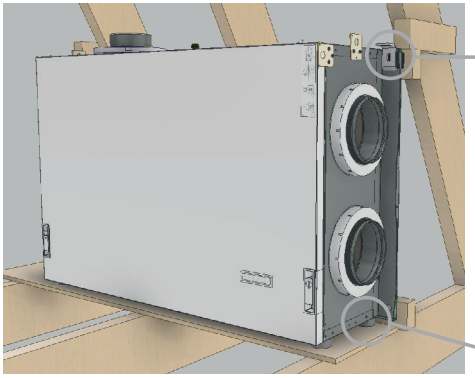

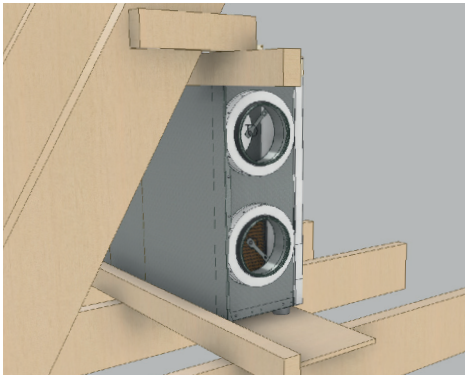



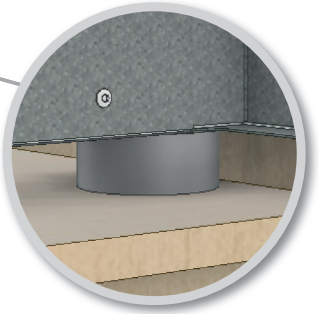

3. Elektrisk arbejde



FARE! Alt elektrisk arbejde skal udføres af autoriseret personale.



ADVARSEL! Aggregatet bør installeres med HPFI-relæ. Vi anbefaler en separat sikring for aggregatet.

Aggregatet leveres med 2 m kabel med stik. Kablet kommer ud på oversiden af aggregatet og tilsluttes en 230 V, 50 Hz enfaset jordet stikkontakt, der placeres let tilgængeligt i nærheden. Stikket skal bruges som serviceafbryder.



Sørg for, at stikkontakten til aggregatet ikke indbygges.



Placeringen skal overholde de enkelte landes lovkrav til elektrisk sikkerhed. Kontrollér, hvilke regler der gælder for dit land.

4. Tilbehør



INFO! Se også separate sikkerhedsinstruktioner for tilbehør som emhætte.

5. Oversigtstegning

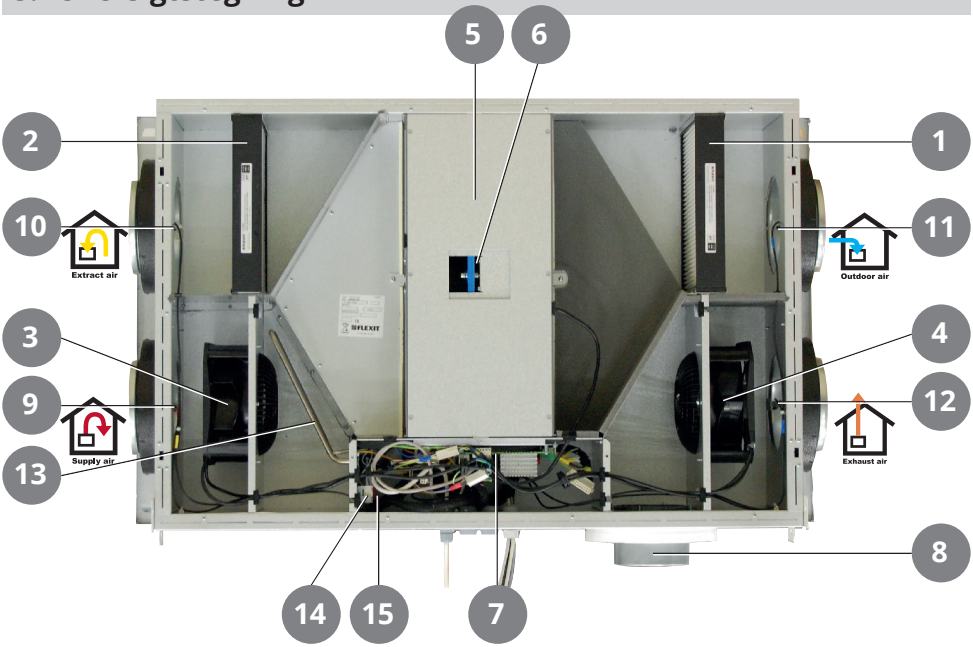

(Vist som højremodell. Venstremodellen er spejlvendt.)

Nr.	Forkortelse	Beskrivelse
1	FI1	Indblæsningsluftfilter
2	FI2	Udsugningsluftfilter
3	M1	Indblæsningsventilator
4	M2	Udsugningsventilator
5	HR-R	Rotorvarmeveksler
6	M4	Rotormotor
7		Styrecentral
8	K	Emhættetilslutning
9	B1	Temperaturføler, indblæsningsluft
10	B3/H1	Temperatur- og fugtføler, udsugning
11	B4	Temperaturføler, udeluft
12	B6	Temperaturføler, udblæsning
13	EB	Eftervarmeflade
14	F10	Overophedningstermostat, eftervarme, man.
15	F20	Overophedningstermostat, eftervarme, auto.

6. Rengøring og vedligeholdelse

Komponent	Handling	Interval
Filtre	Der skal skiftes filtre mindst en gang om året. Det anbefales at gøre det 2 gange om året, før og efter pollensæsonen. Kontrollér, at filterpakningen er helt tæt. Som standard kommer der en servicebesked om filterskift hver 6. måned.	6-12 mdr.
Ventilatorer	Ventilatorer i aggregater, som er koblet til en emhætte, skal efterses én gang om året. For ventilatorer i aggregater, som ikke er koblet til en emhætte, er eftersyn hvert tredje år tilstrækkeligt. Ventilatorerne rengøres efter behov.	12 mdr. 3 år
Rotorveksler (genvindings-enhed).	Kontrollér, at overfladerne er rene. Kontrollér, at tætningslisterne ligger an mod rotorveksleren. Kontrollér, at drivremmen til rotoren er hel og ikke for slap.	3 år
Pakninger	Kontrollér, at pakninger/tætning på dør, under filtre, på ventilatormoduler og rotormodul er intakte.	12 mdr.
Ventiler	Indblæsnings- og udsugningsventiler (i bad, soveværelse, vaskerum osv.) skal rengøres mindst én gang om året.	12 mdr.
Børsteliste	Kontrollér, at børstelisterne er hele og ligger tæt ind mod rotoren. Hvis de er slidte, kan de flyttes til det næste spor i profilen, så de kommer nærmere rotoren.	3 år
Aggregatets indvendige side	Kombinationen af meget lav udetemperatur og fugtig udsugningsluft kan føre til isdannelse. Normalt vil dette ikke være et problem, da iskrystallerne omdannes til damp og bliver ført ud af aggregatet via udblæsningsluften, når normale driftsforhold indtræder igen. Ved ekstrem kulde igennem længere tid bør aggregatet tjekkes for is.	

EUROVENT CERTIFIED PERFORMANCE
RAHU 19.12.007
www.eurovent-certification.com

Flexit deltager i ECP-programmet for RAHU.
Kontrollér certifikatets aktuelle gyldighed:
www.eurovent-certification.com

Produktet er listet i databasen for byggevarer som kan brukes i **Svanemerkede bygg**

FLEXIT®

Flexit AS, Moseveien 8, N-1870 Ørje
www.flexit.no