FLEXIT

117581-04
2021-04



Flexit GO

EUROVENT CERTIFIED PERFORMANCE
RAHU 19.12.007
Nordic
www.eurovent-certification.com

Nordic CL 2/3/4

ART.NR. 800200, 800201, 800210, 800211, 800220, 800221

NO

MONTERINGSVEILEDNING

Ventilasjonsaggregat

INSTALLATION INSTRUCTIONS

Innhold

1. Planlegging og forberedende arbeid 6
   - 1.1. Snekker/Montør 6
   - 1.2. Elektriker 6
2. Montering 7
   - 2.1. Hva følger med? 8
   - 2.2. Montering i himling 8
     - 2.2.1. Eksempel på nippelplassering 8
     - 2.2.2. Krav til plassering ved montering i himling 8
     - 2.2.3. Plassbehov ved montering i himling 9
   - 2.3. Tunge aggregatkomponenter 9
     - 2.3.1. Toppmontering 10
     - 2.3.2. Sidemontering 12
   - 2.4. Montering på vegg 14
     - 2.4.1. Krav til plassering ved montering på vegg 14
     - 2.4.2. Snu dør 15
     - 2.4.5. Ta av dør 16
     - 2.4.3. Plassbehov ved montering på vegg 17
     - 2.4.4. Montering av veggfeste 18
   - 2.5. Montering på gulv (loft) 19
     - 2.5.1. Krav til plassering ved montering liggende på gulv 19
     - 2.5.2. Plassbehov ved montering liggende på gulv 19
     - 2.5.3. Krav til plassering ved montering stående på gulv 20
     - 2.5.4. Plassbehov ved montering stående på gulv 20
3. Kanaltilkobling 22
   - 3.1. Tilkobling til aggregat 22
4. Elektrisk arbeid 23
5. Montering av kjøkkenvifte og kjøkkenhette 24
   - 5.1. Montering av ekstern kjøkkenvifte 24
     - 5.1.1. Kjøkkenhette uten motor 24
     - 5.1.2. Kjøkkenvifte 24
   - 5.2. Innregulering av kjøkkenvifte og kjøkkenhette 24
     - 5.2.1. Kjøkkenhette uten motor 24
     - 5.2.2. Kjøkkenvifte 24
6. System- og oversiktskisser 25
   - 6.1. Systemskisse (ettervarmebatteri, elektrisk) 25
   - 6.2. Oversiktsskisse 26
   - 6.3. Nippelplassering 27
7. Tekniske data, CL2 28
8. Tekniske data, CL3 29
9. Tekniske data, CL4 30
10. Målskisse 31
11. Kapasitet og lyddata, CL2 32
    - 11.1. Tilluftsside, CL2 32
    - 11.2. Avtrekksside, CL2 32
    - 11.3. Korreksjonsfaktor for Lw, CL2 33
12. Kapasitet og lyddata, CL3 34
    - 12.1. Tilluftsside, CL3 34
    - 12.2. Avtrekksside, CL3 34
    - 12.3. Korreksjonsfaktor for Lw, CL3 35
13. Kapasitet og lyddata, CL4 36
    - 13.1. Tilluftsside, CL4 36
    - 13.2. Avtrekksside, CL4 36
    - 13.3. Korreksjonsfaktor for Lw, CL4 37
14. Sluttkontroll/Igangsetting 39
    - 14.1. Sluttkontroll 39
    - 14.2. Igangsetting 40
15. Reklamasjon 41
16. Avfallshåndtering 41
17. Samsvarserklæring C.E 42

Symbolbruk

Disse produktene har en rekke symboler som brukes til merking av selve produktet og i installasjons- og bruker-dokumentasjon.

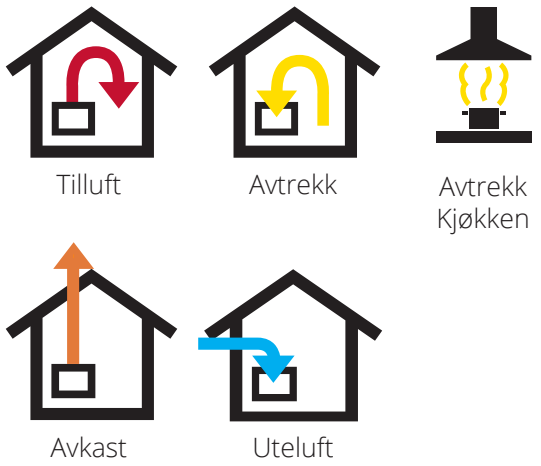

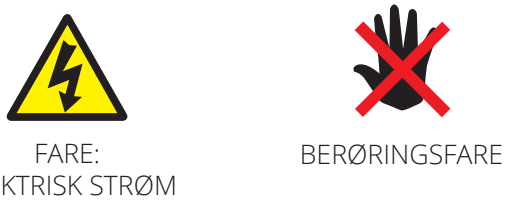

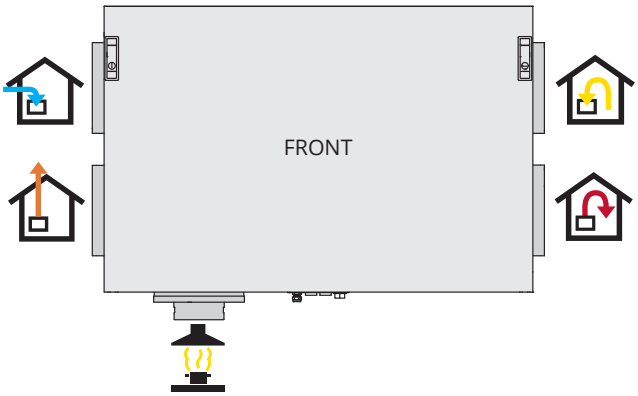

EKSEMPEL PÅ NIPPELPLASSERING
(vist som venstremodell)

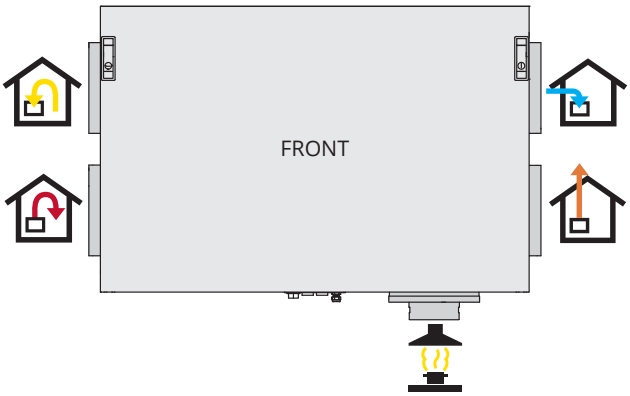

EKSEMPEL PÅ NIPPELPLASSERING
(vist som høyremodell)

FARE! Når et tekstfelt har denne fargen, betyr det at livstruende eller alvorlig personskade kan bli konsekvensen hvis ikke instruksene følges.

FORSIKTIG! Når et tekstfelt har denne fargen, betyr det at dårlig utnyttelsesgrad eller driftstekniske ulemper for produktet kan bli konsekvensen hvis ikke instruksene følges.

ADVARSEL! Når et tekstfelt har denne fargen, betyr det at materiell skade kan bli konsekvensen hvis ikke instruksene følges.

INFO! Når et tekstfelt har denne fargen, betyr det at det inneholder viktig informasjon.

SIKKERHETS-INSTRUKSJONER

- For å unngå risikoen for brann, elektrisk støt eller skade, les alle sikkerhetsinstruksjoner og advarseltekster før aggregatet tas i bruk.
- Alle elektriske tilkoblinger må utføres av fagperson.
  Dersom det oppstår skade på strømkabel, skal denne skiftes av produsenten, produsentens serviceagent eller tilsvarende kvalifisert person.
- Aggregatet må ikke benyttes til avtrekk av brennbare eller lett-antennelige gasser.
- Det er installatøren sitt ansvar å sikre en helhetlig sikkerhets- og funksjonsvurdering av anlegget.
- Før døren åpnes: Slå av varme, la viftene gå i 3 minutter for å transportere bort varm luft, gjør aggregatet strømløst ved å dra ut støpselet og vent 2 minutter før dørene åpnes p.g.a. aggregatet inneholder elementer som ikke må berøres når de er varme.
- Dette apparatet kan brukes av barn over åtte år og av personer med nedsatt sanseevne eller fysisk eller psykisk funksjonsevne, eller personer med manglende erfaring eller kunnskap, hvis de får instruksjoner om sikker bruk av apparatet eller tilsyn som sikrer sikker bruk, og hvis de er klar over risikoen.
- Produktet er ikke beregnet for bruk av barn. Barn skal ikke leke med apparatet. Barn skal ikke utføre rengjøring eller vedlikehold uten tilsyn.

- Dette aggregatet er kun beregnet for ventilasjonsluft i boliger og yrkesbygg.
- For å opprettholde et godt inne-klima, tilfredsstille forskrifter og unngå kondensskader, skal aggregatet aldri stanses unntatt ved service/vedlikehold eller eventuelle uhell.
- Aggregatet må ikke kjøres uten at filtrene er på plass.
- Alt rørleggerarbeid må utføres av en autorisert rørlegger.
- Vannbatteriets plassering skal godkjennes av rørlegger pga. fare for vannlekkasje.

- Tørketrommel skal ikke kobles til aggregatet.
- Rommet må ha egen tilstrekkelig lufttilførsel når det brukes produkter som f.eks. gass-komfyrer, gasskaminer, peiser, vedovner, oljekjeler osv.

1. Planlegging og forberedende arbeid

1.1. SNEKKER/MONTØR

Luftgjennomstrømning
Kontroller at luften beveger seg fra rom med tilluftsventiler til rom med avtrekksventiler.

Kjøkken
Hvis kjøkkenventilator med motor er prosjektert må det sørges for tilstrekkelig tilluft. Se kap.5.1. Montering av ekstern kjøkkenvifte på s. 24 og kap.5.2. Innregulering av kjøkkenvifte og kjøkkenhette på s. 24 for mer informasjon.

Ildsted
Ved bruk av ildsted må det sikres tilstrekkelig tilluft.

Plassering i bygg
Aggregat som skal plasseres på innervegg krever isolert vegg med brutte stendere og brutte plater, samt dobbel gipsplate eller veggutforming av tilsvarende kvalitet (se kap.2.4. Montering på vegg på s. 14).

Plassering skal skje i henhold til de enkelte lands lovkrav angående elektrisk sikkerhet. Sjekk hvilke regler som gjelder for ditt land.

Oppheng av aggregat
For skruer kreves tilstrekkelig spikerslag (min. 48 x 98 mm) mellom stendere.
Se kap.2. Montering på s. 7.

Adkomst
Aggregatet må sikres god adkomst for service/vedlikehold. Se kap.2.2.2. Krav til plassering ved montering i himling på s. 8, kap.2.4.1. Krav til plassering ved montering på vegg på s. 14 eller kap.2.5.2. Plassbehov ved montering liggende på gulv på s. 19 for detaljer.

Brannkrav
Eventuelle brannteknikse krav må avklares.

Plassering av varmekilder må samordnes med avtrekksventiler så ikke tilført varme suges rett ut i ventil eller dørspalte.

1.2. ELEKTRIKER

Strømtilførsel
Aggregatene har ca. 2 m kabel med plugg og krever et enfaset jordet stikk i nærheten. Krav til stikket: 10 A.
Vi anbefaler en egen kurs for aggregatet. Ved fast installasjon kan det brukes sikring i installasjonsnettet under forutsetning av at denne er godkjent og må kunne sikres i av-stilling. Eller det kan monteres en egen godkjent servicebryter.

Det er viktig at stikkontakt/bryter er tilgjengelig for service når aggregatet er ferdig montert.

Aggregatet bør installeres med jordfeilsbryter. Vi anbefaler egen kurs for aggregatet.

Sikre servicetilgang til de elektriske gjennomføringene på aggregatet. Se målskisse for nøyaktig plassering.

Ved bruk av app:
Aggregatet må kobles til internett eller til et aksesspunkt for lokal kommunikasjon med app. Det anbefales minimum Ø20mm trekkerør til nettverkskabel mellom aggregat og boligens router.

Ved bruk av styrepanel:
Rør Ø20 mm for trekking av kabel for styring av aggregatet, legges mellom aggregatet og til lett tilgjengelig plass i boligen (f.eks. utenfor bad) og avsluttes med enkel veggboks innfelt. Her plasseres styrepanel. Styrekabel må ligge min. 30 cm vekk fra eventuell sterkstrømskabel. For å sikre signal, kan styrekabel være maks. 24 meter.

Ved bruk av tilbehør:
Rør Ø16 mm legges mellom aggregat og plasseringen for det aktuelle tilbehøret (kjøkkenvifte, trykkvakt ol).

OBS! PG-nippel til strømkabel og styrekabelen må trekkes til med et moment på 2.0Nm ved kabelskifte.

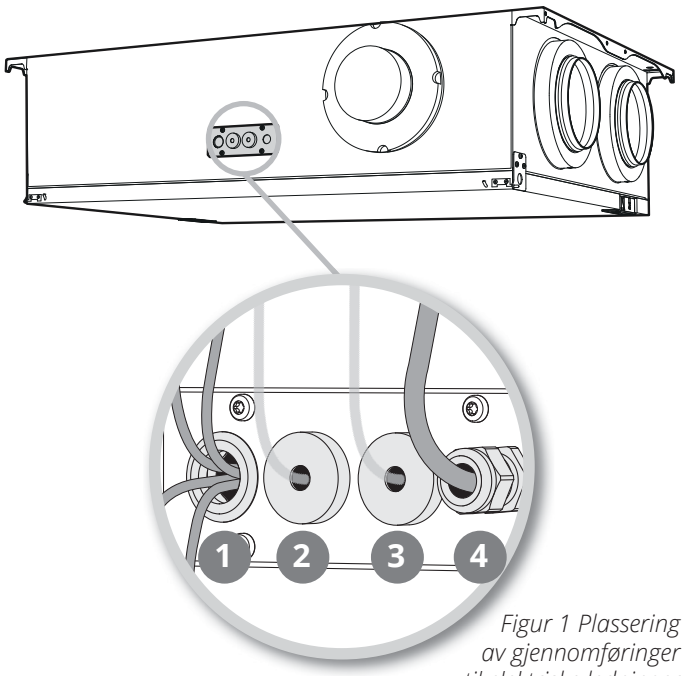

Figur 1 Plassering av gjennomføringer til elektriske ledninger

De enkelte produkters monterings-veiledning må følges.

For mer informasjon om automatikk, se www.flexit.no eller veiledningene for Flexit GO og styrepanel (116081).

	Type kabel	
1	Nettverkskabel	
	Kabel til styrepanel	(CI-70)
	3-leder kabel (til f.eks. kjøkkenvifte)	(DI1&DI2)
	Tilbehørskabel	(Accessories)
2	Ledig (tilbehør)	
3	Ledig (tilbehør)	
4	Strømkabel, aggregat	

For nøyaktig plassering av de elektriske gjennomføringene, se kap.10. Målskisse på s. 31.

2. Montering

Aggregatet kan monteres på følgende vis:

1. I himling
2. På vegg (oppheng finnes som tilbehør)
3. Liggende på gulv (dempeføtter finnes som tilbehør eller bruk dempeklosser som følger med takopp-henget)
4. Stående på gulv (dempeføtter finnes som tilbehør eller bruk dempeklosser som følger med takopp-henget)

Nordic CL2, CL3 og CL4 leveres i både høyre- og venstre-utførelse avhengig av hva som er gunstigst med tanke på kanalplassering.

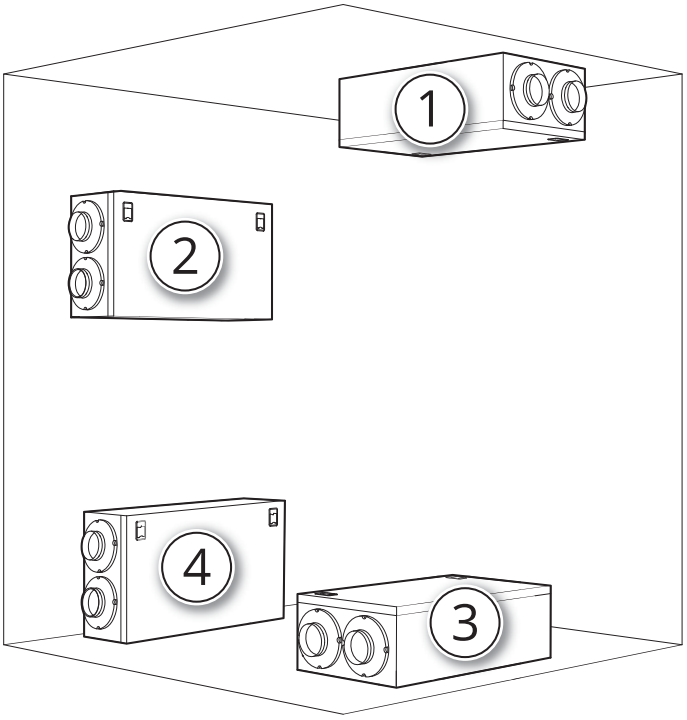

Figur 2 Plasseringsmuligheter

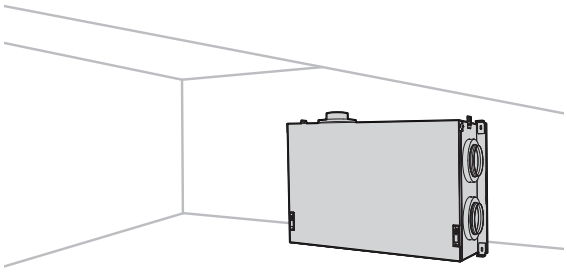

Aggregatet kan plasseres i kald sone, f.eks. på loft.

2.1. HVA FØLGER MED?

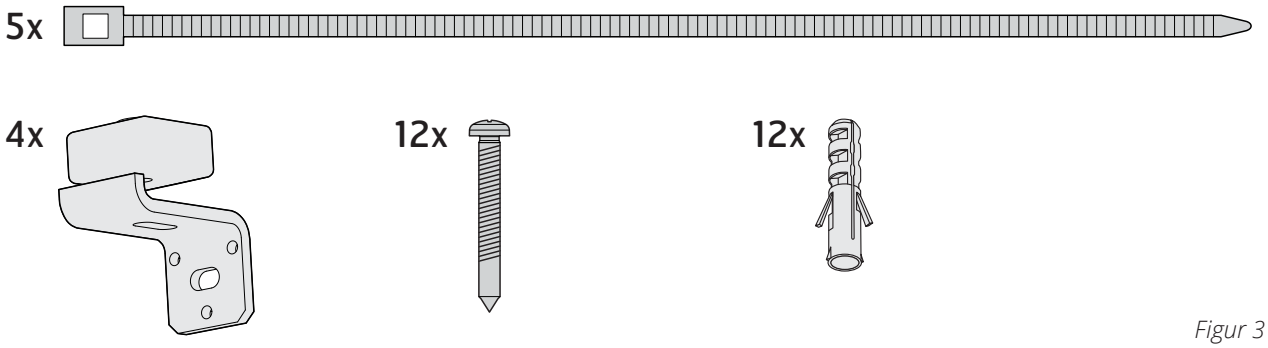

Figur 3 Hva følger med?

2.2. MONTERING I HIMLING

2.2.1. Eksempel på nippelplassering

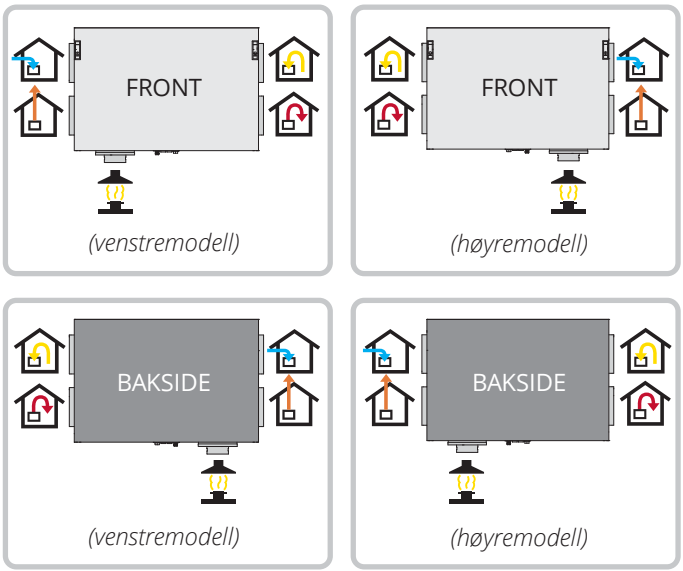

2.2.2. Krav til plassering ved montering i himling

Aggregatet er beregnet for plassering i teknisk rom, vaskerom, bod eller annet egnet rom. Aggregatet kan stå kaldt.

Plassering skal skje i henhold til de enkelte lands lovkrav angående elektrisk sikkerhet. Sjekk hvilke regler som gjelder for ditt land.

Aggregatet bør plasseres slik at det ikke er fare for sjenerende støy i nærliggende rom.

- Hvis aggregatet er plassert i varme rom med høy fuktproduksjon, kan det i perioder med lave ute-temperaturer forekomme kondens på utsiden av aggregatet.

Underlaget skal være stabilt og i vater.

2.2.3. Plassbehov ved montering i himling

Aggregatet må monteres med tilstrekkelig plass for service og vedlikehold som f.eks filterbytte, rengjøring av vifter og gjenvinner. Se Figur 4 Plassbehov ved montering i himling.

Dette er minimumskrav som bare tar hensyn til servicebehov.

Det kan være hensiktsmessig å snu aggregatdøra. Se kap.2.4.2. Snu dør på s. 15.

Alle elektriske ledninger ut fra aggregat må være lett tilgjengelige når aggregatet er ferdig montert.

Plassering skal skje i henhold til de enkelte lands lovkrav angående elektrisk sikkerhet. Sjekk hvilke regler som gjelder for ditt land.

Sikre servicetilgang til de elektriske gjennomføringene. Se målskisse for nøyaktig plassering.

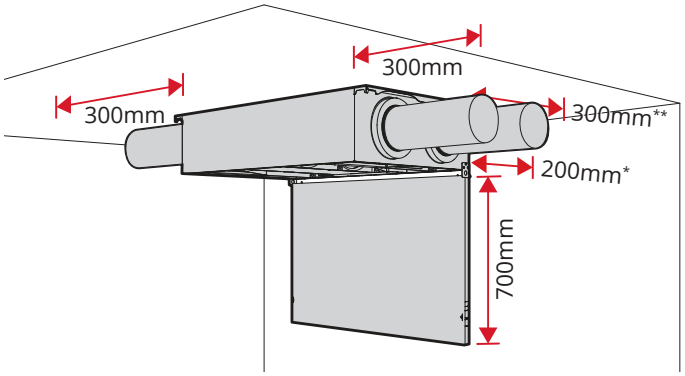

* plassbehov pga. tilgang til de elektriske gjennomføringene
** plassbehov ved evt. tilkobling av kjøkkenviftekanal

Figur 4 Plassbehov ved montering i himling

2.3. TUNGE AGGREGATKOMPONENTER

Vi anbefaler å bruke lift/manuelt løftebord ved montering i himling. Vi anbefaler også å benytte hjelm.

Vær oppmerksom på at enkelte komponenter i aggregatet er tunge.





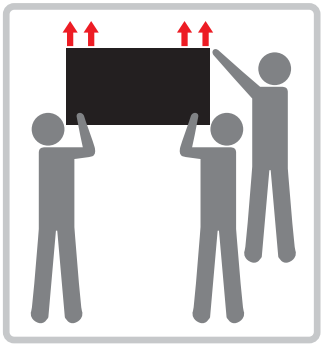

2.3.1. Toppmontering

Ved behov for å forborre i monteringsunderlaget, se mål i Figur 5 Hulltagning, toppmontering.
Velg egnet festemateriell som passer monteringsunderlaget.

Festemateriellet må tilpasses at aggregatet veier 59 kg.

Aggregattypene kan variere i illustrasjonene.

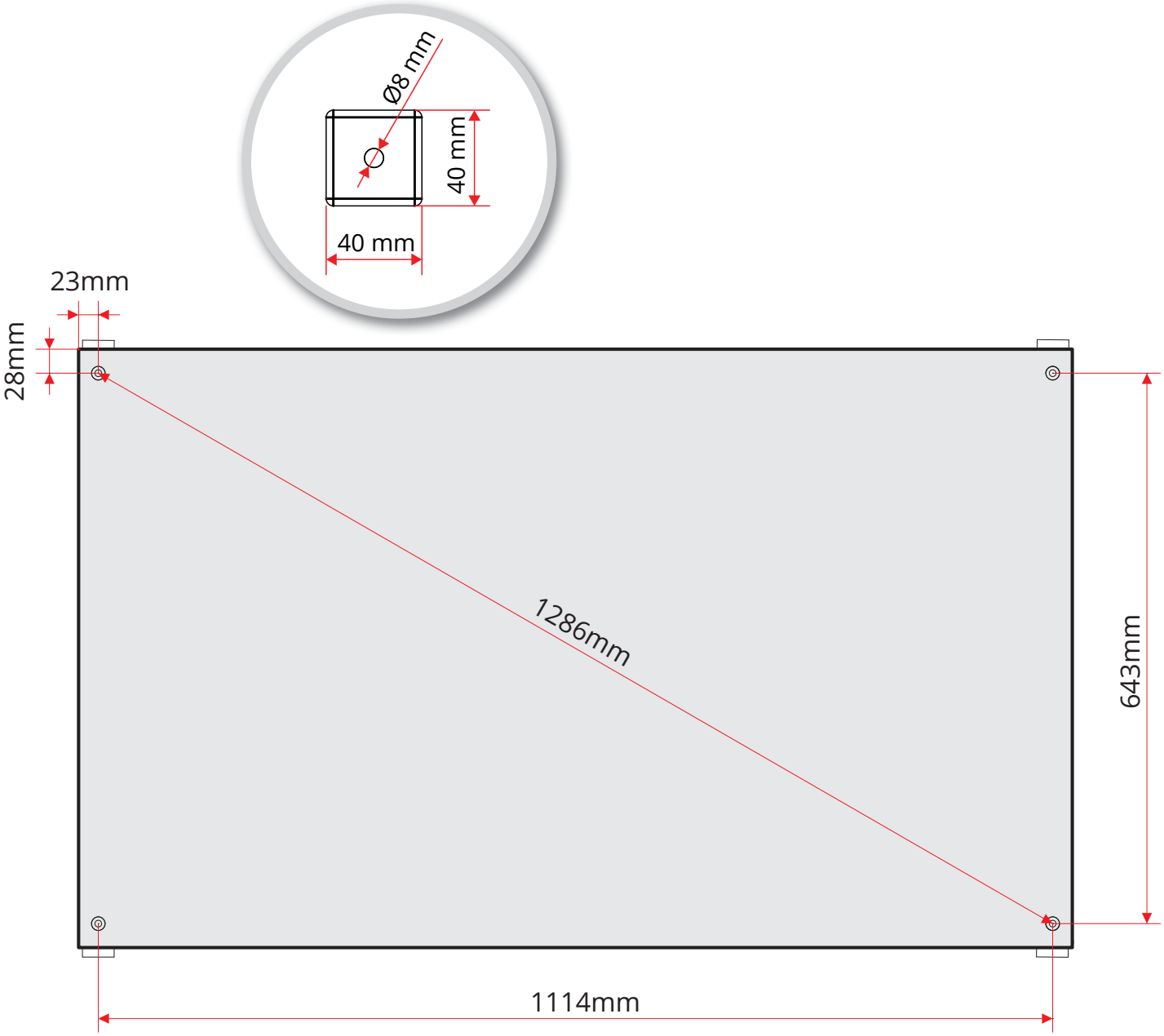

Figur 5 Hulltagning, toppmontering

Bruk egnede skruer og skru gjennom hullene i feste-braketten, dempeklossen og aggregatets bakplate.

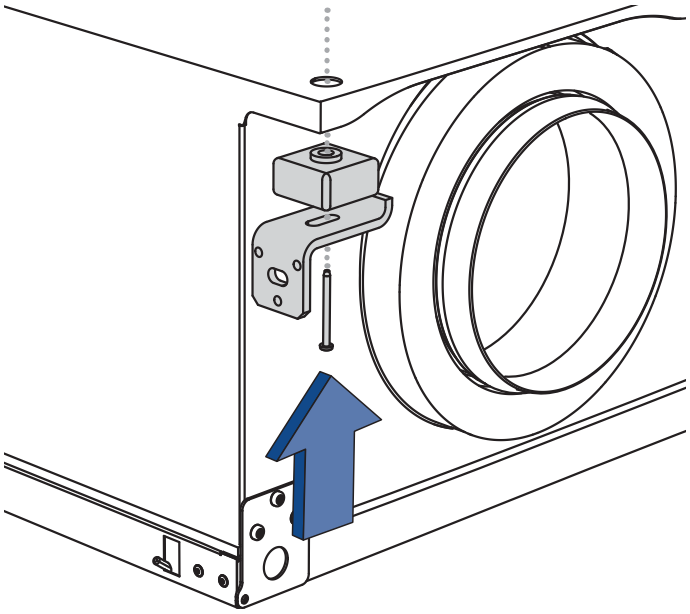

Figur 6 Festebrakett, toppmontering

Aggregatet skal alltid monteres med min. 3 mm avstand til monteringsunderlag for å hindre strukturlyd (se figur 7).

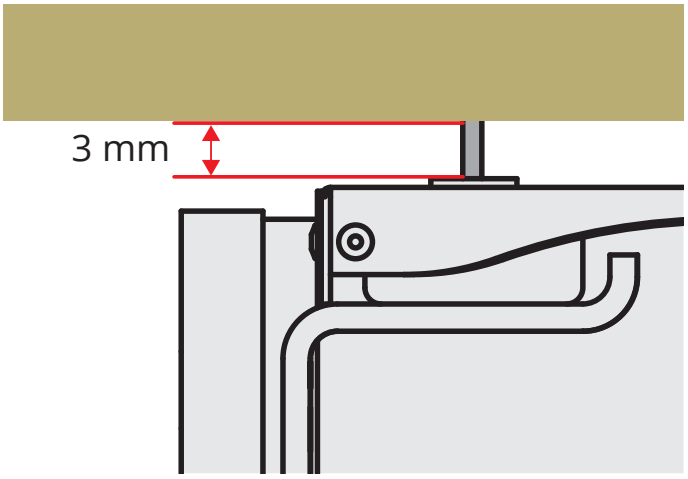

Figur 7 Avstand til monteringsunderlag

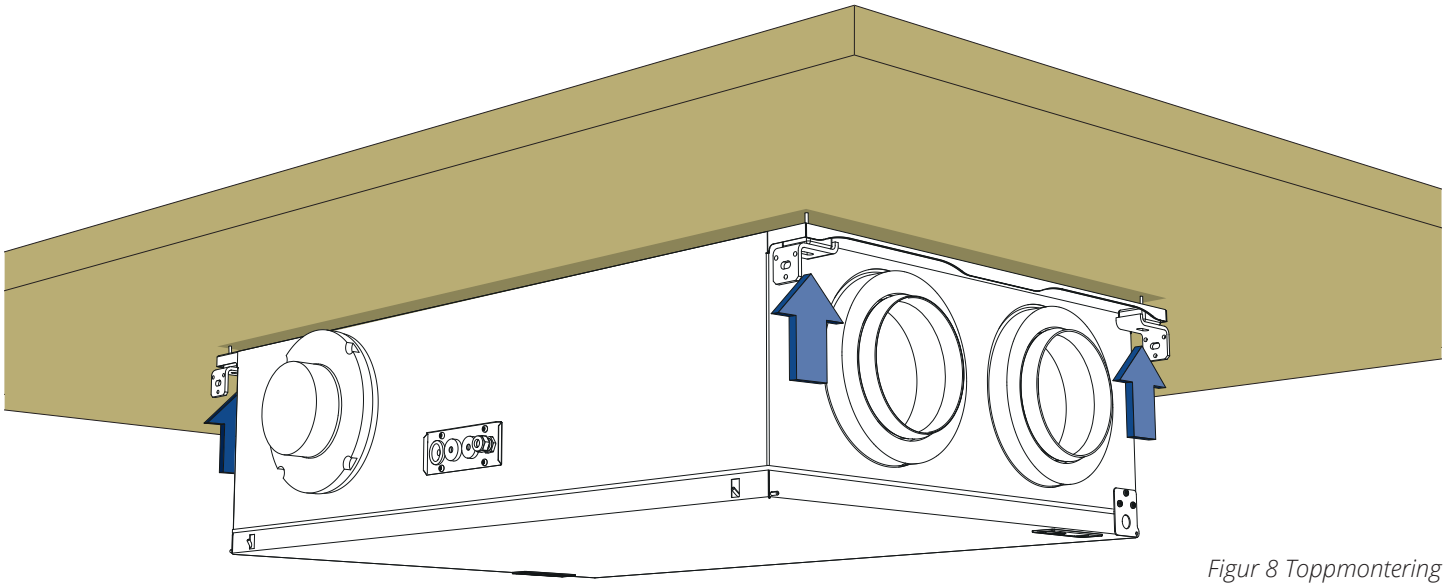

Figur 8 Toppmontering

2.3.2. Sidemontering

Ved behov for å forborre i monteringsunderlaget, se mål i Figur 9 Hulltagning, sidemontering.
Velg egnet festemateriell som passer monteringsunderlaget.

Festemateriellet må tilpasses at aggregatet veier 59 kg.

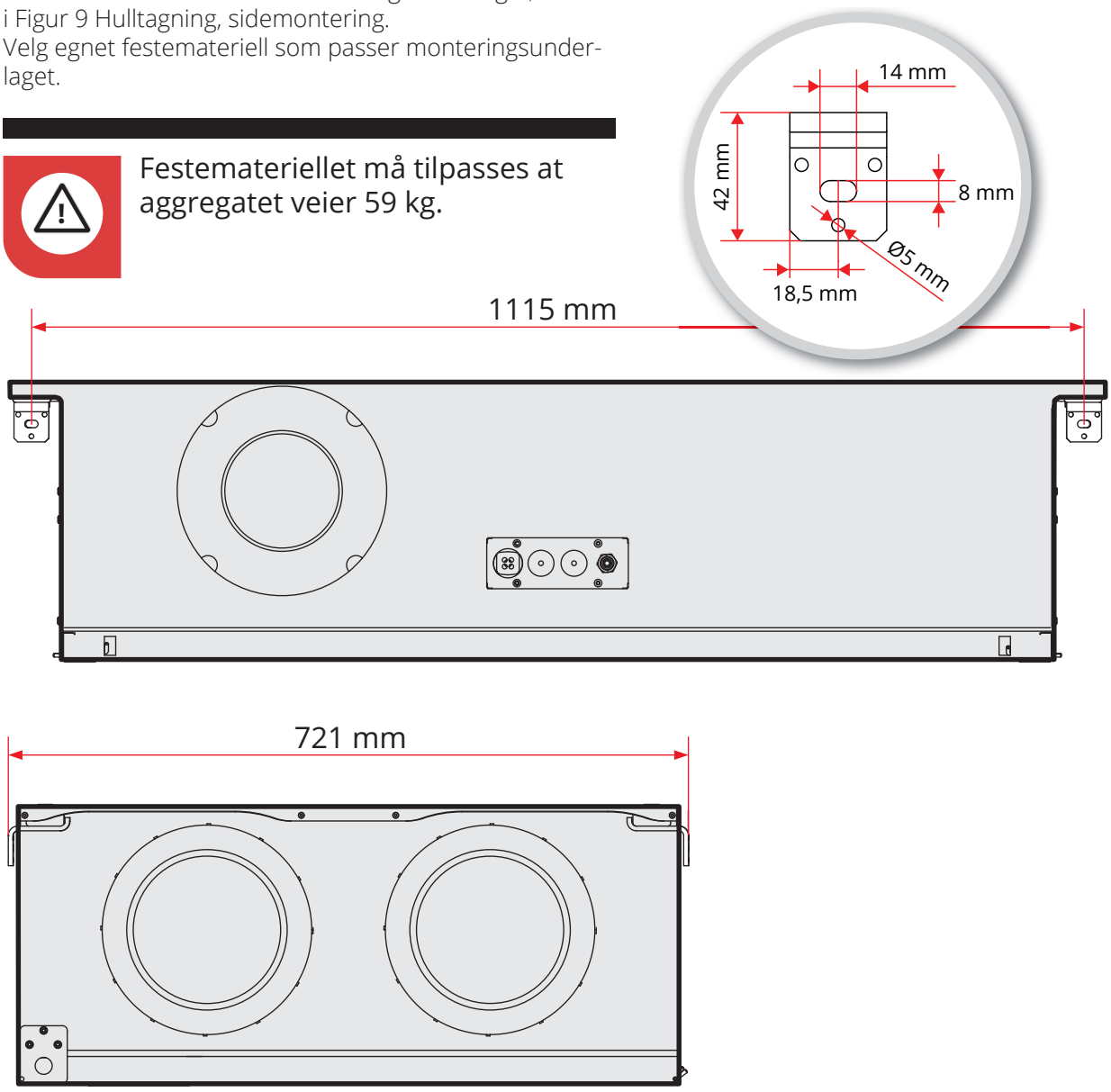

Figur 9 Hulltagning, sidemontering

Bruk egnede skruer og skru fast aggregatet ved å feste festbrakettene.

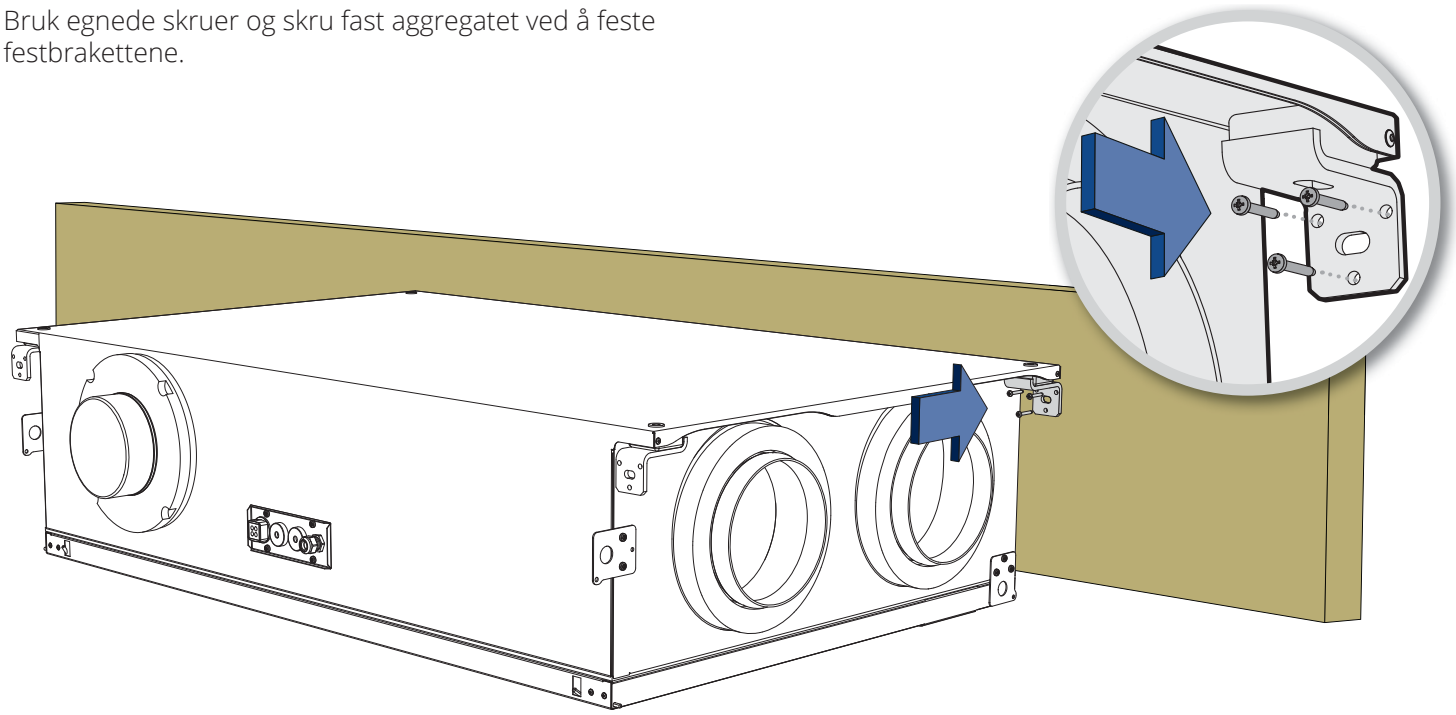

Figur 10 Sidemontering

Sørg for at monteringsunderlaget kun berører festebrakettene og ikke aggregatet, slik at strukturlyd forhindres.

Festebraketten kan justeres sideveis begge veier for å hindre berøring med aggregatet, se fig. 11.

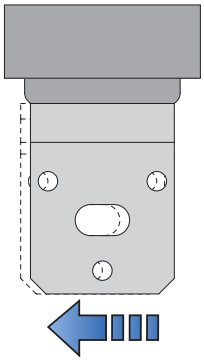

Figur 11

2.4. MONTERING PÅ VEGG

2.4.1. Krav til plassering ved montering på vegg

Aggregatet er beregnet for plassering i teknisk rom, vaskerom, bod eller annet egnet rom. Aggregatet kan stå kaldt.

Plassering skal skje i henhold til de enkelte lands lovkrav angående elektrisk sikkerhet. Sjekk hvilke regler som gjelder for ditt land.

Aggregatet bør plasseres slik at det ikke er fare for sjenerende støy i nærliggende rom.

- Hvis aggregatet plasseres på innervegg, bør veggen være lydisolert med for eksempel steinull for å redusere lydoverføringer. Doble gipsplater i vegg, brutte stendere og brutte gipsplater anbefales. Se Figur 12 Anbefalt veggkonstruksjon
- Hvis aggregatet er plassert i varme rom med høy fuktproduksjon, kan det i perioder med lave ute-temperaturer forekomme kondens på utsiden av aggregatet.

Underlaget skal være stabilt og i vater.

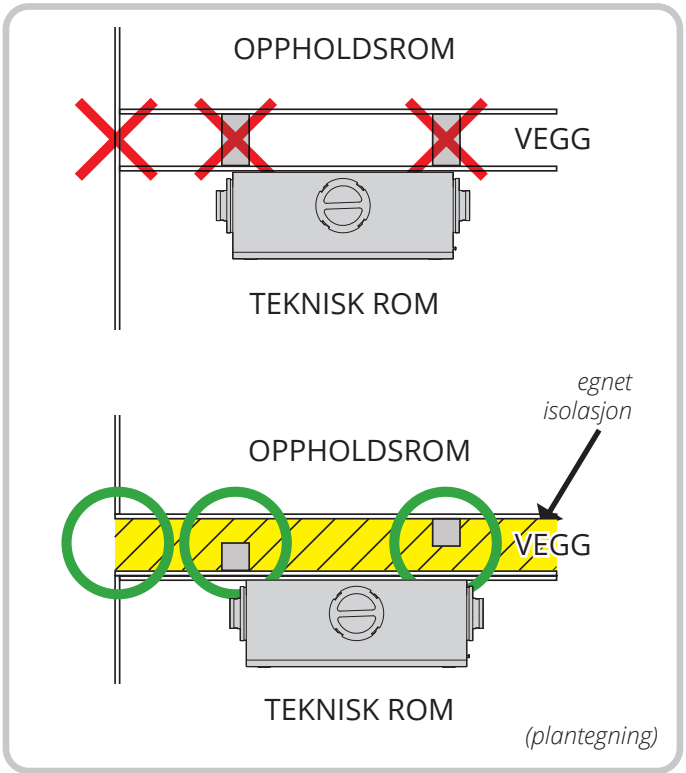

Figur 12 Anbefalt veggkonstruksjon

Bakplaten på aggregatet har skruehull til veggfeste (tilbehør) både oppe og nede, så aggregatet kan monteres begge veier på vegg.

I den forbindelse kan det være hensiktsmessig å snu aggregatdøra. Se kap.2.4.2. Snu dør på s. 15.

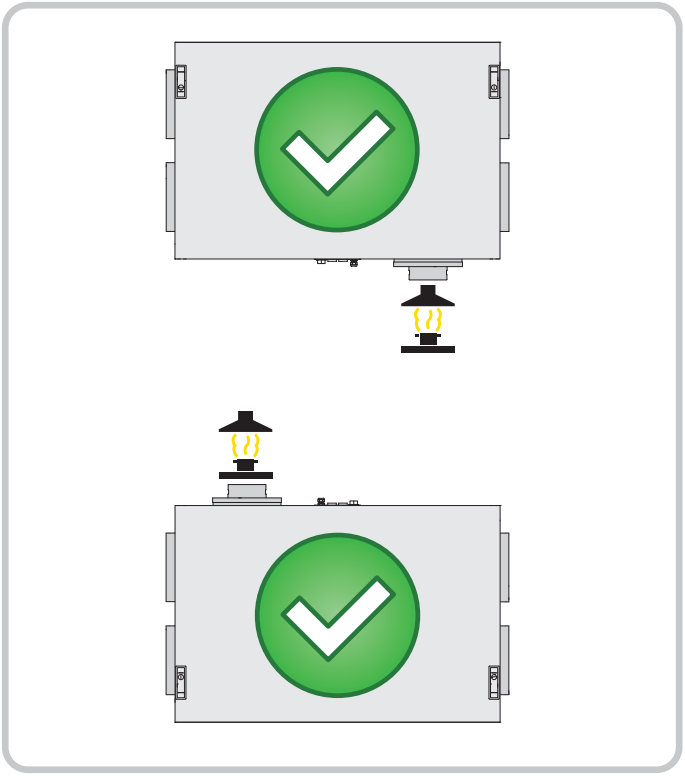

2.4.2. Snu dør

For at døra skal kunne snus, må hengselfestene flyttes.
1. Løsne skruene i hengselfestene.
2. Flytt deretter hengselfestene sammen med døra og fest skruene igjen.

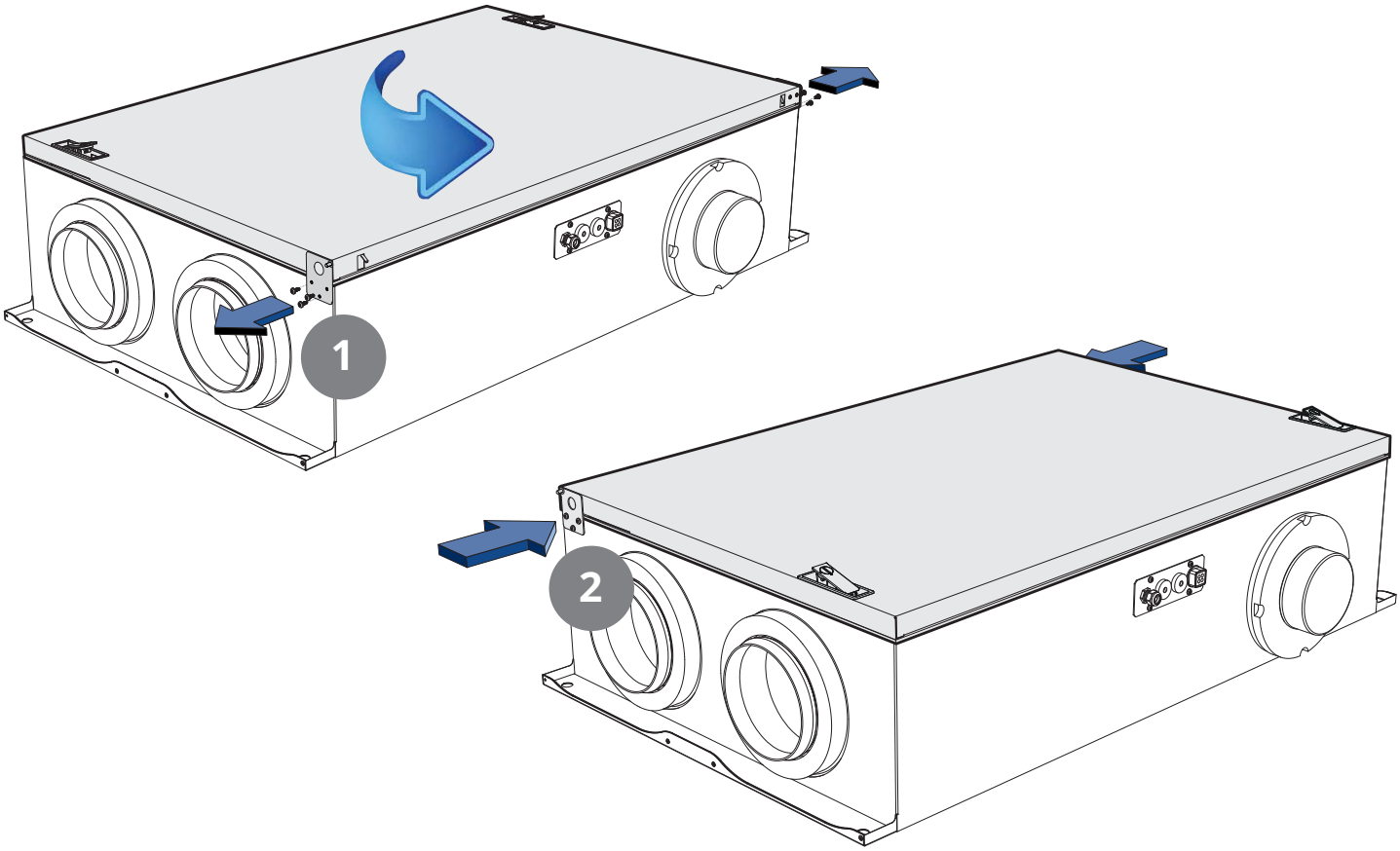

2.4.5. Ta av dør

For at døra skal kunne tas av, må låsebrikken fjernes.
1. Bruk en kniv eller skrujern og bend låsebrikkene av låseboltene.
2. Skyv begge låseboltene inn mot senter av døra samtidig som...
3. døra løftes av.

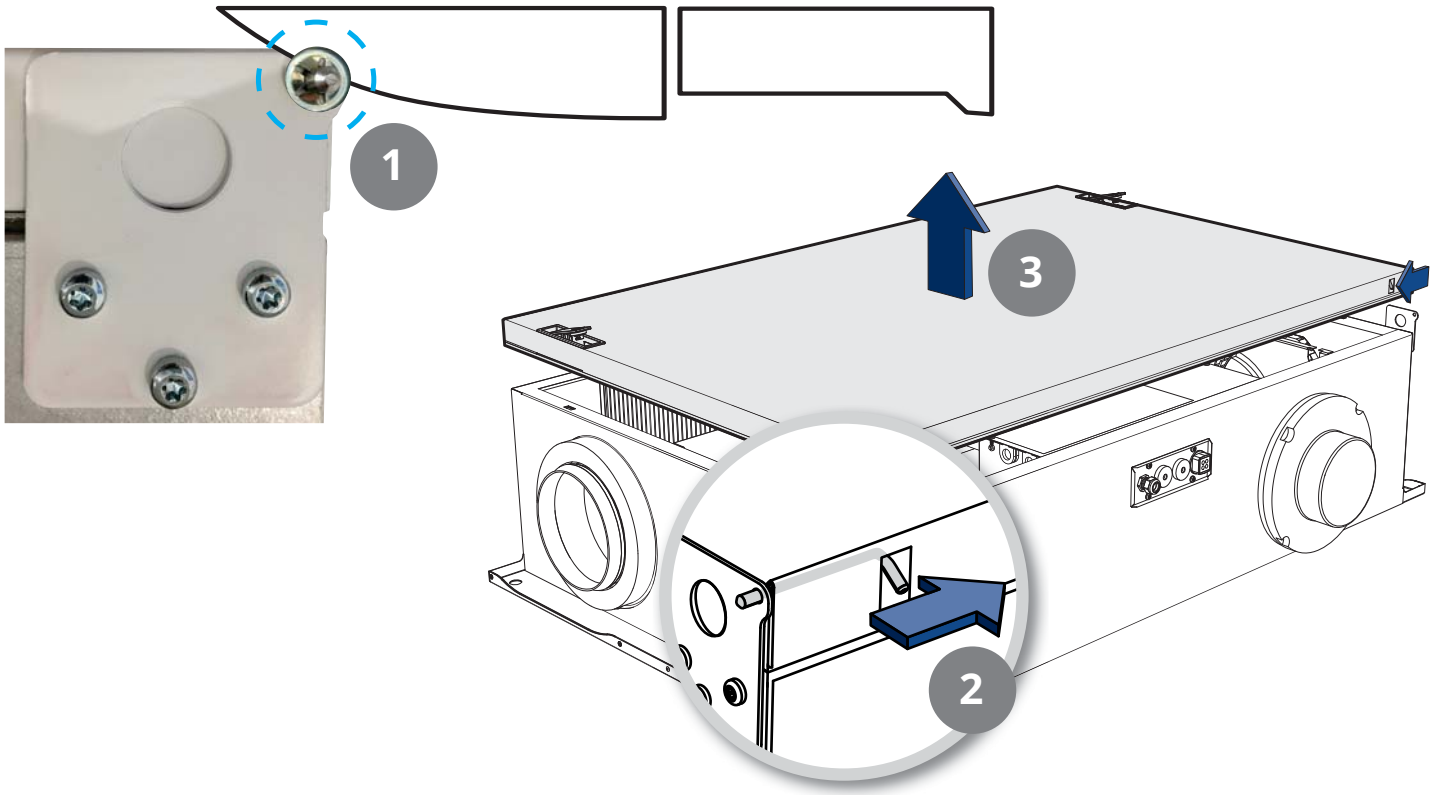

FARE! Etter at døra er satt tilbake på plass, må låsebrikkene skyves på låseboltene igjen.



2.4.3. Plassbehov ved montering på vegg

Aggregatet må monteres med tilstrekkelig plass for service og vedlikehold som f.eks filterbytte, rengjøring av vifter og rotor. Se Figur 13 Plassbehov ved montering i himling.

Dette er minimumskrav som bare tar hensyn til servicebehov.

Alle elektriske ledninger ut fra aggregat må være lett tilgjengelige når aggregatet er ferdig montert.

Plassering skal skje i henhold til de enkelte lands lovkrav angående elektrisk sikkerhet. Sjekk hvilke regler som gjelder for ditt land.

Sikre servicetilgang til de elektriske gjennomføringene. Se målskisse for nøyaktig plassering.

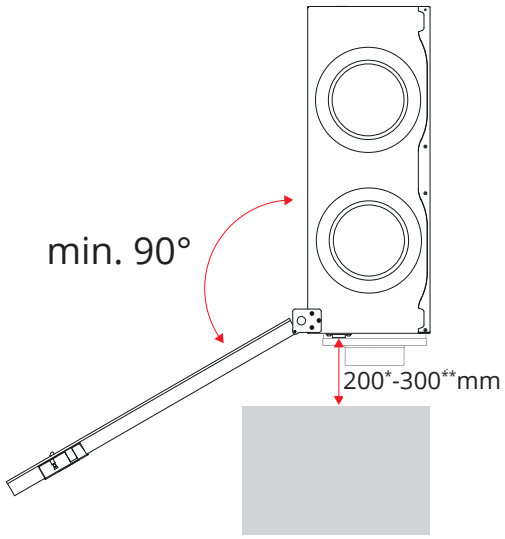

** plassbehov pga. tilgang til de elektriske gjennomføringene*
*** plassbehov ved evt. tilkobling av kjøkkenviftekanal*

Figur 13 Plassbehov ved montering i himling

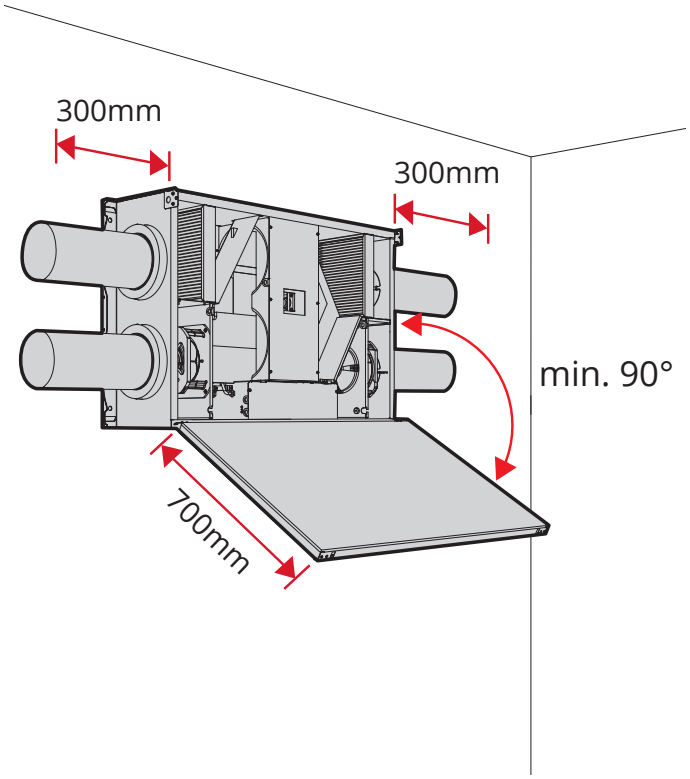

Figur 14 Plassbehov ved montering på vegg

2.4.4. Montering av veggfeste

Ved veggmontering festes veggfestet til veggen, og aggregatet henges på plass (Se Figur 15 Montering av veggfeste). Hold aggregatet i vinkel når det hektes på vegg.

Den øverste kanten på veggbraketten monteres 55mm høyere enn toppen av bakplaten på aggregatet. Om man for eksempel ønsker at toppen på aggregatet skal ligge 400mm under himlingen, monteres veggbraketten 345mm fra taket, målt fra taket og ned på den øverste kanten på veggbraketten (Figur 16 Veggbrakett).

Veggfeste er tilbehør og følger ikke med aggregatet. Se egen veiledning (117784) for montering av veggfeste.

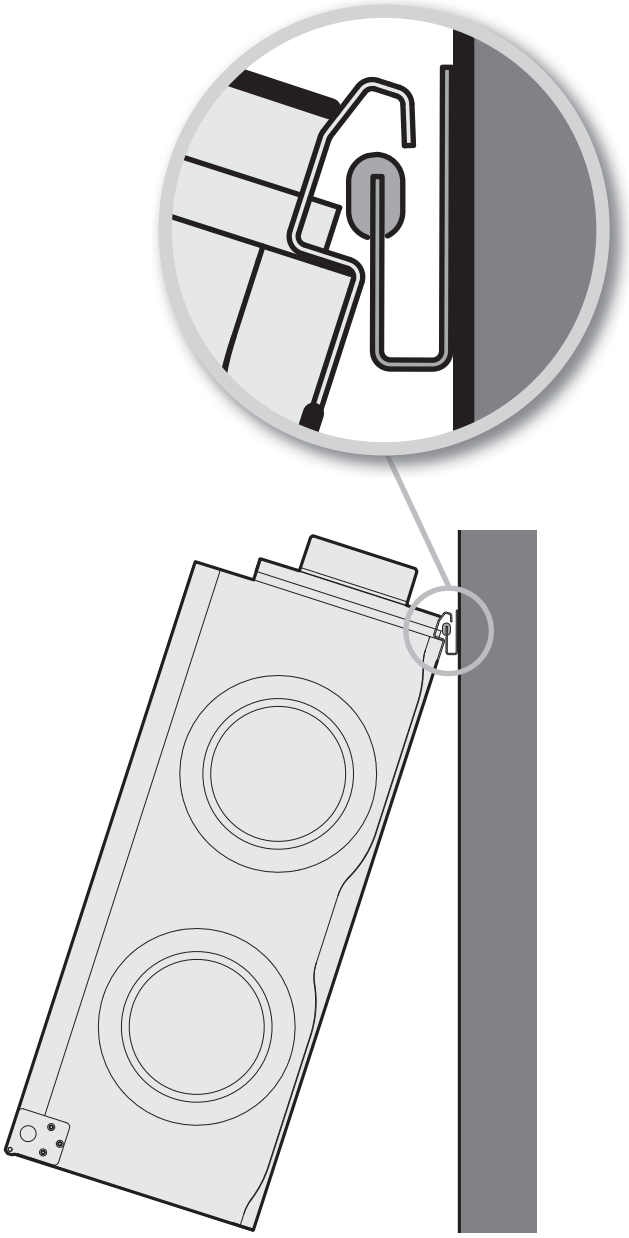

Figur 15 Montering av veggfeste

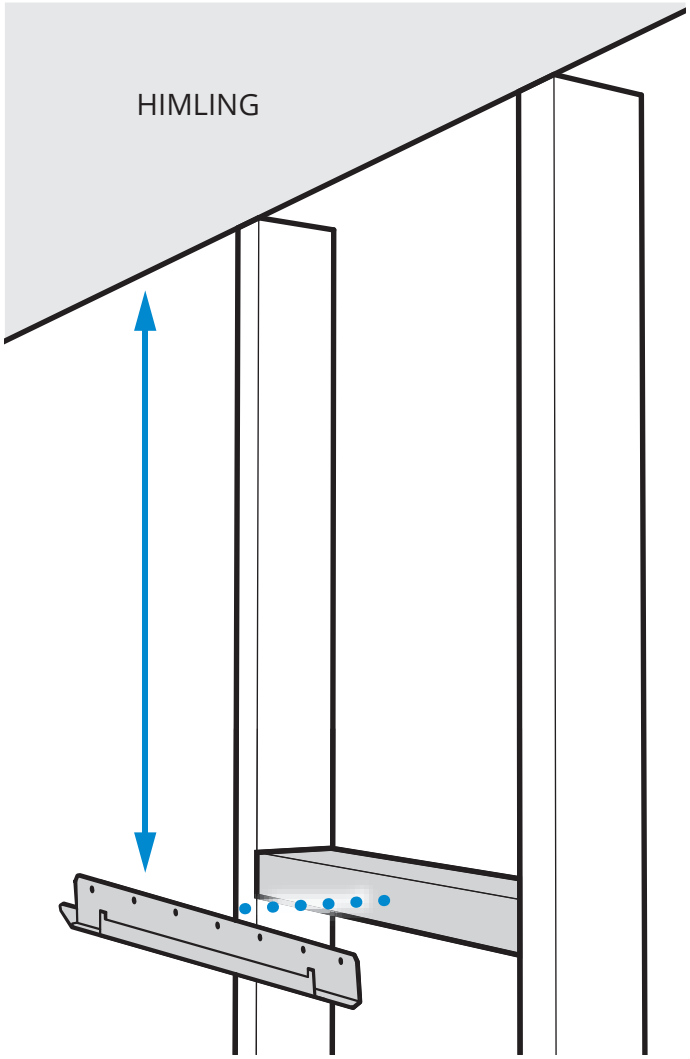

Figur 16 Veggbrakett

2.5. MONTERING PÅ GULV (LOFT)

2.5.1. Krav til plassering ved montering liggende på gulv

Aggregatet er beregnet for plassering i teknisk rom, vaskerom, bod eller annet egnet rom. Aggregatet kan stå kaldt.

Plassering skal skje i henhold til de enkelte lands lovkrav angående elektrisk sikkerhet. Sjekk hvilke regler som gjelder for ditt land.

Aggregatet bør plasseres slik at det ikke er fare for sjenerende støy i nærliggende rom.

Ved montering på loft bør det av hensyn til støy og vibrasjoner benyttes dempeføtter. Flexit tilbyr egnede dempeføtter som tilbehør, se Figur 17 Dempeføtter (tilbehør).

- Hvis aggregatet er plassert i varme rom med høy fuktproduksjon, kan det i perioder med lave utetemperaturer forekomme kondens på utsiden av aggregatet.

Underlaget skal være stabilt og i vater.

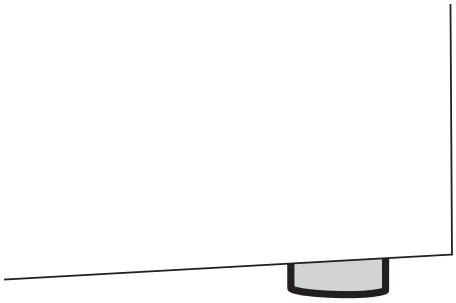

Figur 17 Dempeføtter (tilbehør)

Dempeføtter er tilbehør og følger ikke med aggregatet.

2.5.2. Plassbehov ved montering liggende på gulv

Aggregatet må monteres med tilstrekkelig plass for service og vedlikehold som f.eks filterbytte, rengjøring av vifter og gjenvinner. Se Figur 18 Plassbehov ved montering liggende på gulv.

Dette er minimumskrav som bare tar hensyn til servicebehov.

Det kan være hensiktsmessig å snu aggregatdøra.
Se kap.2.4.2. Snu dør på s. 15.

Alle elektriske ledninger ut fra aggregat må være lett tilgjengelige når aggregatet er ferdig montert.

Plassering skal skje i henhold til de enkelte lands lovkrav angående elektrisk sikkerhet. Sjekk hvilke regler som gjelder for ditt land.

Sikre servicetilgang til de elektriske gjennomføringene. Se målskisse for nøyaktig plassering.

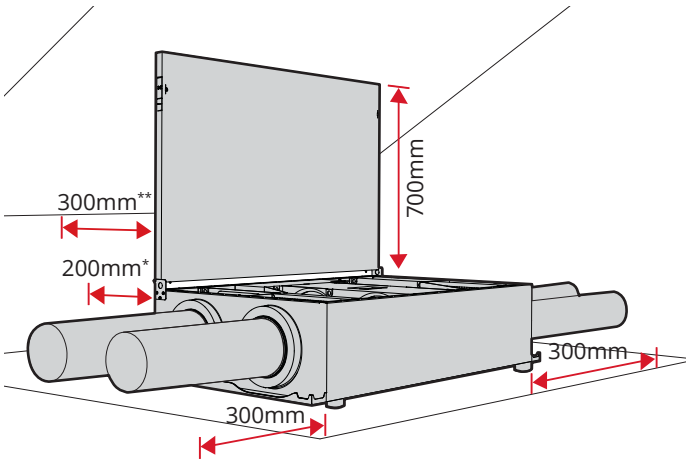

** plassbehov pga. tilgang til de elektriske gjennomføringene*
*** plassbehov ved evt. tilkobling av kjøkkenviftekanal*

Figur 18 Plassbehov ved montering liggende på gulv

2.5.3. Krav til plassering ved montering stående på gulv

Aggregatet er beregnet for plassering i teknisk rom, vaskerom, bod eller annet egnet rom. Aggregatet kan stå kaldt.

Plassering skal skje i henhold til de enkelte lands lovkrav angående elektrisk sikkerhet. Sjekk hvilke regler som gjelder for ditt land.

Aggregatet bør plasseres slik at det ikke er fare for sjenerende støy i nærliggende rom.

Ved montering på loft bør det av hensyn til støy og vibrasjoner benyttes egnet dempemateriale.
Flexit tilbyr egnede dempeføtter som tilbehør, se Figur 17 Dempeføtter (tilbehør) på s. 19.

- Hvis aggregatet er plassert i varme rom med høy fuktproduksjon, kan det i perioder med lave utetemperaturer forekomme kondens på utsiden av aggregatet.

Underlaget skal være stabilt og i vater.

2.5.4. Plassbehov ved montering stående på gulv

Aggregatet må monteres med tilstrekkelig plass for service og vedlikehold som f.eks filterbytte, rengjøring av vifter og gjenvinner. Se Figur 19 Plassbehov ved montering stående på gulv.

Dette er minimumskrav som bare tar hensyn til servicebehov.

Alle elektriske ledninger ut fra aggregat må være lett tilgjengelige når aggregatet er ferdig montert.

Plassering skal skje i henhold til de enkelte lands lovkrav angående elektrisk sikkerhet. Sjekk hvilke regler som gjelder for ditt land.

Sikre servicetilgang til de elektriske gjennomføringene. Se målskisse for nøyaktig plassering.

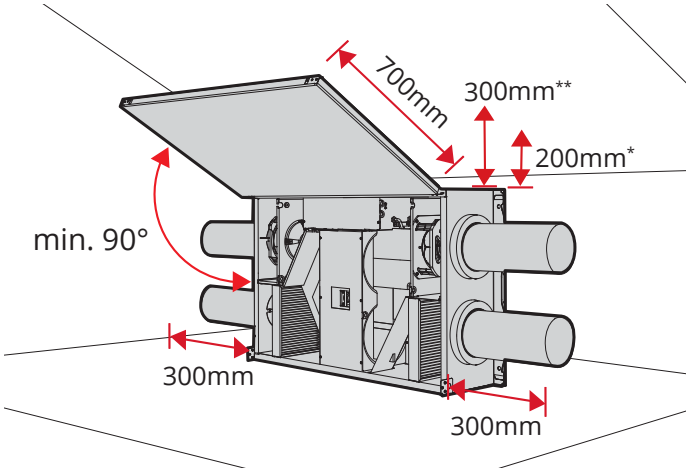

* *plassbehov pga. tilgang til de elektriske gjennomføringene*
** *plassbehov ved evt. tilkobling av kjøkkenviftekanal*

Figur 19 Plassbehov ved montering stående på gulv

Forslag til montering:

For å unngå at aggregatet velter i forbindelse med lukking av dør, bør det festes med medfølgende festebraketter.

Bruk egnede skruer og skru gjennom hullene i feste-braketten, dempeklossene, aggregatets bakplate og spikerslaget i bakkant.
Dempende materiale må også brukes mellom aggregat og underlag. Flexit tilbyr egnede dempeføtter som tilbehør, se Figur 17 Dempeføtter (tilbehør) på s. 19.

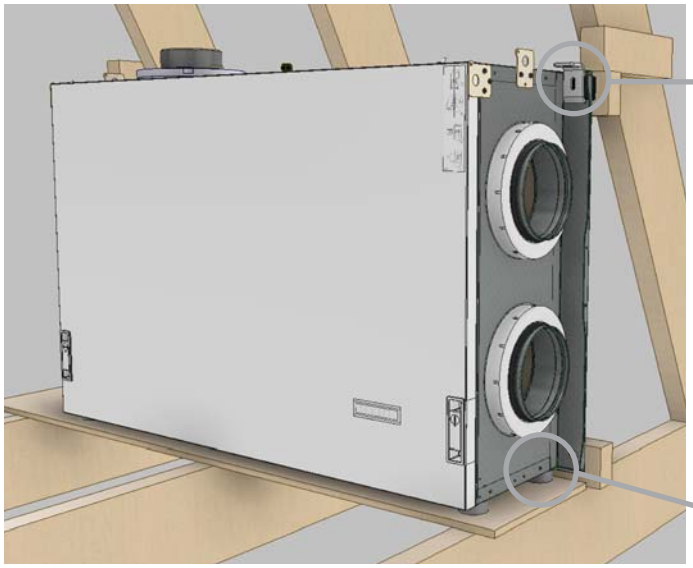



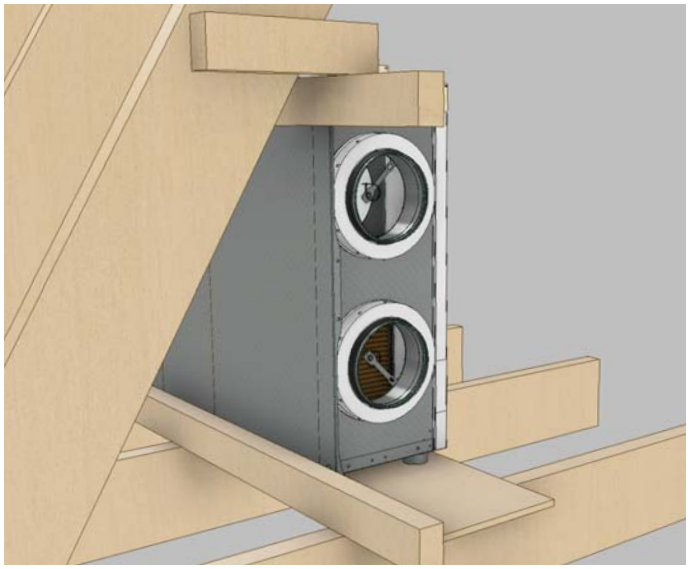

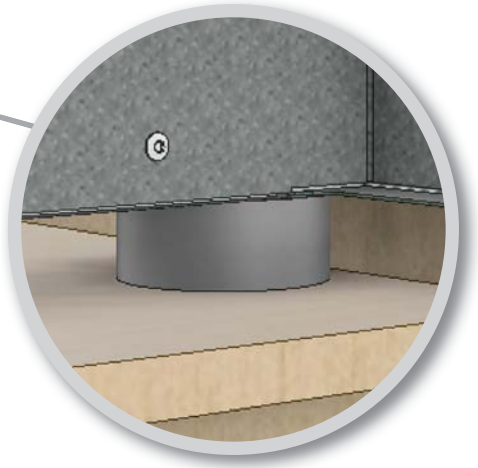

3. Kanaltilkobling

3.1. TILKOBLING TIL AGGREGAT

Se Figur 20 Kanaltilkobling.
Pass på at kanalene kommer på riktig nippel - se merking på aggregatet, samt kap.6. System- og oversiktskisser på s. 25.

Trekk kanalisolasjonen godt inntil aggregatet.
For å unngå kondensdannelse er det spesielt viktig at uteluftkanalen og avkastkanalen får isolasjon og plast-strømpe trukket helt ned til aggregatet.

Tett plaststrømpen mot aggregatet med strips.

Alle kanaler som går gjennom kald sone må isoleres. Kanalene krever normalt min. 50 mm isolering med isoleringsgrad tilsvarende **λ =** 0,035 W/m.°C eller bedre. Montør har ansvaret for at påkrevd isolasjon og damp-tett strømpe benyttes i forhold til plassering/temperatur.

Uteluftkanalen legges med svakt fall mot uteluftkappe, så vann som måtte ha kommet inn dreneres ut igjen.

Lyddempere bør installeres på hovedstammen for å redusere viftelyd videre i kanalsystemet.

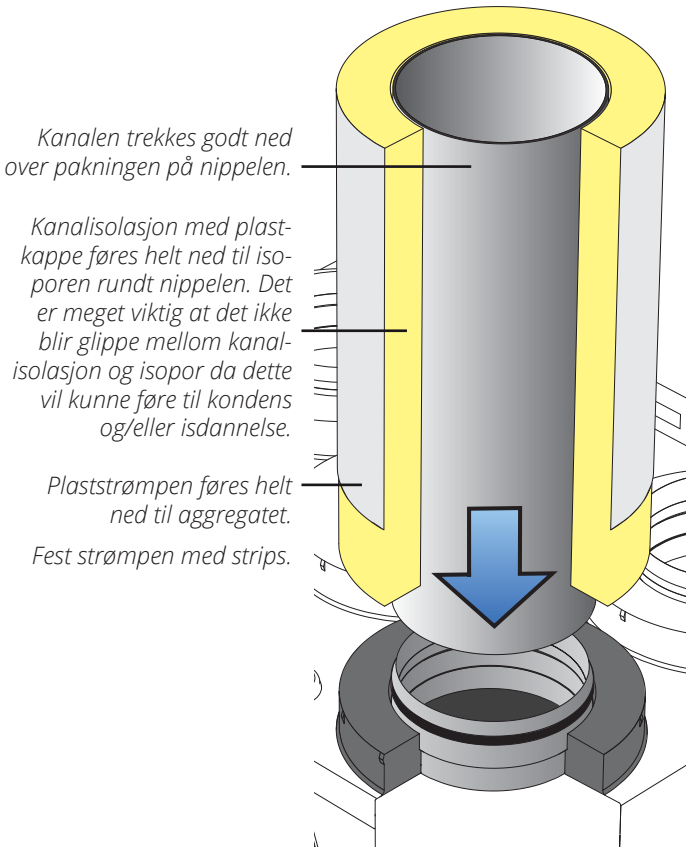

Figur 20 Kanaltilkobling



Figur 21 Ferdig montert kanal

4. Elektrisk arbeid



Aggregatet bør installeres med jordfeilsbryter. Vi anbefaler egen kurs for aggregatet.

Aggregatet leveres med 2 m kabel med plugg. Kabelen kommer ut på aggregatets overside og tilsluttes 230V 50 Hz enfas jordet stikkontakt som plasseres lett tilgjengelig i nærheten. Støpselet skal brukes som servicebryter. Se kap.7. Tekniske data, CL2 på s. 28, kap.8. Tekniske data, CL3 på s. 29, kap.9. Tekniske data, CL4 på s. 30 for sikringsstørrelser.



Plassering skal skje i henhold til de enkelte lands lovkrav angående elektrisk sikkerhet. Sjekk hvilke regler som gjelder for ditt land.



Pass på at ikke stikkontakten til aggregatet blir kasset inn.

Internettilgang:

For bl.a. å styre aggregatet utenfor hjemmet samt få tillgang til oppdateringer og andre cloudtjenester, må aggregatet kobles til internett. Trekk nettverkskabel mellom aggregatet og boligens router, og koble til.

Tilbehør:

Trådløst tilbehør

Trådløs adapter kan tilkobles 4-polet kontakt merket "Accessories". For konfigurasjon med Flexit GO-appen, se veiledning som følger tilbehørene.

Øvrige tilbehør

Tilbehør som har en sluttende kontakt kan tilkobles 3-lederkabel på aggregatets overside.

Merking	Farge	Funksjon	Beskrivelse
DI1	Brun	HIGH (default)	Forsert luftmengde
DI2	Grønn	COOKER (default)	Forsert tilførsel av luft
+24V (REF)	Hvit	Referanse	

Med Flexit GO-appen kan inngangene konfigureres for andre funksjoner, se veiledning (117078).

Styrepanel:

Styrepanel kan tilkobles 2-polet kontakt merket CI 70. For mer informasjon, se styrepanelets veiledning (116081).



Signalkabler må ligge minimum 30 cm fra sterkstrømskabel og skal ved innbygging trekkes i 20 mm elektrikerrør. Kablenes lengde må ikke overstige 24 meter.

5. Montering av kjøkkenvifte og kjøkkenhette

5.1. MONTERING AV EKSTERN KJØKKENVIFTE

Ved bruk av ekstern kjøkkenvifte vil dokumentasjon av montering og innregulering av luftmengder følge viftene.

5.1.1. Kjøkkenhette uten motor

(monteres til aggregatet med kanaltilkobling)

Ventilasjonsaggregatet har et eget tilkoblingspunkt for kjøkkenhetter uten motor. Mellom aggregatet og hetten må det kobles inn strømkabel (svakstrøm) for å kunne forsere luftmengden over hetten via bryter på hetten.

5.1.2. Kjøkkenvifte

(monteres ikke til aggregatet)

Kjøkkenvifte monteres ikke til aggregatet. Denne har et helt eget kanalsystem for luftevakuering.

Ved kjøkkenviften kan man kompansere for luftmengden som trekkes ut av boligen. Se **kap.5.2. Innregulering av kjøkkenvifte og kjøkkenhette** for mer informasjon.

5.2. INNREGULERING AV KJØKKENVIFTE OG KJØKKENHETTE

Hvis kjøkkenviften/-hetten ikke er levert av Flexit, må leverandøren selv prosjektere luftmengder og tilluft-kompenasjon på avtrekk i vifte og besørge tilluft til kjøkkenvifte/-hette.

5.2.1. Kjøkkenhette uten motor

(kobles til aggregatet)

For å redusere risikoen for ubalanse mellom avtrekk og tilluft ved forsering av luft over kjøkkenhetten, bør luftmengden også innreguleres for "cooker hood"-innstillingen på viftene. Luftmengde på aggregat og kjøkkenhette kan måles med en luftmengdemåler.

Metoden for justering av viftepådraget varierer avhengig av hvilken styreenhet som brukes (CI 70 eller Flexit GO-appen) I denne beskrivelsen brukes Flexit GO-appen.

Fremgangsmåte:

1. Velg det moduset for kjøkkenhetten der spjeldet er åpent og "cooker hood"-signalet aktiveres. Juster avtrekksviftens pådrag i "cooker hood"-modus til det oppnås en luftmengde over kjøkkenhetten på 150–180 m^3/t for å fange opp ca. 75 % av matosen.
2. Mål deretter luftmengden i alle avtrekksventiler og legg denne luftmengden sammen med luftmengden over kjøkkenhetten.
3. Mål og legg sammen luftmengden i alle tilluftsventilene. Juster innstillingen i "cooker hood"-moduset for tilluftsviften, til samme luftmengde oppnås for begge viftene.

5.2.2. Kjøkkenvifte

(monteres ikke til aggregatet)

Ved bruk av kjøkkenvifte med motor øker luftmengden som trekkes ut av huset. For å kompensere for dette kan man stille inn ventilasjonsaggregatet til å gi mer tilluft enn avtrekk.

Det kreves et signal til aggregatet når kjøkkenviften skal brukes:
Ekstern bryter med potensialfritt AV/PÅ-signal kobles til 3-leder på aggregatet (DI2, se el-skjema).
Montere trykkvakt (tilbehør).

Cooker hood-funksjonen fungerer på følgende vis:
Tilluftsviften vil gire opp, mens avtrekksviften vil fortsette på et lavt nivå for å delvis kompensere for den mengden luft kjøkkenviften drar ut av huset.

Kontrollér kjøkkenviftens maksimale luftkapasitet (ut fra kapasitetsdiagrammet på kjøkkenviften).
Sørg for at kjøkkenviften får nok luft via f.eks. frisklufts-ventil(er).

6. System- og oversiktskisser

6.1. SYSTEMSKISSE (ETTERVARMEBATTERI, ELEKTRISK)

Forkortelse	Beskrivelse
B1	Temperaturføler, tilluft
B3	Temperaturføler, avtrekk
B4	Temperaturføler, uteluft
B6	Temperaturføler, avkast
EB	Ettervarmebatteri
F10	Overhetingstermostat, manuell reset
F20	Overhetingstermostat, automatisk reset
FI1	Tilluftsfilter
FI2	Avtrekksfilter
M1	Tilluftsvifte
M2	Avtrekksvifte
HR-R	Rotorvarmeveksler
M4	Rotormotor
DA1	Spjeld
DA2	Spjeld

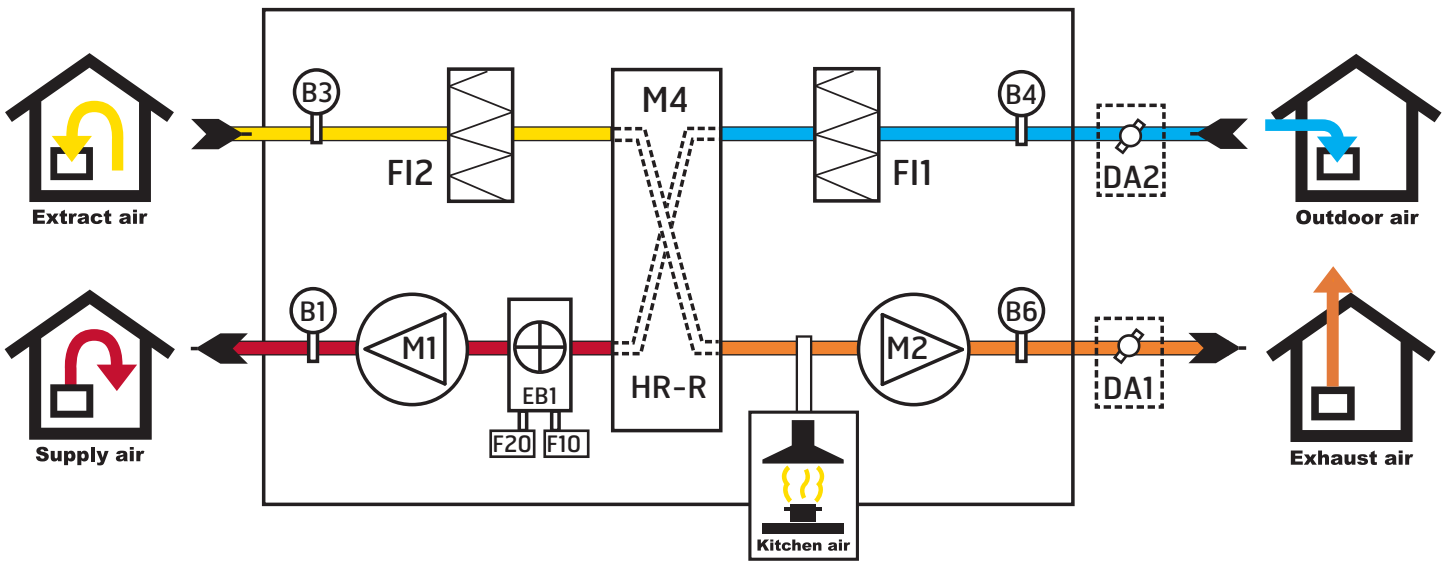

(vist som høyremodell)

6.2. OVERSIKTSSKISSE

Nr.	Forkortelse	Beskrivelse
1	FI1	Tilluftsfilter
2	FI2	Avtrekksfilter
3	M1	Tilluftsvifte
4	M2	Avtrekksvifte
5	HR-R	Rotorvarmeveksler
6	M4	Rotormotor
7		Styringssentral
8	K	Kjøkkenviftetilkobling
9	B1	Temperaturføler, tilluft
10	B3	Temperaturføler, avtrekk
11	B4	Temperaturføler, uteluft
12	B6	Temperaturføler, avkast
13	EB	Ettervarmebatteri
14	F10	Overopphetingstermostat ettervarme man.
15	F20	Overopphetingstermostat ettervarme auto.

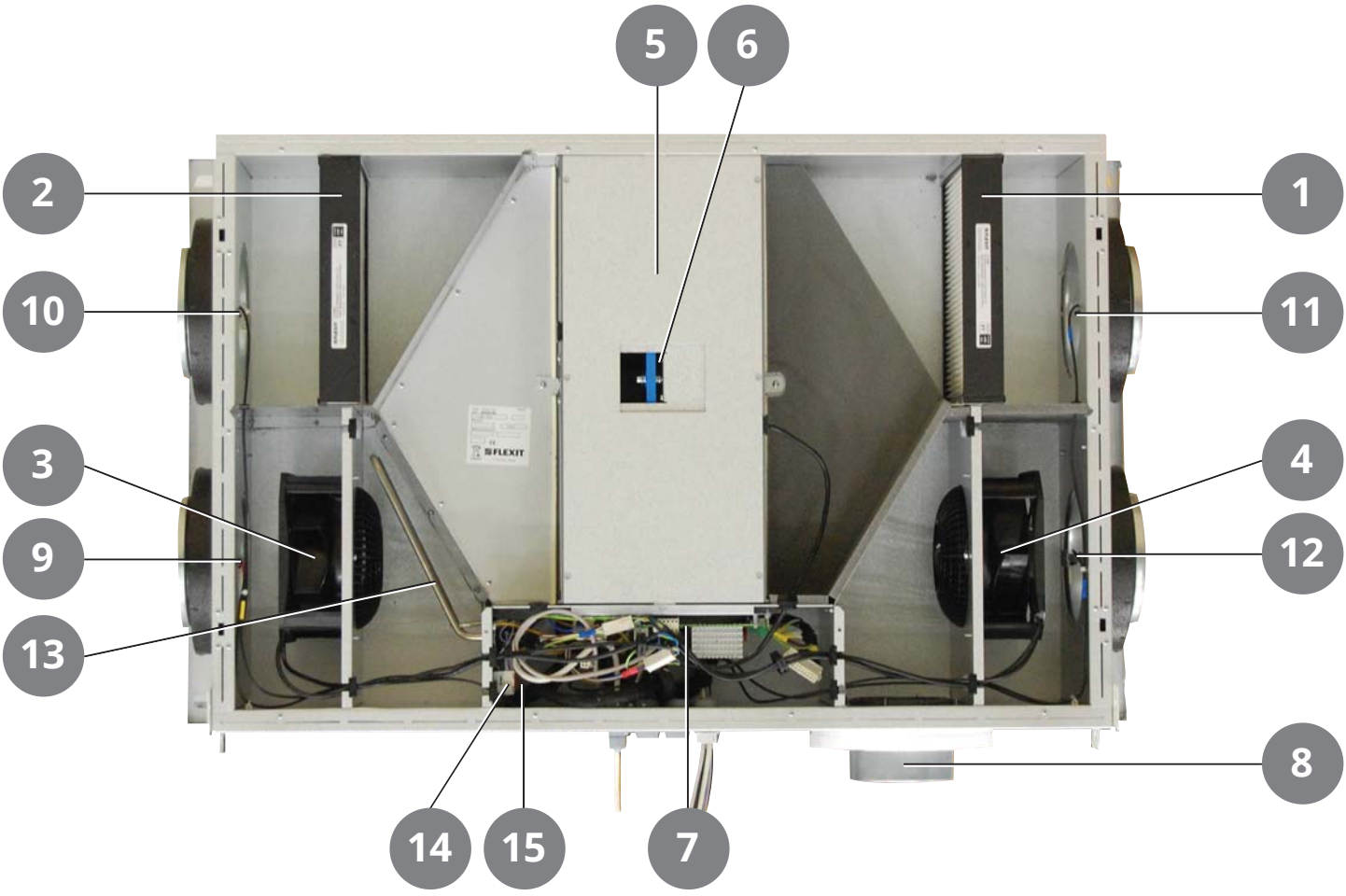

(høyremodell)

6.3. NIPPELPLASSERING

Høyremodell

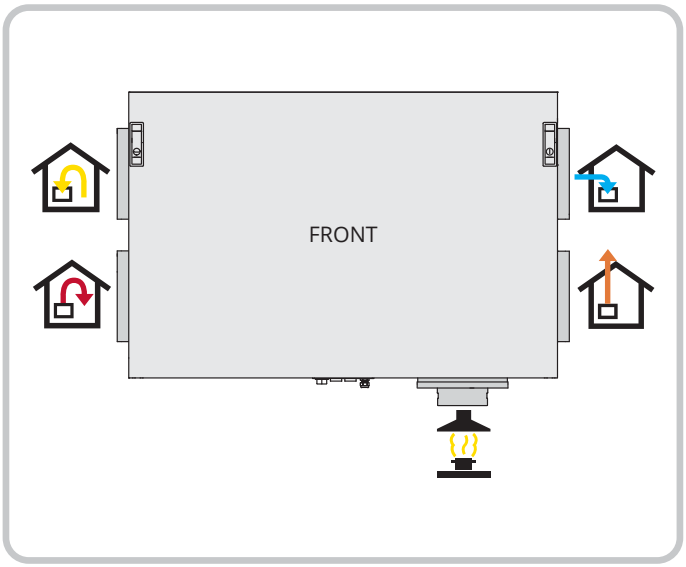

Venstremodell

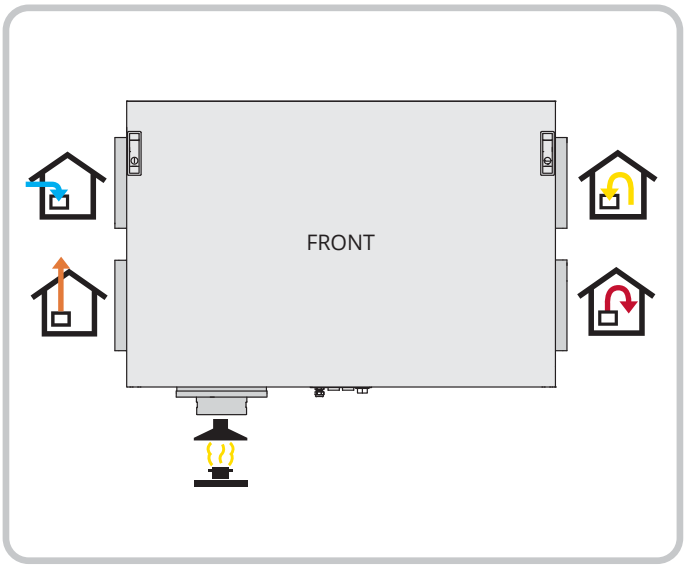

7. Tekniske data, CL2

		CL2 RE med el.batteri
STRØM	Merkespenning (AC 50Hz)	230 V
	Frekvens	50 Hz
	Sikringsstørrelse	10 A
	Merkestrøm	2,3 A
	Merkeeffekt, total	529 W
	Merkeeffekt, maks. elbatteri	350 W
	Merkeeffekt, vifter	2 x 85 W
	Merkeeffekt, rotormotor	4 W
VENTILASJON	Viftetype	B-hjul
	Viftemotorstyring	0-10 V
	Viftehastighet, maks. RPM	3 200
	Automatikk, standard	Flexit GO
	Filterklasse	ePM1 55% (F7)
	Filtertype (tilluft/avtrekk)	Kompaktfilter
MÅL	Filtermål (BxHxD)	290 x 230 x 48 mm
	Kjøkkenviftetilkobling	Ø 125 mm
	Vekt, aggregat	56 kg
	Vekt, rotorkassett	8,2 kg
	Vekt, dør	12,5 kg
	Vekt, vifte	1,2 kg
	Kanaltilkobling	Ø 160 mm
	Høyde	700 mm
	Bredde	1160 mm
	Dybde	296 mm
LAKK	Farge	Hvit
	RAL	9016
	Glans	25-35

Energiklasse: A

CTRL 0,65

LOKAL BEHOVSTYRING

Styring med sensor for ulike soner
Tilbehør: Avansert panel + $C0_2$-føler/bevegelses-vakt + spjeld
Resultat: Økt luftmengde i soner som har behov

www.flexit.no

8. Tekniske data, CL3

		CL3 RE med el.batteri
STRØM	Merkespenning (AC 50Hz)	230 V
	Frekvens	50 Hz
	Sikringsstørrelse	10 A
	Merkestrøm	3,9 A
	Merkeeffekt, total	679 W
	Merkeeffekt, maks. elbatteri	500 W
	Merkeeffekt, vifter	2 x 83 W
	Merkeeffekt, rotormotor	4 W
VENTILASJON	Viftetype	B-hjul
	Viftemotorstyring	0-10 V
	Viftehastighet, maks. RPM	3 200
	Automatikk, standard	Flexit GO
	Filterklasse	ePM1 55% (F7)
	Filtertype (tilluft/avtrekk)	Kompaktfilter
MÅL	Filtermål (BxHxD)	290 x 230 x 48 mm
	Kjøkkenviftetilkobling	Ø 125 mm
	Vekt, aggregat	58 kg
	Vekt, rotorkassett	11,3 kg
	Vekt, dør	12,5 kg
	Vekt, vifte	1,5 kg
	Kanaltilkobling	Ø 160 mm
	Høyde	700 mm
	Bredde	1160 mm
	Dybde	296 mm
LAKK	Farge	Hvit
	RAL	9016
	Glans	25-35

Energiklasse: A

CTRL 0,65

LOKAL BEHOVSTYRING

Styring med sensor for ulike soner
Tilbehør: Avansert panel + $C0_2$-føler/bevegelses-vakt + spjeld
Resultat: Økt luftmengde i soner som har behov

www.flexit.no

9. Tekniske data, CL4

		CL4 RE med el.batteri
STRØM	Merkespenning (AC 50Hz)	230 V
	Frekvens	50 Hz
	Sikringsstørrelse	10 A
	Merkestrøm	4,5 A
	Merkeeffekt, total	1 050 W
	Merkeeffekt, maks. elbatteri	800 W
	Merkeeffekt, vifter	2 x 115 W
	Merkeeffekt, rotormotor	4 W
VENTILASJON	Viftetype	B-hjul
	Viftemotorstyring	0-10 V
	Viftehastighet, maks. RPM	4 200
	Automatikk, standard	Flexit GO
	Filterklasse	ePM1 55% (F7)
	Filtertype (tilluft/avtrekk)	Kompaktfilter
MÅL	Filtermål (BxHxD)	290 x 230 x 48 mm
	Kjøkkenviftetilkobling	Ø 125 mm
	Vekt, aggregat	58 kg
	Vekt, rotorkassett	11,3 kg
	Vekt, dør	12,5 kg
	Vekt, vifte	1,8 kg
	Kanaltilkobling	Ø 160 mm
	Høyde	700 mm
	Bredde	1160 mm
	Dybde	296 mm
LAKK	Farge	Hvit
	RAL	9016
	Glans	25-35

Energiklasse: A

CTRL 0,65

LOKAL BEHOVSTYRING

Styring med sensor for ulike soner
Tilbehør: Avansert panel + $C0_2$-føler/bevegelses-vakt + spjeld
Resultat: Økt luftmengde i soner som har behov

www.flexit.no

10. Målskisse

Mål i mm.

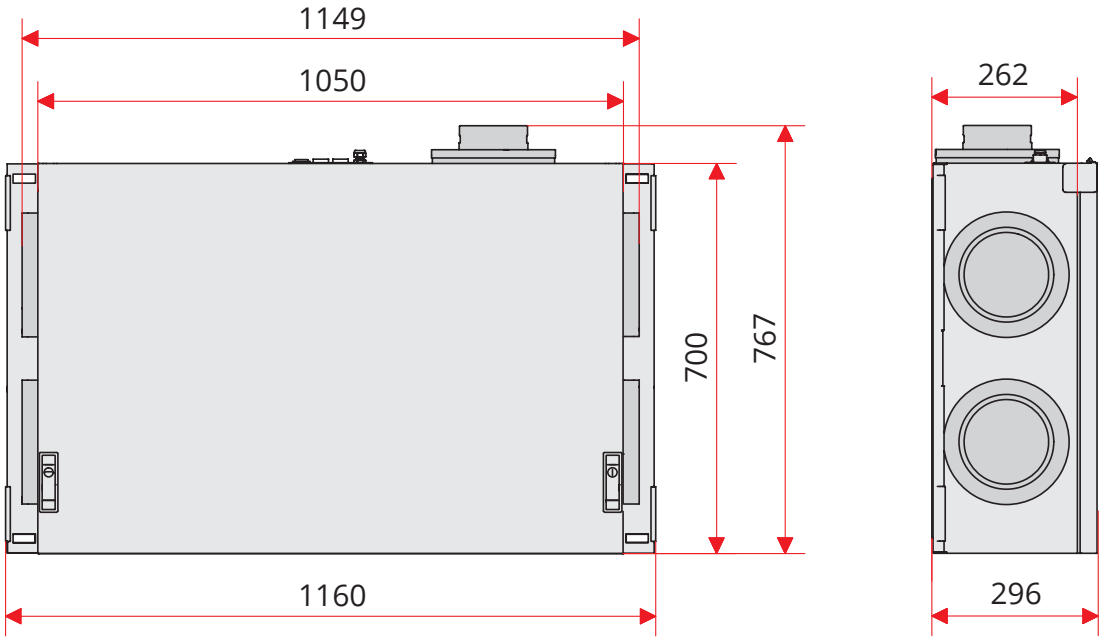

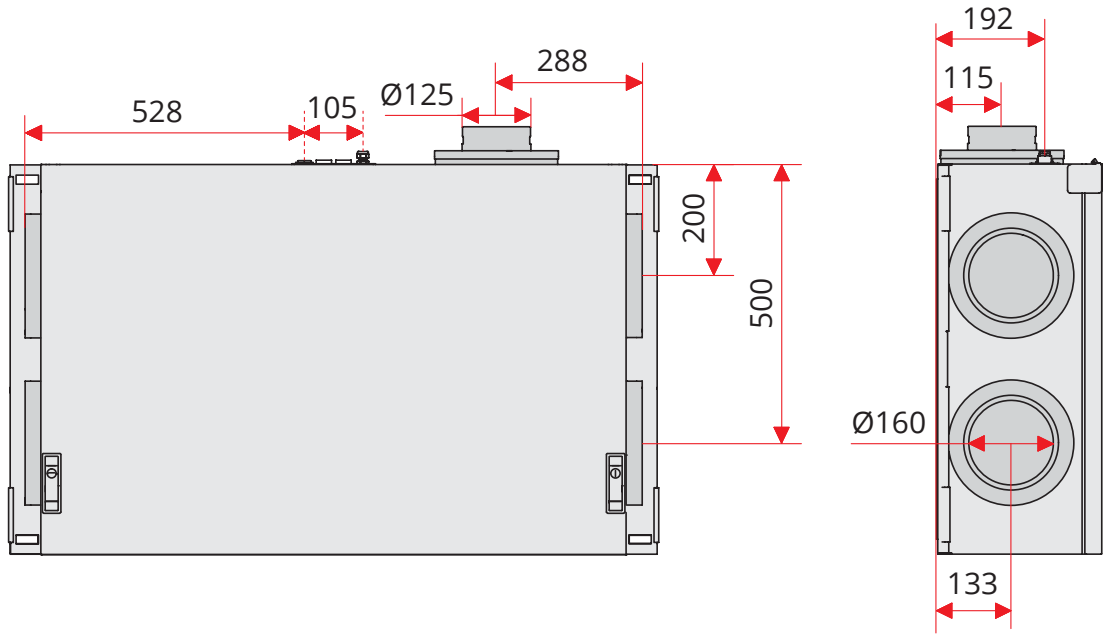

11. Kapasitet og lyddata, CL2

11.1. TILLUFTSSIDE, CL2

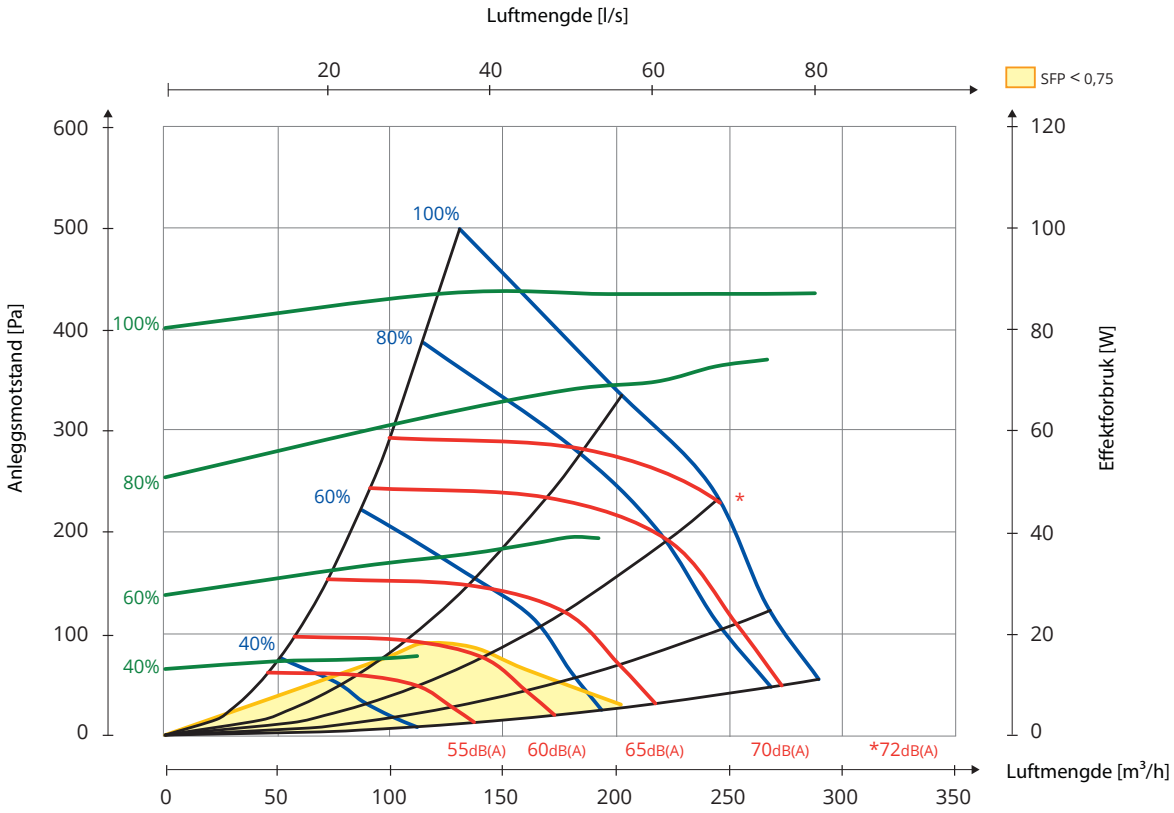

11.2. AVTREKKSSIDE, CL2

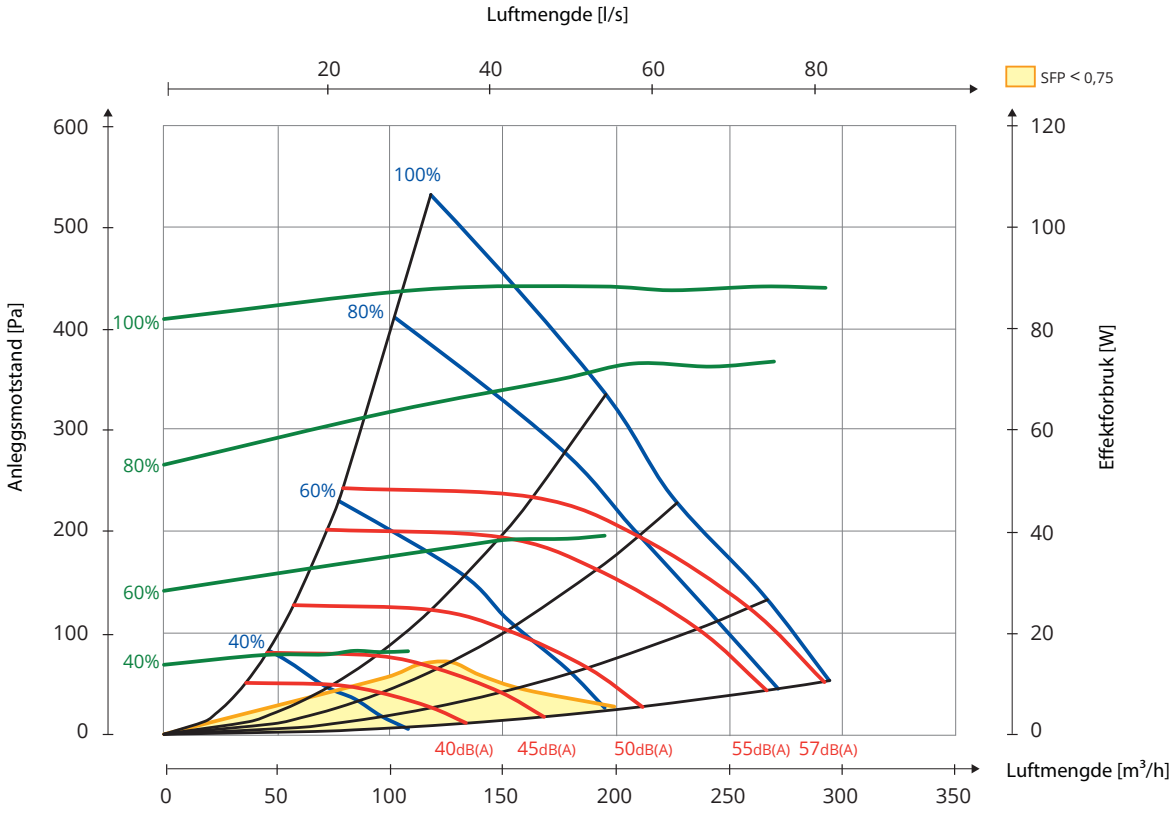

Bruk av kapasitetsdiagram:

Et diagram består av en rekke kurver og akser hvor ulike data for aggregatet kan leses av.

1. Kapasitetskurver (blå)

Disse kurvene viser totalt disponibelt trykk og luftmengdekarakteristikk for aggregatet. Disponibelt trykk leses av til venstre i diagrammet. Luftmengden avleses i m^3/h nederst og l/s øverst i diagrammet.
De ulike kurvene angir ulike innstillinger i % pådrag (0 – 100% = 0 – 10 V).

2. Strupelinjer (svarte)

Disse kurvene viser hvordan luftmengde og trykk forandrer seg ved endret driftstrinn (turtall).

3. Effektforbruklinjer (grønne)

Disse kurvene viser energiforbruk for viften ved det aktuelle driftstrinn i watt. Effektforbruket avleses i skalaen til høyre i diagrammet. De ulike kurvene angir ulike innstillinger i % pådrag (0 – 100% = 0 – 10 V).

4. Lydkurver (røde)

Disse kurvene angir verdier for lydeffektnivået LwA til kanal for de ulike driftstrinn. For å få lydeffekt til kanal i de ulike oktavbånd tar man avlest verdi i diagrammet og korrigerer med verdiene i tabellen under diagrammet for hver enkelt oktav. Man får da lydeffekt pr. oktav.

5. Korrigeringsakser (lysegrønn)

Her avleses trykkendring ved bruk av vannbatteri som ettervarme. Dette trykkfallet trekkes fra det disponible trykket.
Denne trykkøkningen legges til det disponible trykket.

Data for tilluft er målt i henhold til ISO 5136 "In duct method".
Avstrålt lyd er målt i henhold til ISO 9614-2.
Måleutstyr Bruel & Kjær 2260.

11.3. KORREKSJONSFAKTOR FOR LW, CL2

Hz	63 Lw(dB)	125 Lw(dB)	250 Lw(dB)	500 Lw(dB)	1000 Lw(dB)	2000 Lw(dB)	4000 Lw(dB)	8000 Lw(dB)	LwA (dBA)
Tilluft	3	4	2	-5	-8	-9	-14	-23	
Avtrekk	9	9	5	-11	-10	-12	-21	-26	
Avstrålt lyd 1	-11	-17	-15	-21	-28	-28	-31	-39	-19
Avstrålt lyd 2 (innebygd)	-11	-22	-21	-32	-37	-37	-41	-48	-27

Arbeidspunkt 240 m^3/h mot 100 Pa.

> EKSEMPEL 1

Lyd til kanal i respektive oktav angis i Lw

Driftspunkt gir 60dBA fra kapasitets-diagrammet på tilluft. Jeg er intressert i hva dette er spesifikt i 250Hz-området.

60dBA-2=58dB som da er en Lw-verdi (lydeffektnivå uten tilpasning til ørets A-bånd).

> EKSEMPEL 2

Avstrålt lyd i Lw per oktav

Om man i arbeidspunktet leser av 60dBA i tilluftskapasitetsdiagrammet (som angir lyd til kanal) for å senere få en Lw-verdi i respektiv oktav, så trekker man fra verdien i den aktuelle oktaven for raden med avstrålt lyd.

60dBA-21 (for 500Hz)=39dB som da er en Lw-verdi og angir avstrålt lyd fra aggregatet i denne oktaven.

> EKSEMPEL 3

Avstrålt lyd totalt fra aggregatet i LwA

Lengst ned til høyre i tabellen angis en totalverdi for avstrålt lyd fra aggregatet i LwA. Dette er en samlet verdi.
Verdiene for avstrålt lyd for de ulike oktavene er summert og deretter er det gjort korrigering for A-bånd.

Dette brukes på følgende måte:
Man leser av LwA-verdien i tilluft-skapasitetsdiagrammet – i vårt eksempel 60dBA, og trekker deretter fra totalverdien (det er også en LwA verdi)
LwA 60dBA-19dBA = 41dBA (som da angis i LwA lydeffektnivå tilpasset for ørets A-bånd).

12. Kapasitet og lyddata, CL3

12.1. TILLUFTSSIDE, CL3

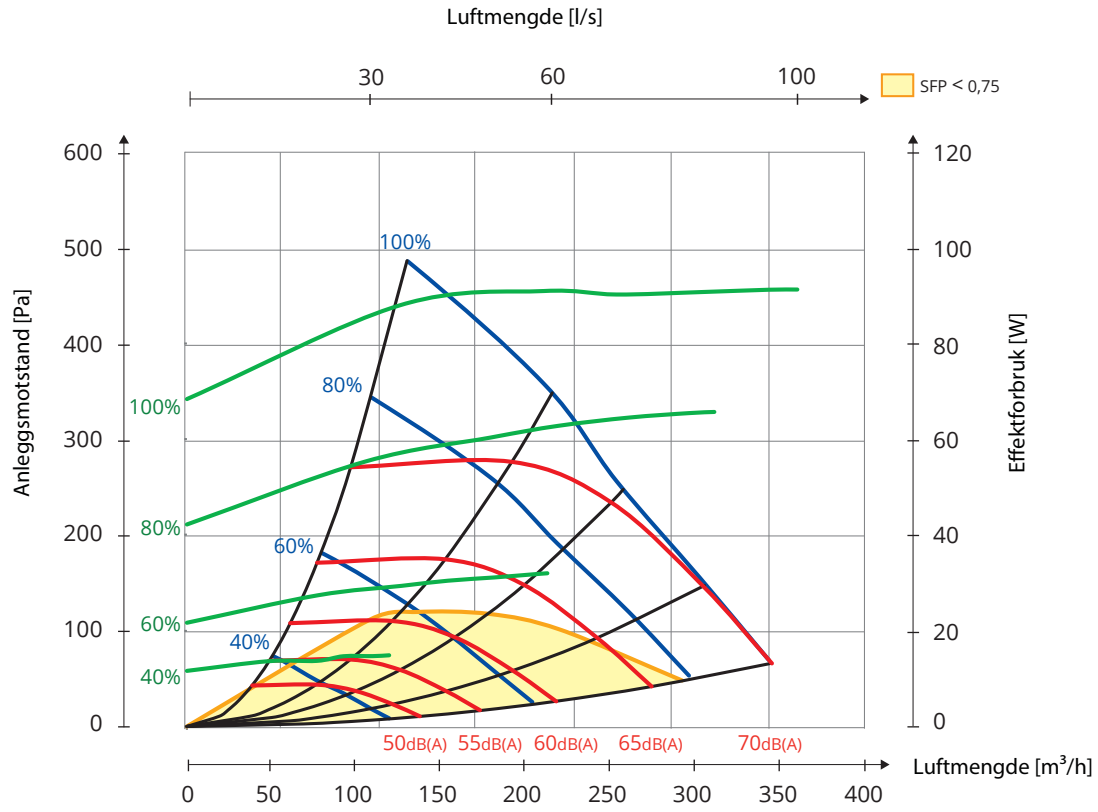

12.2. AVTREKKSSIDE, CL3

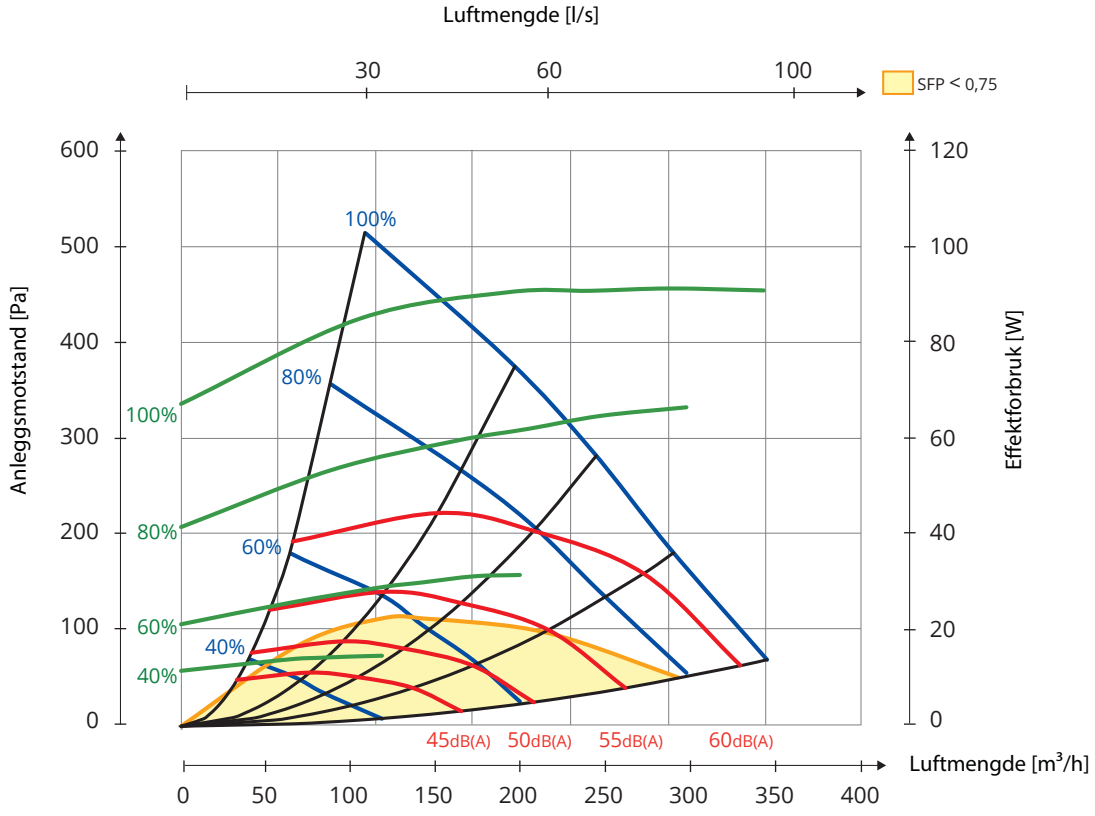

Bruk av kapasitetsdiagram:

Et diagram består av en rekke kurver og akser hvor ulike data for aggregatet kan leses av.

1. Kapasitetskurver (blå)

Disse kurvene viser totalt disponibelt trykk og luftmengdekarakteristikk for aggregatet. Disponibelt trykk leses av til venstre i diagrammet. Luftmengden avleses i m^3/h nederst og l/s øverst i diagrammet.
De ulike kurvene angir ulike innstillinger i % pådrag (0 – 100% = 0 – 10 V).

2. Strupelinjer (svarte)

Disse kurvene viser hvordan luftmengde og trykk forandrer seg ved endret driftstrinn (turtall).

3. Effektforbruklinjer (grønne)

Disse kurvene viser energiforbruk for viften ved det aktuelle driftstrinn i watt. Effektforbruket avleses i skalaen til høyre i diagrammet. De ulike kurvene angir ulike innstillinger i % pådrag (0 – 100% = 0 – 10 V).

4. Lydkurver (røde)

Disse kurvene angir verdier for lydeffektnivået LwA til kanal for de ulike driftstrinn. For å få lydeffekt til kanal i de ulike oktavbånd tar man avlest verdi i diagrammet og korrigerer med verdiene i tabellen under diagrammet for hver enkelt oktav. Man får da lydeffekt pr. oktav.

5. Korrigeringsakser (lysegrønn)

Her avleses trykkendring ved bruk av vannbatteri som ettervarme. Dette trykkfallet trekkes fra det disponible trykket.
Denne trykkøkningen legges til det disponible trykket.

Data for tilluft er målt i henhold til ISO 5136 "In duct method".
Avstrålt lyd er målt i henhold til ISO 9614-2.
Måleutstyr Bruel & Kjær 2260.

12.3. KORREKSJONSFAKTOR FOR LW, CL3

Hz	63 Lw(dB)	125 Lw(dB)	250 Lw(dB)	500 Lw(dB)	1000 Lw(dB)	2000 Lw(dB)	4000 Lw(dB)	8000 Lw(dB)	LwA (dBA)
Tilluft	4	5	4	-5	-9	-9	-15	-21	
Avtrekk	8	9	6	-8	-17	-19	-31	-29	
Avstrålt lyd 1	-11	-17	-15	-21	-28	-28	-31	-39	-19
Avstrålt lyd 2 (innebygd)	-11	-22	-21	-32	-37	-37	-41	-48	-27

Arbeidspunkt 240 m^3/h mot 100 Pa.

> EKSEMPEL 1

Lyd til kanal i respektive oktav angis i Lw

Driftspunkt gir 60dBA fra kapasitets-diagrammet på tilluft. Jeg er intressert i hva dette er spesifikt i 250Hz-området.

60dBA-4=56dB som da er en Lw-verdi (lydeffektnivå uten tilpasning til ørets A-bånd).

> EKSEMPEL 2

Avstrålt lyd i Lw per oktav

Om man i arbeidspunktet leser av 60dBA i tilluftskapasitetsdiagrammet (som angir lyd til kanal) for å senere få en Lw-verdi i respektiv oktav, så trekker man fra verdien i den aktuelle oktaven for raden med avstrålt lyd.

60dBA-21 (for 500Hz)=39dB som da er en Lw-verdi og angir avstrålt lyd fra aggregatet i denne oktaven.

> EKSEMPEL 3

Avstrålt lyd totalt fra aggregatet i LwA

Lengst ned til høyre i tabellen angis en totalverdi for avstrålt lyd fra aggregatet i LwA. Dette er en samlet verdi.
Verdiene for avstrålt lyd for de ulike oktavene er summert og deretter er det gjort korrigering for A-bånd.

Dette brukes på følgende måte:
Man leser av LwA-verdien i tilluft-skapasitetsdiagrammet – i vårt eksempel 60dBA, og trekker deretter fra totalverdien (det er også en LwA verdi)
LwA 60dBA-19dBA = 41dBA (som da angis i LwA lydeffektnivå tilpasset for ørets A-bånd).

13. Kapasitet og lyddata, CL4

13.1. TILLUFTSSIDE, CL4

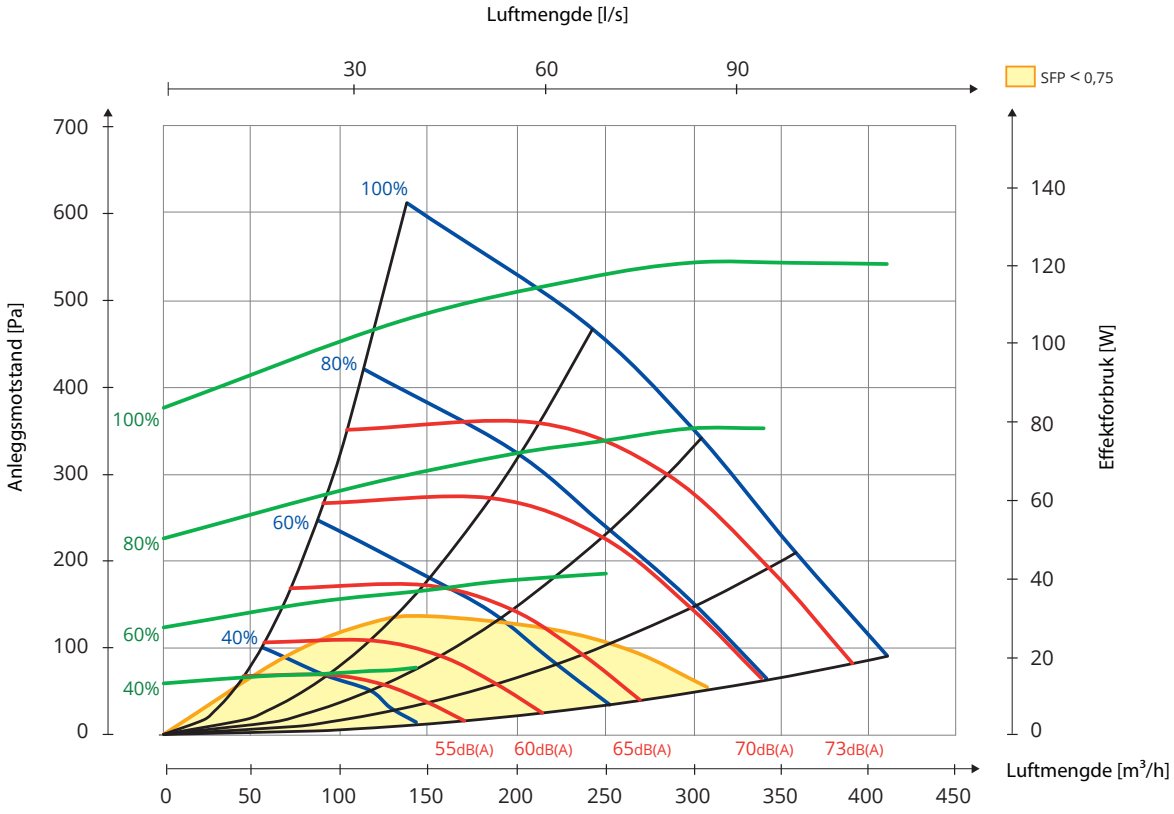

13.2. AVTREKKSSIDE, CL4

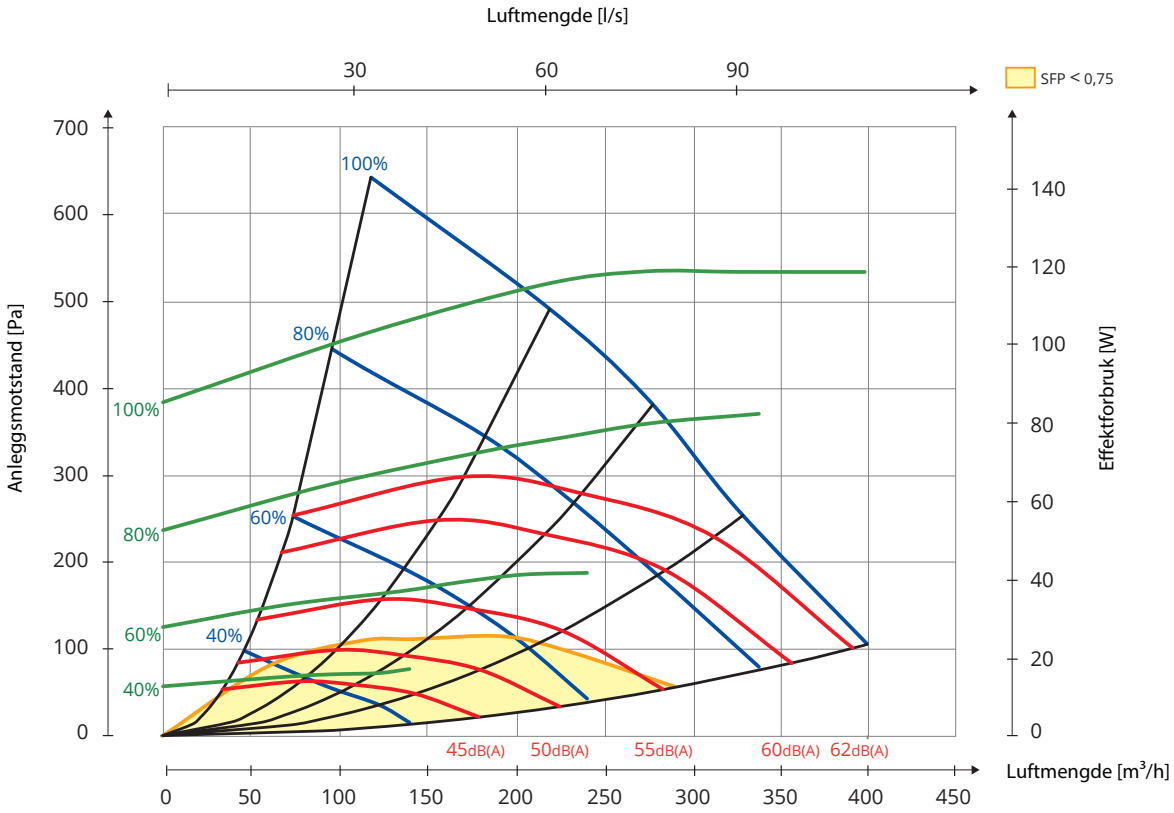

Bruk av kapasitetsdiagram:

Et diagram består av en rekke kurver og akser hvor ulike data for aggregatet kan leses av.

1. Kapasitetskurver (blå)

Disse kurvene viser totalt disponibelt trykk og luftmengdekarakteristikk for aggregatet. Disponibelt trykk leses av til venstre i diagrammet. Luftmengden avleses i m^3/h nederst og l/s øverst i diagrammet.
De ulike kurvene angir ulike innstillinger i % pådrag (0 – 100% = 0 – 10 V).

2. Strupelinjer (svarte)

Disse kurvene viser hvordan luftmengde og trykk forandrer seg ved endret driftstrinn (turtall).

3. Effektforbruklinjer (grønne)

Disse kurvene viser energiforbruk for viften ved det aktuelle driftstrinn i watt. Effektforbruket avleses i skalaen til høyre i diagrammet. De ulike kurvene angir ulike innstillinger i % pådrag (0 – 100% = 0 – 10 V).

4. Lydkurver (røde)

Disse kurvene angir verdier for lydeffektnivået LwA til kanal for de ulike driftstrinn. For å få lydeffekt til kanal i de ulike oktavbånd tar man avlest verdi i diagrammet og korrigerer med verdiene i tabellen under diagrammet for hver enkelt oktav. Man får da lydeffekt pr. oktav.

5. Korrigeringsakser (lysegrønn)

Her avleses trykkendring ved bruk av vannbatteri som ettervarme. Dette trykkfallet trekkes fra det disponible trykket.
Denne trykkøkningen legges til det disponible trykket.

Data for tilluft er målt i henhold til ISO 5136 "In duct method".
Avstrålt lyd er målt i henhold til ISO 9614-2.
Måleutstyr Bruel & Kjær 2260.

13.3. KORREKSJONSFAKTOR FOR LW, CL4

Hz	63 Lw(dB)	125 Lw(dB)	250 Lw(dB)	500 Lw(dB)	1000 Lw(dB)	2000 Lw(dB)	4000 Lw(dB)	8000 Lw(dB)	LwA (dBA)
Tilluft	4	4	3	-5	-8	-8	-14	-21	
Avtrekk	7	9	6	-6	-14	-15	-26	-30	
Avstrålt lyd 1	-11	-17	-15	-21	-28	-28	-31	-39	-19
Avstrålt lyd 2 (innebygd)	-11	-22	-21	-32	-37	-37	-41	-48	-27

Arbeidspunkt 240 m^3/h mot 100 Pa.

> EKSEMPEL 1

Lyd til kanal i respektive oktav angis i Lw

Driftspunkt gir 60dBA fra kapasitets-diagrammet på tilluft. Jeg er intressert i hva dette er spesifikt i 250Hz-området.

60dBA-3=57dB som da er en Lw-verdi (lydeffektnivå uten tilpasning til ørets A-bånd).

> EKSEMPEL 2

Avstrålt lyd i Lw per oktav

Om man i arbeidspunktet leser av 60dBA i tilluftskapasitetsdiagrammet (som angir lyd til kanal) for å senere få en Lw-verdi i respektiv oktav, så trekker man fra verdien i den aktuelle oktaven for raden med avstrålt lyd.

60dBA-21 (for 500Hz)=39dB som da er en Lw-verdi og angir avstrålt lyd fra aggregatet i denne oktaven.

> EKSEMPEL 3

Avstrålt lyd totalt fra aggregatet i LwA

Lengst ned til høyre i tabellen angis en totalverdi for avstrålt lyd fra aggregatet i LwA. Dette er en samlet verdi.
Verdiene for avstrålt lyd for de ulike oktavene er summert og deretter er det gjort korrigering for A-bånd.

Dette brukes på følgende måte:
Man leser av LwA-verdien i tilluft-skapasitetsdiagrammet – i vårt eksempel 60dBA, og trekker deretter fra totalverdien (det er også en LwA verdi)
LwA 60dBA-19dBA = 41dBA (som da angis i LwA lydeffektnivå tilpasset for ørets A-bånd).

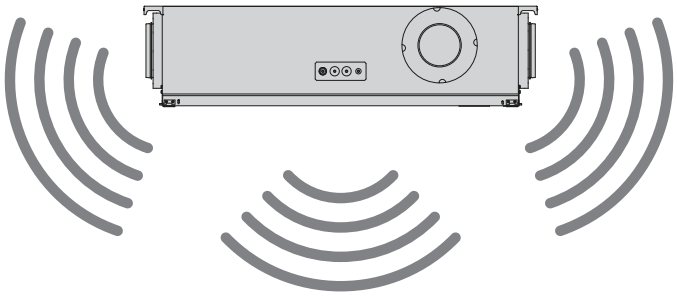

Figur 22 Avstrålt lyd 1
Fritthengende

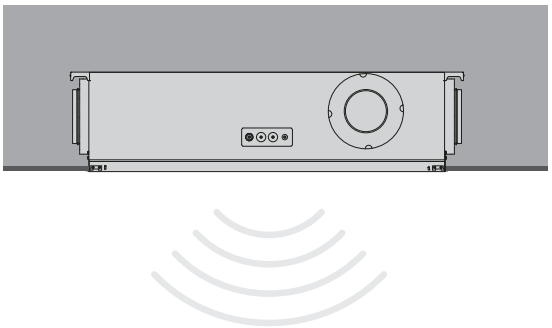

Figur 23 Avstrålt lyd 2
Innebygd i himling

** Testen er gjennomført med himlingsplater i 19mm MDF.*

14. Sluttkontroll/Igangsetting

14.1. SLUTTKONTROLL

Sjekk følgende punkter:

Beskrivelse	Kapittel	✓ Utført
Kanalisolering er utført i henhold til veiledning og teknisk underlag	3	
Kanaler er tilkoplet riktige nipler	6	
Innregulering er foretatt i henhold til veiledning og prosjekteringsunderlag	-	
Aggregatet går normalt på alle trinn	-	
Rotoren går lett rundt	-	
Rotoren går rundt ved varmebehov	-	
Varme slår inn	-	
Aggregatet har filter både for uteluft og avtrekk	3	

14.2. IGANGSETTING

Flexit GO-app
(standard)



For installatør, se oppstartsguide (116628).

For sluttbruker, se oppstarts-guide (116908).

Ved bruk av Flexit GO-app (standard):
Alt. 1: Koble aggregatet opp mot boligens router.
Alt. 2: Koble aggregatet mot eget aksesspunkt, se veiledning 116734.

- Koble til aggregatets strømkabel.
- Aggregatet vil nå starte.
- Aggregatet vil automatisk gjøre en oppstarts-prosedyre på ca. 3 min.
- Kontroller at appen er tilkoblet ditt aggregat. Hvis ikke, følg beskrivelse for tilkobling i oppstartsguide for sluttbruker (116908).
- Etter oppstartsprosedyren vil aggregatet følge de driftsinnstillinger som er satt fra fabrikk.
- Endring av innstillinger gjøres med appen.
- Sørg for at innregulering er foretatt i henhold til veiledning og prosjekteringsunderlag (dokumentasjon av ventilasjonsdata).

CI 70 styrepanel
(tilbehør)



Se veiledning (116081).

Ved bruk av styrepanel (tilbehør):

- Kontroller at styrepanelet er tilkoblet, og at det ble koblet til før aggregatet ble startet opp.
- Koble til aggregatets strømkabel.
- Aggregatet vil nå starte.
- Aggregatet vil automatisk gjøre en oppstarts-prosedyre på ca. 3 min.
- Etter oppstartsprosedyren vil aggregatet følge de driftsinnstillinger som er satt i styrepanelet.
- Endring av innstillinger gjøres fra styrepanelet.
- Sørg for at innregulering er foretatt i henhold til veiledning og prosjekteringsunderlag (dokumentasjon av ventilasjonsdata).

Oppstartsguide (installatør)

Oppstartsguide (sluttbruker)

15. Reklamasjon

For at reklamasjonsretten skal være gyldig, må anvisningene i veiledningene følges.

For dette produktet gjelder reklamasjonsrett i henhold til gjeldende salgsbetingelser **– forutsatt at produktet er riktig brukt og vedlikeholdt.**
Reklamasjonsretten kan bortfalle ved feilaktig bruk eller grov forsømmelse av vedlikeholdet av anlegget.

Reklamasjon som skyldes feilaktig eller mangelfull montering rettes til det ansvarlige monteringsfirmaet.

Filter er forbruksmateriell.

Våre produkter er i kontinuerlig utvikling og vi forbeholder oss derfor retten til endringer.

Vi tar også forbehold om eventuelle trykkfeil som måtte oppstå.

16. Avfallshåndtering



Symbolet på produktet viser at dette produktet ikke må behandles som husholdningsavfall. Det skal derimot bringes til et mottak for resirkulering av elektrisk og elektronisk utstyr.

Ved å sørge for korrekt avhending av apparatet, vil du bidra til å forebygge de negative konsekvensene for miljø og helse som feil håndtering kan medføre.

For nærmere informasjon om resirkulering av dette produktet, vennligst kontakt kommunen, renovasjonsselskapet eller forretningen der du anskaffet det.

17. Samsvarserklæring C.E.

Denne erklæring bekrefter at produktene tilfredsstiller kravene i Rådsdirektivene og standardene:

2014/30/EU	Elektromagnetisk kompatibilitet (EMC)
2014/35/EU	Lavspenningsdirektivet (LVD)
2009/125/EC	Økodesigndirektivet
1253/2014	Økodesignforordningen
2010/30/EU (2017/1369/EU)	Energimerkedirektivet
1254/2014	Energimerkeforordningen
327/2011	Vifteforordningen
2011/65/EU 2015/863/EU	RoHS-direktivet

Produsent: FLEXIT AS, Televeien 15, 1870 Ørje

Type: Nordic CL2R
Nordic CL3R
Nordic CL4R

Overensstemmer med følgende standarder:

Sikkerhetsstandard	EN 60335-1:2012; A11; A13; A1; A14; A2 EN60335-2-80:2003;A1;A2
EMF standard:	EN 62233: 2008
EMC standard:	EN IEC 61000-6-1:2019 EN 61000-6-3:2007;A1
Ventilasjon for bygninger, komponenter	EN 13142:2013
Ventilasjon i bygninger, ytelsesprøving	EN 13141-7:2010
Akustikk – Lyd til omgivelse	EN ISO 3741:2010
Akustikk – Lyd i kanal (In duct method)	EN 5135:2020

Produktet er CE-merket: 2019

FLEXIT AS 2019

Knut Skogstad
Adm. dir.

Flexit deltar i ECP-programmet for RAHU.
Kontroller sertifikatets aktuelle gyldighet:
www.eurovent-certification.com

Produktet er listet i databasen for byggevarer som kan brukes i **Svanemerkede bygg**

Flexit AS, Televeien 15, N-1870 Ørje
www.flexit.no